DOMESTIC PUMPS

AQUASTRONG Co.,Ltd

Add: Via Bramante 3520154 Milano Italy
Tel: +39 0294 7591 77
Fax: +39 0294 7591 77
www.aquastrong.it
E-mail: info@aquastrong.it

AQUASTRONG®

Watering the Life

БЫТОВЫЕ НАСОСЫ



CE ISO 9001

AQUASTRONG Co.,Ltd

О нас

AQUASTRONG был основан в 1990-х годах как глобальный поставщик водяных насосов, базирующийся в Италии. Разрабатывает и реализует весь спектр инновационного насосного оборудования для воды, как коммерческого, так и бытового направления. Также генераторов и садовой техники.

Стратегия AQUASTRONG делать продукцию качественно по конкурентной цене. К управлению производственным процессом, качества задействованы ведущие сотрудники R&D, от изготовления, маркетинга, поставки до послепродажного обслуживания

Как имя, которому доверяют, которое высоко ценится клиентами, чтобы служить их потребностям лучше, чем аналогичные продукты, доступные на рынке и признано для прозрачности в бизнесе

Наша миссия

Быть узнаваемым брендом, который предлагает клиентам высококачественный продукт мировых стандартов, а также поддерживает эти продукты послепродажным обслуживанием, согласно нашей политике гарантии и качества.

Наши принципы

Основные ценности AQUASTRONG проистекают из доверия к ее продукции и отношений с клиентами. Эта убедительность очевидна в тщательном и отношений с клиентами. Он также охватывает нашу приверженность прозрачности и честности в отношениях со всеми заинтересованными сторонами.

СОДЕРЖАНИЕ


• НАСОСЫ ПОГРУЖНЫЕ ВИХРЕВЫЕ P01


• ВИХРЕВЫЕ НАСОСЫ P02 - 10


• ЦЕНТРОБЕЖНЫЕ НАСОСЫ P11 - 23


• САМОВСАСЫВАЮЩИЕ НАСОСЫ P24 - 30


• ЦЕНТРОБЕЖНЫЕ НАСОСЫ ИЗ НЕРЖАВЕЮЩЕЙ СТАЛИ P31 - 34


• НАСОСЫ МНОГОСТУПЕНЧАТЫЕ ИЗ НЕРЖАВЕЮЩЕЙ СТАЛИ P35 - 62


• НАСОСЫ ИЗ НЕРЖАВЕЮЩЕЙ СТАЛИ С ОТКРЫТЫМ РАБОЧИМ КОЛЕСОМ P63 - 64


• МОТОПОМПЫ БЕНЗИНОВЫЕ P65 - 78


• КАНАЛИЗАЦИОННЫЕ НАСОСНЫЕ СТАНЦИИ P79 - 80


• БАСЕЙНОВЫЕ НАСОСЫ P81 - 82


• САДОВЫЕ ПОГРУЖНЫЕ НАСОСЫ P83 - 87

СОДЕРЖАНИЕ


• ФОНТАННЫЕ НАСОСЫ P88 - 89


• САДОВЫЕ СТРУЙНЫЕ НАСОСЫ P90 - 92


• НАСОСНЫЕ СТАНЦИИ P93 - 97


• ДРЕНАЖНЫЕ ПОГРУЖНЫЕ НАСОСЫ P98 - 103


• ПОГРУЖНЫЕ НАСОСЫ ДЛЯ СТОЧНЫХ ВОД ИЗ НЕРЖАВЕЮЩЕЙ СТАЛИ P104 - 116


• КАНАЛИЗАЦИОННЫЕ ПОГРУЖНЫЕ НАСОСЫ P117 - 144


• СТАНДАРТИЗОВАННЫЕ ЦЕНТРОБЕЖНЫЕ НАСОСЫ P145 - 170


• НАСОСЫ ПОВЫШЕНИЯ ДАВЛЕНИЯ АВТОМАТИЧЕСКИЕ P171 - 172


• ЦИРКУЛЯЦИОННЫЕ НАСОСЫ P173 - 184


• АКССЕСУАРЫ P185 - 188



EPSm

График

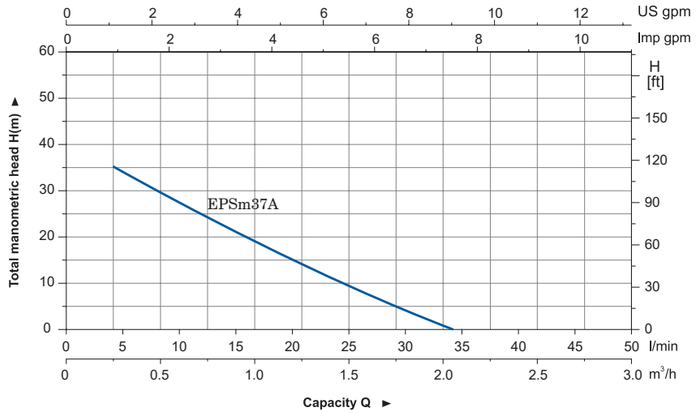

Насос

- Погружной насос вихревой
- Специальное антикоррозийное покрытие чугуна
- Макс. температура +40C
- Макс. Глубина погружения 5м.
- Жёскость жидкости PH: 6,5-8,5
- Максимальное содержание песка 1%
- Максимальный размер частиц 0,2мм.

Модель	мощность		выход	макс.Q (l/min)	Макс. H (m)	Макс погружение (m)
	(kW)	(HP)				
EPSm37A	0.37	0.5	1″	35	42	5

Электродвигатель

- Медная обмотка
- Класс изоляции: F
- Класс защиты: IPX8

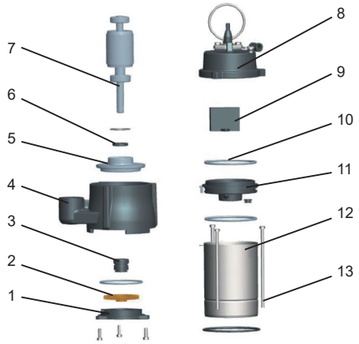

	Части
1	крышка корпуса
2	рабочее колесо
3	мех. уплотнение
4	корпус насоса
5	нижнее уплотнение
6	сальник
7	ротор
8	верхняя крышка
9	конденсатор
10	уплотнительное кольцо
11	верхнее седло подшипника
12	статор
13	винт



EKm

График

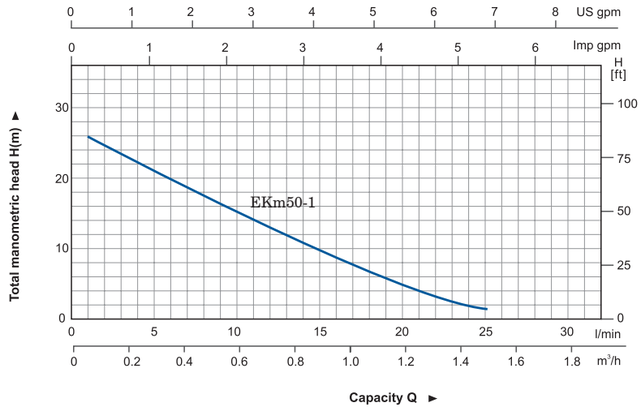

Насос

- Антикоррозийное покрытие проточной части насоса
- Рабочее колесо из латуни
- Вал из нержавеющей стали
- Мкс. температура жидкости : +60C
- Макс. всасывания: +8 m

Модель	мощность		выход/вход	Макс.Q (l/min)	Макс.H (m)	Макс. всасывание (m)
	(kW)	(HP)				
EKm50-1	0.11	0.15	1″x1″	25	27	8

Электродвигатель

- Медная обмотка
- Встроенная защита от перегрева
- Класс изоляции: F
- Класс защиты: IPX4
- Макс. температура окружающей среды: +40 C

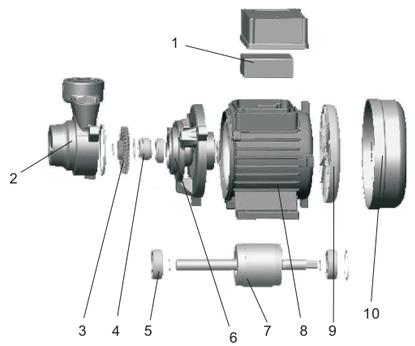

	части	материал	преимущество
1	крышка клеммной коробки		
2	корпус насоса	чугун	антикоррозийное покрытие
3	рабочее колесо	латунь	
4	мех. уплотнение	Ceramic/Carbon	
5	подшипник		
6	упор	чугун	антикоррозионое покрытие
7	ротор		Сварной вал из нержавеющей стали
8	статор	Алюминиевая отливка	
9	вентилятор	PP	
10	крышка вентилятора	PP	

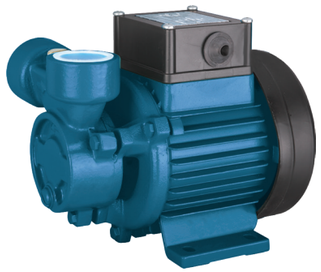

EQm

График

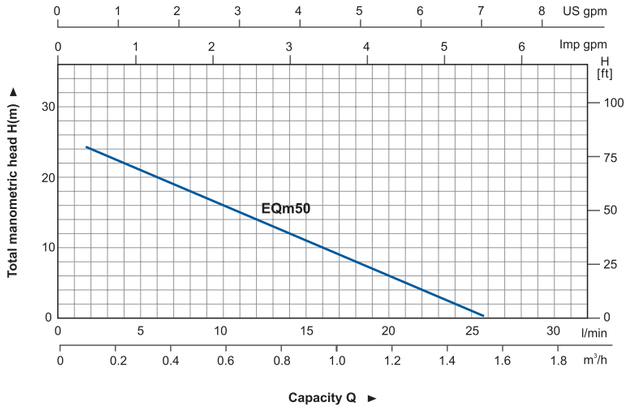

Насос

- Чистая вода или неагресивная среда аналогичная по хим составу
- Рабочее колесо латунь
- Антикоррозийное покрытие проточной части
- Макс.температура жидкости +60C
- Макс. высота всасывания: +8 m

Модель	мощность		вход/выход	Макс.Q (l/min)	Макс. H (m)	Макс. всасывания (m)
	(kW)	(HP)				
EQm50	0.11	0.15	1″x1″	28	25	8

Электродвигатель

- Медная обмотка
- Встроенная защита от перегрева
- Класс изоляции: F
- Класс защиты: IPX4
- Макс. температура окружающей среды +40C

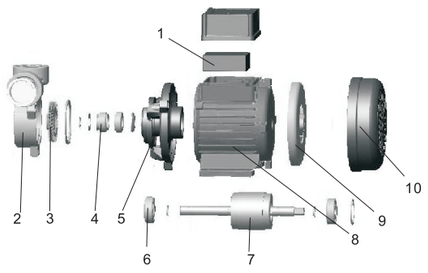

	части	материал	преимущество
1	конденцатор		
2	корпус насоса	чугун	антикоррозийное покрытие
3	рабочее колесо	латунь	
4	мех.уплотнение	Carbon/Ceramic	
5	опора	чугун	антикоррозийное покрытие
6	подшипник		
7	ротор	Сварной вал из нержавеющей стали	
8	статор	Алюминиевая отливка	
9	вентилятор	PP	
10	крышка	PP	



EKm

График

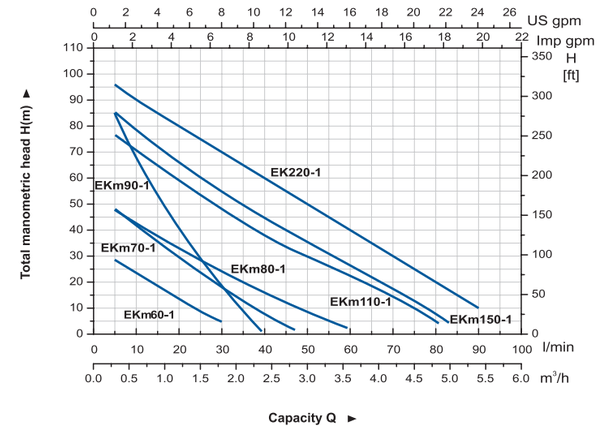

Насос

- Чистая вода или неагресивная среда аналогичная по хим составу
- Рабочее колесо латунь
- Антикоррозийное покрытие проточной части
- Макс.температура жидкости +60C
- Макс. высота всасывания: +8 m

Модель	мощность		вход/выход	Макс.Q (l/min)	Макс. H (m)	Макс. всасывания (m)
	(kW)	(HP)				
EKm60-1	0.37	0.5	1″x1″	35	35	8
EKm70-1	0.6	0.8	1″x1″	50	53	8
EKm80-1	0.75	1.0	1″x1″	60	62	8
EKm90-1	0.75	1.0	3/4″x3/4″	35	100	8
EKm110-1	1.1	1.5	1″x1″	80	85	8
EKm150-1	1.5	2.0	1″x1″	85	90	8
EK220-1	2.2	3.0	1″x1″	90	100	8

Электродвигатель

- Медная обмотка
- Встроенная защита от перегрева
- Класс изоляции: F
- Класс защиты:IPX4
- Макс. температура окружающей среды +40C

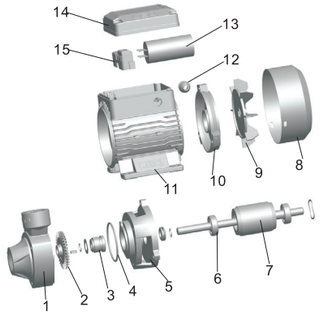

	части	материал	преимущество
1	корпус насоса	чугун	антикоррозийное покрытие
2	рабочее колесо	латунь	
3	мех.уплотнение	Carbon/Ceramic	
4	уплотнитель	NBR	антикоррозийное покрытие
5	опора	чугун	
6	подшипник		Сварной вал из нержавеющей стали
7	ротор		
8	крышка	железо	
9	вентиятор	PP	
10	подшипниковый щит	алюминий	
11	статор	Алюминиевая отливка	
12	выход кабеля	NBR	
13	конденцатор		
14	крышка клемная	ABS	
15	клеммная колодка		



EQm

График

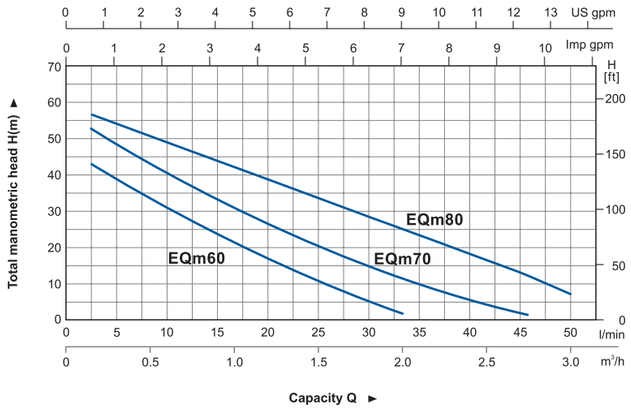

Насос

- Чистая вода и аналогичные жидкостям схожие по хим составу
- Рабочее колесо латунь
- Антикоррозийное покрытие проточной части
- Макс.температура жидкости +60C
- Макс.всасывания: +8 m

Модель	мощность		вход/выход	Макс.Q (l/min)	Макс. H (m)	Макс. всасывания (m)
	(kW)	(HP)				
EQm60	0.37	0.5	1″x1″	35	38	8
EQm70	0.6	0.8	1″x1″	45	53	8
EQm80	0.75	1.0	1″x1″	50	62	8

Электродвигатель

- Медная обмотка
- Встроенная термозащита электродвигателя
- Класс изоляции: F
- Класс защиты: IPX4
- Макс. температура окружающей среды: +40C

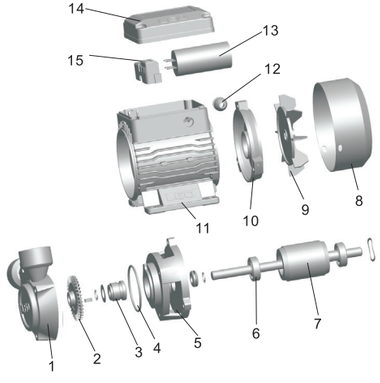

	части	материал	преимущество
1	корпус насоса	чугун	антикоррозионное покрытие
2	рабочее колесо	латунь	
3	мех.уплотнение	Ceramic/Carbon	
4	уплотнение	NBR	антикоррозионное покрытие
5	опора	чугун	
6	подшипник		Сварной вал из нержавеющей стали
7	ротор		
8	крышка	железо	
9	вентилятор	PP	
10	подшипниковый щит	алюминий	
11	статор	Алюминиевая отливка	
12	выход кабеля	NBR	
13	конденсатор		
14	клеммная крышка	ABS	
15	клеммная колодка		



EKSm

График

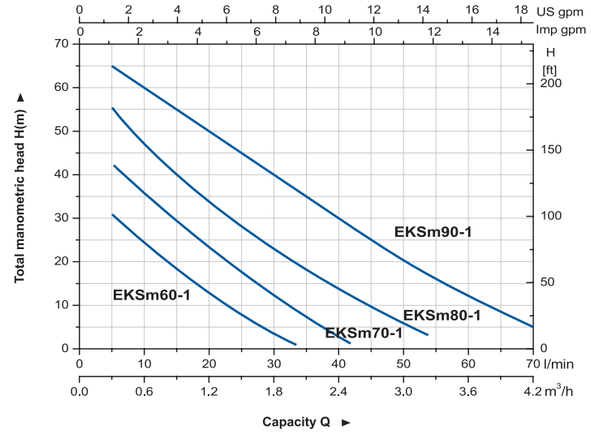

Насос

- Чистая вода и аналогичные жидкостям схожие по хим составу
- Рабочее колесо латунь
- Антикоррозийное покрытие проточной части
- Макс.температура жидкости: +60C
- Макс.всасывания: +9 m

Модель	мощность		вход/выход	Макс.Q (l/min)	Макс. H (m)	Макс. всасывания (m)
	(kW)	(HP)				
EKSm60-1	0.37	0.5	1″x1″	33	40	9
EKSm70-1	0.6	0.8	1″x1″	43	50	9
EKSm80-1	0.75	1.0	1″x1″	55	70	9
EKSm90-1	0.75	1.0	$1^1/_2$″x$1^1/_2$″	70	65	9

Электродвигатель

- Медная обмотка
- Встроенная термозащита электродвигателя
- Класс изоляции: F
- Класс защиты: IPX4
- Макс. температура окружающей среды: +40C

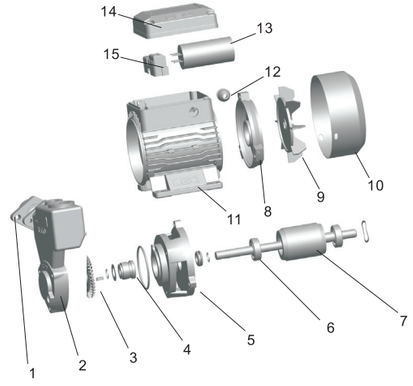

	части	материал	преимущество
1	фланец	чугун	антикоррозионное покрытие
2	корпус насоса	чугун	
3	рабочее колесо	латунь	
4	мех.уплотнениel	Ceramic/Carbon	антикоррозионное покрытие
5	опора	чугун	
6	подшипник		Сварной вал из нержавеющей стали
7	ротор	Литье алюминия	Холоднокатаный лист
8	подшибниковый щит	PP	
9	вентилятор	железо	
10	крышка	Алюминиевая отливка	
11	статор	NBR	
12	выход кабеля	ABS	
13	конденсатор		
14	клеммная крышка		
15	клеммная колодка		



EKSm

График

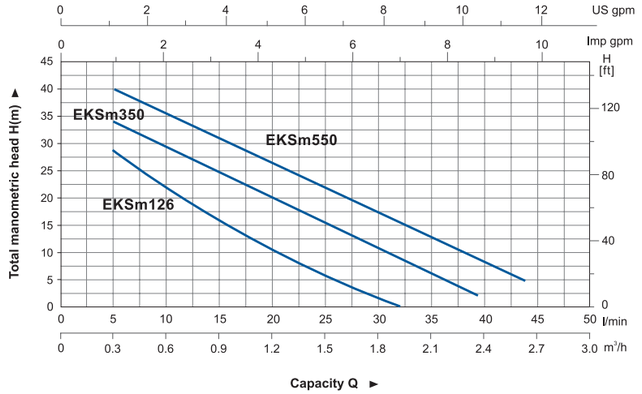

Насос

- Антикоррозийеная обработка
- Рабочее колесо латунь
- Вал из нержавеющей стали AISI 304
- Макс.температура жидкости +60C
- Макс высота всасывания +9 m

Модель	мощность		вход/выход	Макс.Q (l/min)	Макс.H (m)	Макс. всасывания (m)
	(kW)	(HP)				
EKSm126	0.125	0.17	1″x1″	32	36	9
EKSm350	0.35	0.47	1″x1″	40	35	9
EKSm550	0.55	0.75	1″x1″	45	45	9

Электродвигатель

- C&U подшипник
- Медная обмотка
- Термозащита электродвигателя
- Класс изоляции: F
- Класс защиты: IPX4
- Макс.температура окружающей среды: +40C

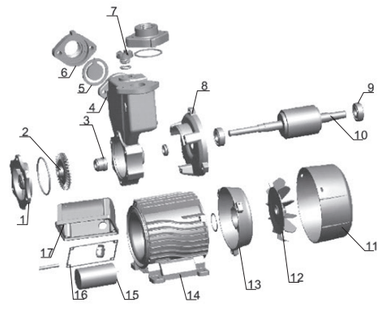

	части	материал	преимущество
1	Крышка насоса	латунь/чугун	антикоррозийое покрытие
2	рабочее колесо	латунь	
3	мех.уплотнение	Ceramic/Carbon	
4	корпус насоса	Чугуе	антикоррозийое покрытие
5	обратный клапан	NBR	
6	фланец	чугун	
7	заливная пробка	латунь	
8	щит	чугун	
9	подшипник		
10	ротор		Сварной вал из нержавеющей стали
11	крышка	PP	
12	вентилятор	PP	
13	передняя крышка	Алюминий	
14	статор	Алюминиевая отливка	
15	конденсатор		
16	прокладка	NBR	
17	клеммная коробка	ABS	



EKSm

График

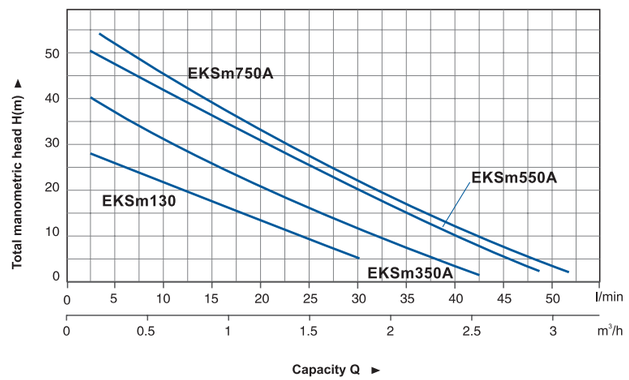

Насос

- Бак 2литра и автоматика
- Антикоррозийная обработка
- Рабочее колесо латунь
- Вал из нержавеющей стали AISI 304
- Макс.температура жидкости +60C
- Макс высота всасывания +9 m

Модель	мощность		вход/выход	Макс.Q (l/min)	Макс.H (m)	Макс. всасывания (m)
	(kW)	(HP)				
EKSm130	0.125	0.17	1″x1″	30	30	9
EKSm350A	0.35	0.47	1″x1″	42	44	9
EKSm550A	0.55	0.75	1″x1″	47	54	9
EKSm750A	0.75	1	1″x1″	52	60	9

Электродвигатель

- C&U подшипник
- Медная обмотка
- Термозащита электродвигателя
- Класс изоляции:: F
- Класс защиты:: IPX4
- Макс.температура окружающей среды: +40C

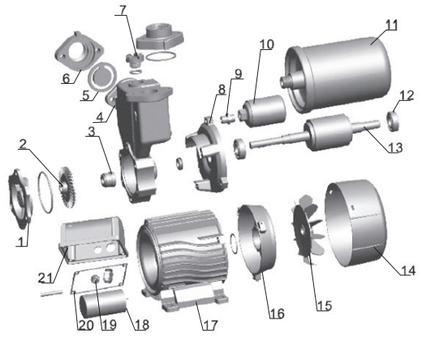

	части	материал	преимущество
1	Крышка насоса	латунь/чугун	антикоррозийое покрытие
2	рабочее колесо	латунь	
3	Мех.уплотнение	Ceramic/Carbon	
4	корпус насоса	чугун	антикоррозийое покрытие
5	обратный клапан		
6	фланец	чугун	
7	заливная пробка	латунь	
8	щит	чугун	
9	переходник	Железо	
10	реле давления		
11	бак	Железо	
12	вентилятор		
13	ротор		Сварной вал из нержавеющей стали
14	статор	PP	
15	конденсатор	PP	
16	крышка	Алюминий	
17	клеммная коробка	Алюминиевая отливка	
18	кондинсатор		
19	кабельный ввод	NBR	
20	прокладка	NBR	
21	клеммная коробка	ABS	

Двухсторонний Вихревой Насос с реверсом



EBm



латунное рабочее колесо

График

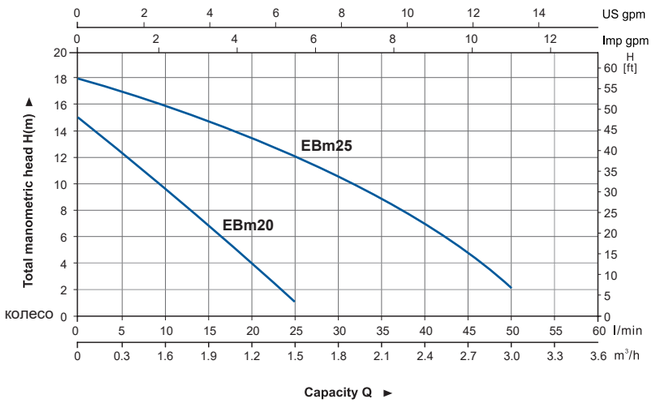

Насос

- Макс. Температура жидкости: 35°C
- Макс. температура окружающей среды: 40°C
- Макс. Высота всасывания 8м.
- Оборудованный с переключателем для реверса
- AISI 304 Крышка корпуса, рабочее колесо из латуни
- AISI304 сварной вал

Модель	мощность		вход/выход	Макс.Q (l/min)	Марс. H (m)	Макс. всасывания (m)
	(kW)	(HP)				
EBm20	0.37	0.5	3/4″x1″	25	15	8
EBm25	0.75	1.0	3/4″x1″	50	18	8

Электродвигатель

- Встроенная термозащита
- Класс изоляции F
- Класс защиты: IP 44
- 220~240V/50Hz, n=2850
- S1 непрерывный режим

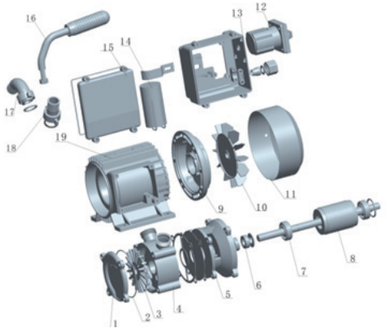

	Части	Материал
1	крышка насоса	AISI304
2	уплотнитель	NBR
3	рабочее колесо	Brass
4	корпус насоса	AISI 304
5	опора	HT200
6	торцевое уплотнение	
7	подшипник	
8	ротор	
9	щит	ZL 102
10	Вентилятор	PP-GF15
11	крышка	08F
12	реверсивный выключатель	
13	клеммная коробка	ABS
14	конденсаторг	
15	крышка клеммной коробки	ABS
16	ручка	Steel
17	колено выхода	ZCuZn38
18	вход	ZCuZn38
19	статор	

Самовсасывающий Центробежный Насос

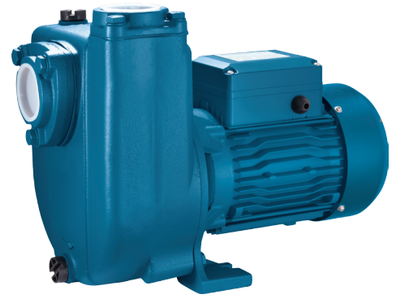

EHSm

График

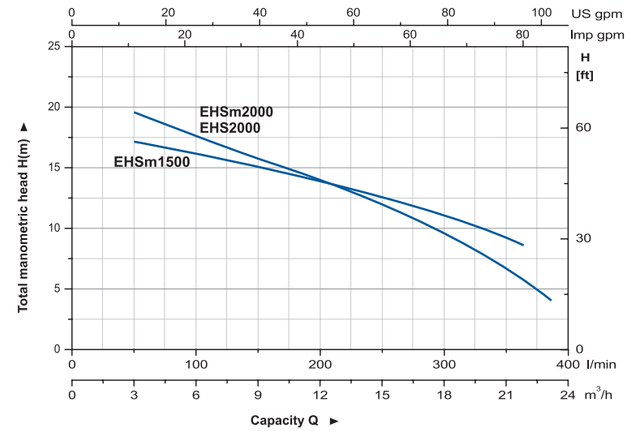

Насос

- Для чистой воды или жидкостями схожими по хим составу
- Открытое рабочее колесо
- Антиржавеющее покрытие корпуса насоса
- Высокая производительность /подходит для промышленной и аграрной деятельности
- Макс. температура жидкости: +60C
- Макс.всасывния: +8 m

Модель	мощность		вход/выход	Макс.Q (l/min)	Марс. H (m)	Макс. всасывания (m)
	(kW)	(HP)				
EHSm1500	1.5	1.5	2″x2″	360	18	8
EHSm2000	1.5	2.0	2″x2″	390	23	8
EHS2000	1.5	2.0	2″x2″	390	23	8

Электродвигатель

- Медная обмотка
- Встроенная термозащита для однофазного двигателя
- Класс изоляции : F
- Класс защиты: IPX4
- Макс. Температура жидкости +40C

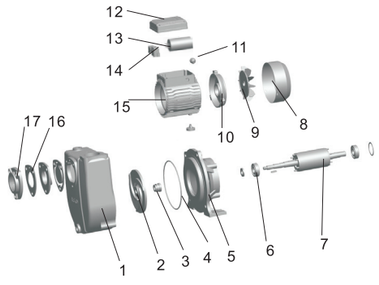

	части	материал	преимущество
1	корпус насоса	чугун	антикоррозийное покрытие
2	рабочее колесо	чугун	
3	мех. уплотнение	Ceramic/Carbon	
4	манжета	NBR	
5	опора	чугун	антикорозийное покрытие
6	подшипник		
7	ротор	холоднокатаный лист	сварной вал из нержавеющей стали
8	крышка	железо	
9	вентилятор	Noryl	
10	щит	алюминий	
11	вход кабеля	NBR	
12	крышка	ABS	
13	конденсатор		
14	клеммная колодка		
15	статор	алюминиевая отливка	холоднокатаный лист
16	уплотнитель	NBR	
17	фланец	чугун	



ECm

График

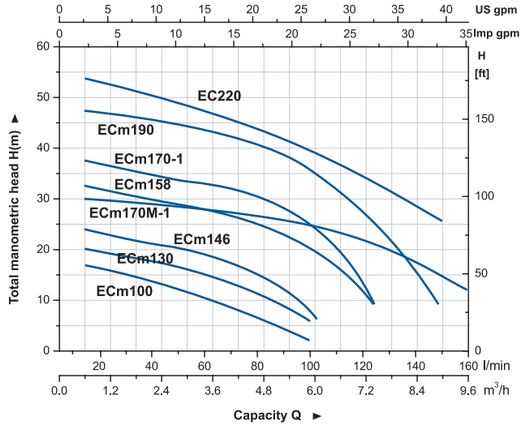

Насос

- Для чистой воды и сходных по хим составу жидкостей
- Антикоррозийное покрытие корпуса насоса
- Макс. температура жидкости: +60C
- Макс. высота всасывания: +8 m

Электродвигатель

- Медная обмотка
- Термозащита для однофазного двигателя
- Класс изоляции: F
- Класс защиты: IPX4
- Макс. температура окружающей среды: +40C

Модель	мощность (kW)	мощность (HP)	вход/выход	Макс.Q (l/min)	Макс.H (m)	Макс. всасывания (m)
ECm100	0.25	0.33	1″x1″	100	18.5	8
ECm130	0.37	0.5	1″x1″	110	23	8
ECm146	0.60	0.8	1″x1″	110	27	8
ECm158	0.75	1.0	1″x1″	121	33	8
ECm170-1	1.1	1.5	1″x1″	130	41	8
ECm170M-1	1.1	1.5	1¼″x1″	160	31	8
ECm190	1.5	2.0	1¼″x1″	150	48	8
EC220	2.2	3.0	1¼″x1″	150	55	8

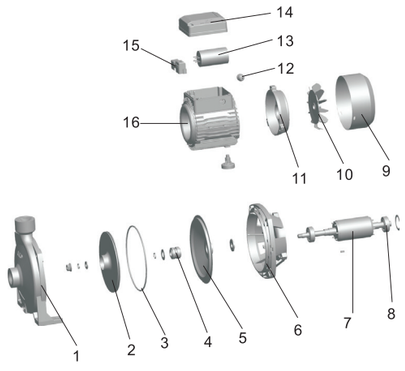

	часть	материал	преимущество
1	Корпус насоса	чугун	антикоррозийное покрытие
2	рабочее колесо	Латунь / Норил / нержавеющая сталь	
3	манжета	NBR	
4	мех. уплотнение	Ceramic/Carbon	
5	фланец	нержавеющая сталь	
6	опора	алюминий	
7	ротор	Лист холоднокатаный	
8	подшипник		
9	крышка	металл	
10	вентилятор	Noryl	
11	задняя крышка	алюминий	
12	выход кабеля	NBR	
13	конденсатор		
14	крышка клеммная	ABS	
15	клеммная коробка		
16	статор	Алюминиевая отливка	Холоднокатаный лист



ECm

График

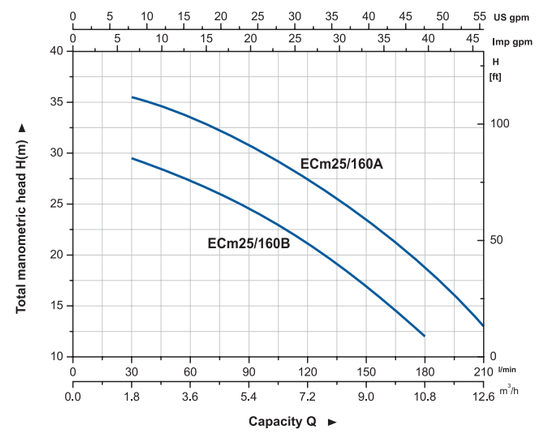

Насос

- Для чистой воды и сходных по хим составу жидкостей
- Антикоррозийное покрытие корпуса насоса
- Макс. температура жидкости:: +60C
- Макс. высота всасывания: +8 m

Модель	мощность (kW)	мощность (HP)	вход/выход	Макс.Q (l/min)	Макс.H (m)	Макс .всасывания (m)
ECm25/160A	1.5	2.0	1½″x1″	210	37	8
ECm25/160B	1.1	1.5	1½″x1″	180	31	8

Электродвигатель

- Медная обмотка
- Термозащита для однофазного двигателя
- Класс изоляции: F
- Класс защиты: IPX4
- Макс. температура окружающей среды: +40C

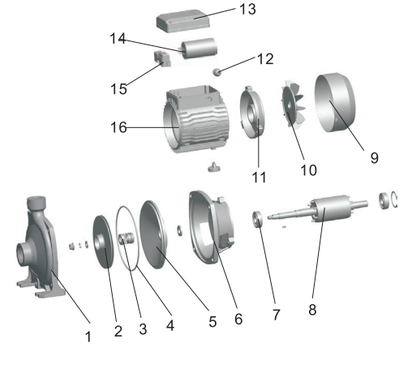

	часть	материал	преимущество
1	корпус насоса	чугун	антикоррозийное покрытие
2	рабочее колесо	Латунь/нержавеющая сталь	
3	манжета	NBR	
4	мех. уплотнение	Ceramic/Carbon	
5	фланец	сталь	антикоррозийное покрытие
6	опора	алюминий	
7	подшипник	Сварной вал из нержавеющей стали	
8	ротор	Холоднокатаный лист	
9	крышка	металл	
10	вентилятор	Noryl	
11	задняя крышка	алюминий	
12	выход кабеля	NBR	
13	крышка клеммная	ABS	
14	конденсатор		
15	клеммная коробка		
16	статор	Алюминиевая отливка	Холоднокатаный лист

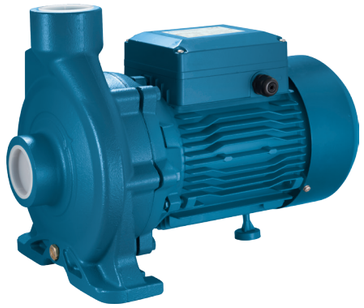

ECm

График

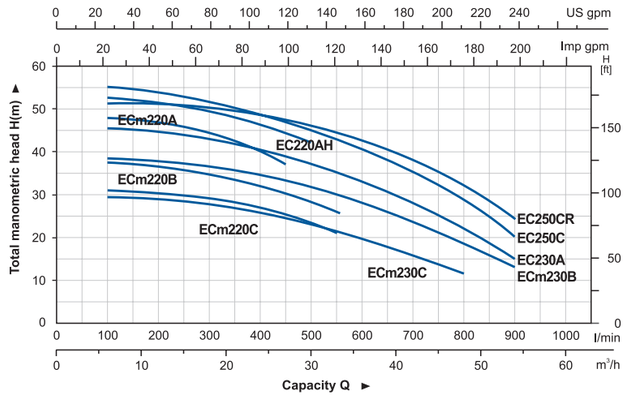

Насос

- Антикоррозийная обработка корпуса насоса
- AISI 304 вал
- Макс. температура жидкости: +60C
- Макс.высота всасывания: +8 m

Электродвигатель

- C&U подшипник
- Двигатель с медной обмоткой
- Класс изоляции: F
- Класс защиты: IPX4
- Макс. температура окружающей среды: +40 C

Модель	мощность		вход/выход	Макс. Q (l/min)	Макс. H (m)	Макс. всасывания (m)
	(kW)	(HP)				
ECm220C	2.2	3	2″x2″	550	33	8
ECm220B	3	4	2″x2″	560	38	8
ECm220A	4	5.5	2″x2″	450	49	8
EC220AH	5.5	7.5	2″x2″	500	54	8
ECm230C	3	4	2″x2″	800	30	8
ECm230B	4	5	2″x2″	900	39	8
EC230A	5.5	7.5	2″x2″	900	46.5	8
EC250C	7.5	10	2″x2″	900	56.5	8
EC250CR	7.5	10	4″x3″	900	52.5	8

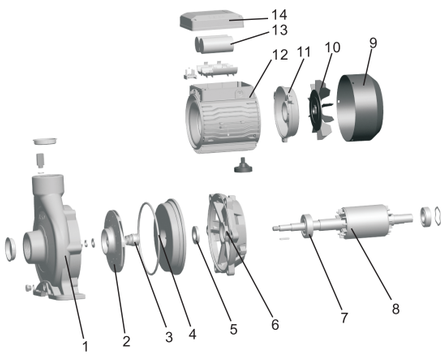

	часть	материал	преимущество
1	Корпус насоса	HT200	
2	Рабочее колесо	AISI 304 / Латунь	
3	Мех. уплотнение	Ceramic/Carbon	
4	Задняя крышк	HT200	
5	Уплотнение		
6	Опора	HT200	
7	Подшипник		
8	Ротор		Сварной вал из нержавеющей стали
9	Крышка	PP	
10	Вентилятор	PP	
11	Фланец	ZL102	
12	Статор		Холоднокатаный лист
13	Конденсатор		
14	Клеммная кобка	ABS	

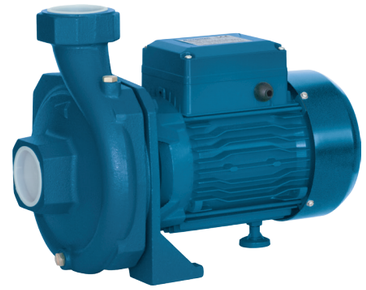

ESm

График

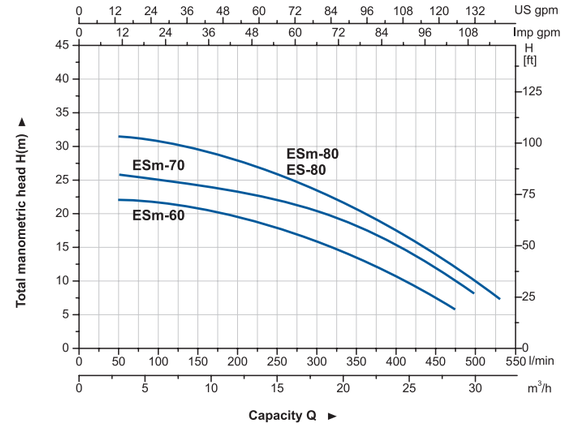

Насос

- Для чистой воды и схожих по хим составу
- Встроенная термозащита
- Макс. температура жидкости:: +60C
- Макс.высота всасывания: +8 m

Электродвигатель

- Медная обмотка
- Встроенная термозащита
- Класс изоляции: F
- Класс защиты: IPX4
- Макс. температура окружающей среды +40 C

Модель	мощность		вход/выход	Макс. Q (l/min)	Макс. H (m)	Макс. всасывания (m)
	(kW)	(HP)				
ESm-60	1.1	1.5	2″x2″	480	22	8
ESm-70	1.5	2.0	2″x2″	500	26	8
ESm-80	2.2	3.0	2″x2″	540	32	8
ES-80	2.2	3.0	2″x2″	540	32	8

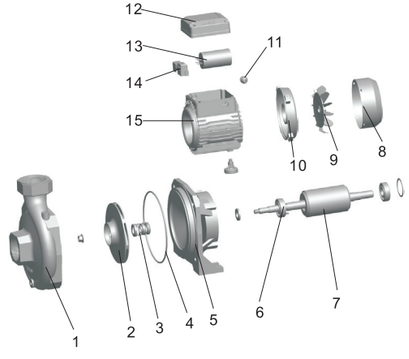

	часть	материал	преимущество
1	Корпус насоса	чугун	Антикоррозийное покрытие
2	Рабочее колесо	06Cr 19Ni 10	
3	Мех. уплотнение	Ceramic/Carbon	
4	Уплотнитель	NBR	
5	Опора	чугун	Антикоррозийное покрытие
6	Подшипник		
7	Ротор	Холоднокатаный лист	Сварной вал из нержавеющей стали
8	Крышка	железо	
9	Вентилятор	Noryl	
10	фланец	алюминий	
11	Кабельный ввод	NBR	
12	Клеммная крышка	ABS	
13	Конденсатор		
14	Клеммная коробка		
15	Статор		Холоднокатаный лист



EGm

График

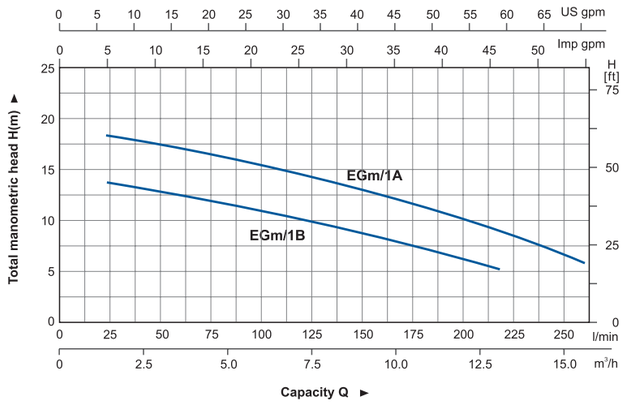

Насос

- Для чистой воды или схожими по химсоставу жидкостями
- Антикоррозийное покрытие корпуса насоса
- Макс. температура жидкости: +60C
- Макс. всасывания 8м.

Модель	мощность		вход/выход	Макс.Q (l/min)	Макс H (m)	Макс. всасывания (m)
	(kW)	(HP)				
EGm/1B	0.6	0.8	$1^1/_2$″ x $1^1/_2$″	220	15	8
EGm/1A	0.75	1.0	$1^1/_2$″ x $1^1/_2$″	260	20	8

Электродвигатель

- Медная обмотка
- Встроенная термозащита
- Класс изоляции: F
- Класс защиты: IPX4
- Макс. температура окружающей среды: +40C

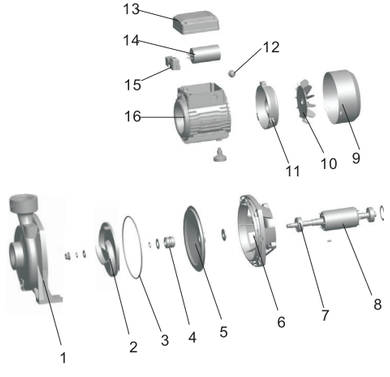

	части	материал	преимущество
1	Корпус насоса	Чугун	Антикоррозийное покрытие
2	Рабочее коолесо	Латунь	
3	Мех.уплотнение	Ceramic/Carbon	
4	Манжета	NBR	
5	Опора	Нержавеющая сталь	
6	Фланец	Чугун	Антикоррозийное покрытие
7	Подшипник		
8	Ротор	Холоднокатаный лист/вал сварной нержавеющий	
9	Крышка	Железо	
10	Вентилятор	Noryl	
11	Концевой диск	Чугун	
12	Кабельный выход	NBR	
13	Клеммная крышка	ABS	
14	Конденсатор		
15	Клеммная колодка		
16	Статор	Алюминиевая отливка из холоднокатонной стали	



EHm

График

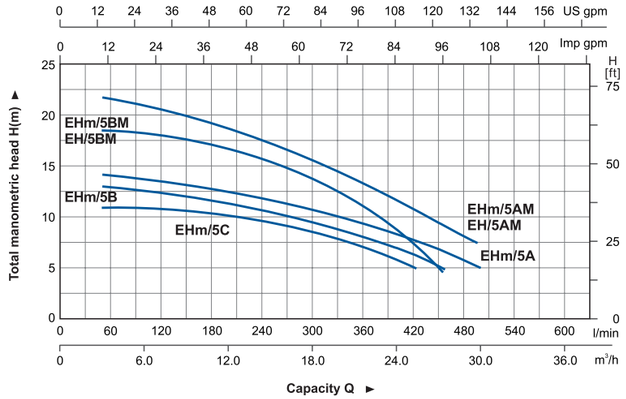

Насос

- Для чистой воды или схожими по химсоставу жидкостями
- Антикоррозийное покрытие корпуса насоса
- Высокая производительность подходит промышленного полива
- Макс. температура жидкости: +60C
- Макс. всасывания 8м.

Модель	мощность		вход/выход	Макс.Q (l/min)	Макс H (m)	Макс всасывания (m)
	(kW)	(HP)				
EHm/5C	0.6	0.8	2″x2″	420	11	8
EHm/5B	0.75	1.0	2″x2″	460	13.5	8
EHm/5A	1.1	1.5	2″x2″	500	14.5	8
EHm/5BM	1.1	1.5	2″x2″	450	18	8
EHm/5AM	1.5	2.0	2″x2″	500	22	8
EH/5BM	1.1	1.5	2″x2″	450	18	8
EH/5AM	1.5	2.0	2″x2″	500	22	8

Электродвигатель

- Медная обмотка
- Встроенная термозащита
- Класс изоляции: F
- Класс защиты: IPX4
- Макс. температура окружающей среды: +40C

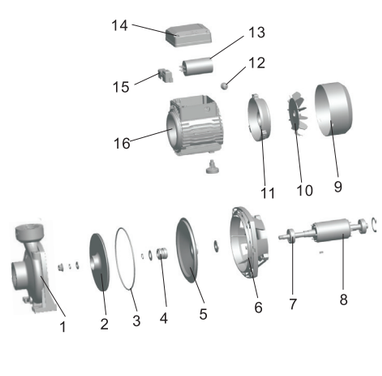

	части	материал	преимущество
1	Корпус насоса	Чугун	Антикоррозийное покрытие
2	Рабочее коолесо	Латунь	
3	Манжета	NBR	
4	Мех.уплотнениel	Ceramic/Carbon	
5	Опора	Нержавеющая сталь	
6	Фланец	Алюминий	
7	Подшипник		
8	Ротор	Холоднокатаный лист/вал сварной нержавеющий	
9	Крышка	Железо	
10	Вентилятор	Noryl	
11	Концевой диск	Чугун	
12	Кабельный выход	NBR	
13	Конденсатор		
14	Клеммная крышка	ABS	
15	Клеммная колодка		
16	Статор	Алюминиевая отливка из холоднокатонной стали	



EHm

График

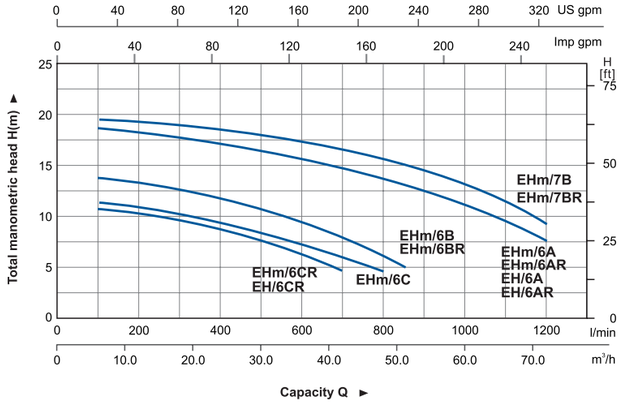

Насос

- Для чистой воды и схожими по химсоставу жидкостями
- Антикоррозийное покрытие
- Большая подача подходит для промышленного полива
- Макс. температура жидкости: +60C
- Мкс. высота всасывания 8м

Модель	мощность		вход/выход	Макс. Q (l/min)	Макс. H (m)	Макс. всасывания (m)
	(kW)	(HP)				
EHm/6C	1.1	1.5	3″x3″	800	13	8
EHm/6CR	1.1	1.5	4″x4″	700	12	8
EHm/6B	1.5	2.0	3″x3″	850	15	8
EHm/6BR	1.5	2.0	4″x4″	850	15	8
EHm/6A	2.2	3.0	3″x3″	1100	17	8
EHm/6AR	2.2	3.0	4″x4″	1100	17	8
EHm/7B	3.0	4.0	3″x3″	1200	20	8
EHm/7BR	3.0	4.0	4″x4″	1200	20	8
EH/6CR	2.2	3.0	4″x4″	700	12	8
EH/6A	2.2	3.0	3″x3″	1100	17	8
EH/6AR	2.2	3.0	4″x4″	1100	17	8

Электродвигатель

- Медная обмотка
- Встроенная термозащита
- Класс изоляции: F
- Класс защиты: IPX4
- Макс. температура окружающей среды: +40C

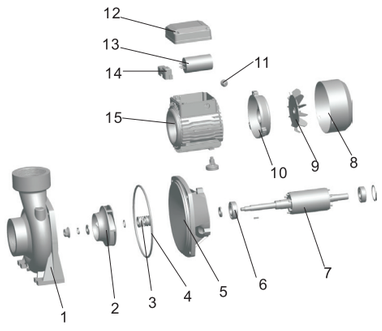

	части	материал	преимущества
1	Корпус насоса	Чугун	Антикоррозийное покрытие
2	Рабочее колесо	Латунь	
3	Мех.уплотнение	Ceramic/Carbon	
4	Уплотнитель	Нержавеющая сталь	
5	Опора	Чугун	Антикоррозийное покрытие
6	Подшипник		
7	Ротор	Холоднокатаный лист	
8	Крышка	Железо	Сварной вал из нержавеющей стали
9	Вентилятор	Noryl	
10	Фланец	Алюминий	
11	Кабельный ввод	NBR	
12	Клеммная крышка	ABS	
13	Конденсатор		
14	Клеммная колодка		
15	Статор	Алюминий	Холоднокатанная сталь



EHm

График

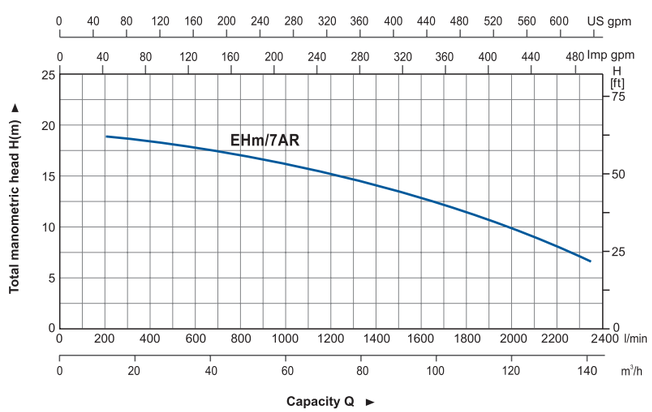

Насос

- Для чистой воды и схожими по химсоставу жидкостями
- Антикоррозийное покрытие
- Большая подача подходит для промышленного полива
- Макс. температура жидкости: +60C
- Мкс. высота всасывания 8м

Модель	мощность		вход/выход	Макс. Q (l/min)	Макс. H (m)	Макс. всасывания (m)
	(kW)	(HP)				
EHm/7AR	4	5.5	4″x4″	2350	20	8

Электродвигатель

- Медная обмотка
- Встроенная термозащита
- Класс изоляции: F
- Класс защиты: IPX4
- Макс. температура окружающей среды: +40C

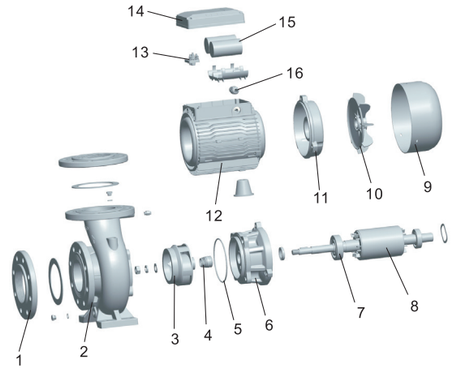

	части	материал	преимущество
1	Фланец	Чугун	Антикоррозийное покрытие
2	Корпус насоса	Чугун	
3	Рабочее колесо	Латунь	
4	Мех.уплотнение	Ceramic/Carbon	
5	Уплотнитель	Нержавеющая сталь	
6	Опора	Чугун	Антикоррозийное покрытие
7	Подшипник		
8	Ротор	Холоднокатаный лист/Сварной вал из нерж, стали	
9	Крышка	Железо	
10	Вентилятор	Noryl	
11	Фланец	Чугун	
12	Статор	NBR	
13	Клеммная колодка	ABS	
14	Клеммная крышка		
15	Конденсатор		
16	Кабельный ввод		



ENm

График

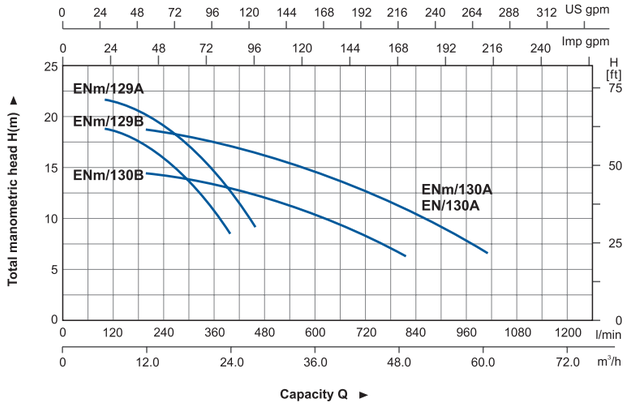

Насос

- Перенос чистой воды или неагрессивной жидкости
- Специальное антикоррозийное покрытие корпуса насоса
- Высокий поток и средний / низкий напор подходят для промышленного и сельскохозяйственного применения
- Макс. жидкостная температура: + 60 ▫
- Макс. всасывание: +8 м

Модель	мощность		вход/выход	Макс.Q (l/min)	Макс.H (m)	Макс. всасывания (m)
	(kW)	(HP)				
ENm/129B	1.1	1.5	2″x2″	400	18	8
ENm/129A	1.5	2.0	2″x2″	450	22	8
ENm/130B	1.5	2.0	3″x3″	800	14.5	8
ENm/130A	2.2	3.0	3″x3″	1000	16.5	8
EN/130A	2.2	3.0	3″x3″	1000	16.5	8

Электродвигатель

- Медная обмотка
- Встроенная термозащита для однофазного насоса
- Класс изоляции: F
- Класс защиты: IPX4
- Макс. температура окружающей среды: + 40 ▫

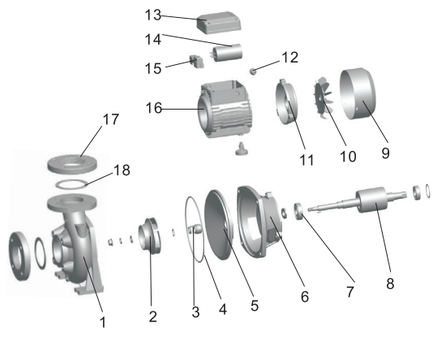

	части	материал	преимуществл
1	Корпус насос	чугун	E-покрытие
2	Рабочее колесо	Латунь	
3	Механическое уплотнение	Ceramic/Carbon	
4	Уплотнительное кольцо	NBR	
5	Крышка кронштейна	Нержавеющая сталь	
6	Суппорт	Чугун	E-покрытие
7	Подшипник		
8	Ротор	Холоднокатаный лист	Сварной вал из нержавеющей стали
9	Крышка вентилятора	металл	
10	Вентилятор	Noryl	
11	Торцевая пластина	алюминий	
12	Выходное сопло	NBR	
13	Крышка коробки	ABS	
14	Конденсатор		
15	Клеммная коробка		
16	Статор	Литье алюминия	Холоднокатаный лист
17	Фланец	Чугун	
18	Прокладка	NBR	



ECm

График

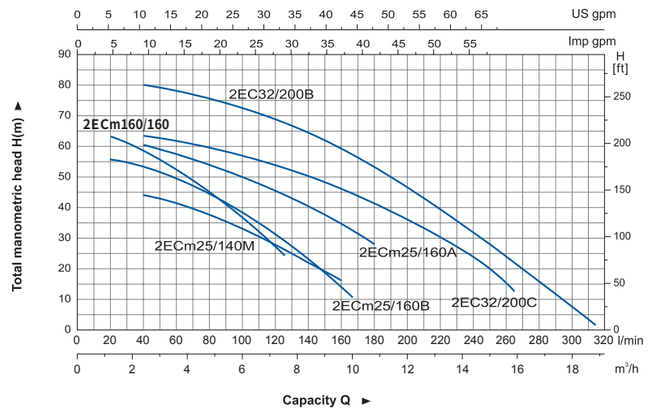

Насос

- Перенос чистой воды или неагрессивной жидкости
- Специальное антикоррозийное покрытие корпуса насоса
- AISI 304 вал
- Макс. жидкостная температура: + 60 ▫
- Макс. всасывание: +8 м

Модель	мощность		вход/выход	Макс.Q (l/min)	Макс. H (m)	Макс. всасывания (m)
	(kW)	(HP)				
2ECm25/140M	1.1	1.5	$1^1/_2$″x1″	160	47	8
2ECm160/160	1.5	2.0	$1^1/_4$″x1″	125	66	8
2ECm25/160B	1.5	2.0	$1^1/_2$″x1″	165	57.5	8
2ECm25/160A	2.2	3.0	$1^1/_2$″x1″	180	65	8
2ECm32/200C	3.0	4.0	$1^1/_2$″x$1^1/_4$″	265	65	8
2EC32/200B	4.0	5.5	$1^1/_2$″x$1^1/_4$″	315	82	8

Электродвигатель

- Медная обмотка
- Встроенная термозащита для однофазного насоса
- Класс изоляции: F
- Класс защиты: IPX4
- Макс. температура окружающей среды: + 40 ▫

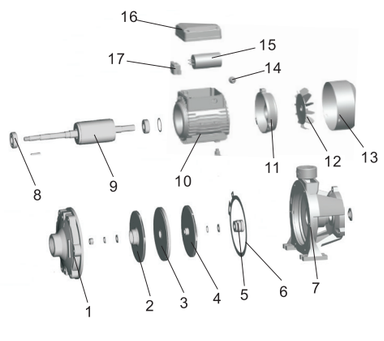

	части	материал	преимущество
1	Корпус насоса	чугун	E-покрытие
2	Рабочее колесо	латунь	
3	сепаратор	металл	
4	Рабочее колесо	латунь	
5	Механическое уплотнение	Ceramic/Carbon	
6	Уплотнительное кольцо	NBR	E-покрытие
7	Опора	чугун	
8	Подшипник		Сварной вал из нержавеющей стали
9	Ротор	Холоднокатаный лист	
10	Статор	Литье алюминия	
11	Торцевая пластина	Чугун / алюминий	
12	Вентилятор	Noryl	
13	Крышка вентилятора	металл	
14	Кабельный ввод	NBR	
15	Конденсатор		
16	Клеммная крышка	ABS	Холоднокатаный лист
17	Клеммная колодка		

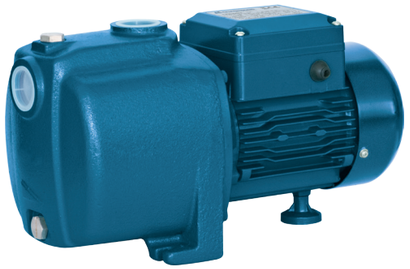

ECm

График

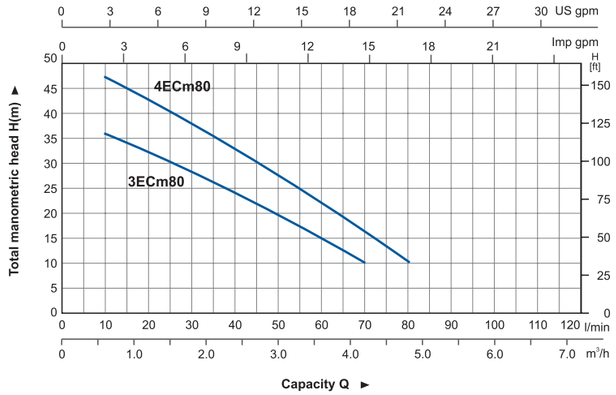

Насос

- Для чистой воды и схожими по хим составу жидкостями
- Антикоррозийное покрытие корпуса насоса
- AISI 304 вал
- Макс. температура жидкости: +60C
- Макс. всасывания 8 м

Модель	мощность		вход/выход	Макс.Q (l/min)	Макс.H (m)	Макс. всасывания (m)
	(kW)	(HP)				
3ECm80	0.45	0.6	1″x1″	75	36	8
4ECm80	0.6	0.8	1″x1″	75	36	8

Электродвигатель

- Медная обмотка
- Встроенная термозащита
- Класс изоляции: F
- Класс защиты: IPX4
- Макс.. температура окружающей среды: +40C

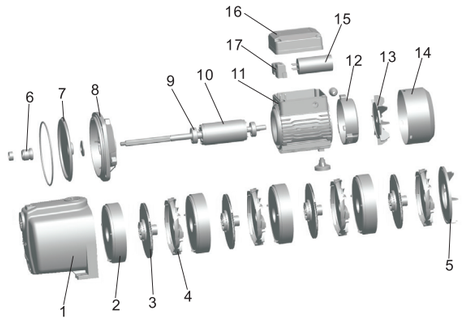

	части	материал	преимущество
1	Корпус насоса	Чугун	Антикоррозийное покрытие
2	Диффузор1	Noryl	
3	Рабочее колесо	Plastic	
4	Диффузор 2	Noryl	
5	Держатель	Noryl	
6	Мех. уплотнение	Ceramic/Carbon	
7	Крышка кронштейна	Нержавеющая сталь	
8	Опора	Чугун	Антикоррозийное покрытие
9	Подшипник		
10	Роторр	Холоднокатаный лист	Сварной вал из нерж. стали
11	Статор	Алюминий	Холоднокатанная сталь
12	Фланец	Алюминий	
13	Вентилятор	Noryl	
14	Крышка	Железо	
15	Конденсатор		
16	Клеммная крышка	ABS	
17	Клеммная коробка		

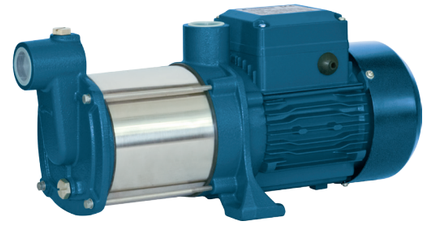

ECm

График

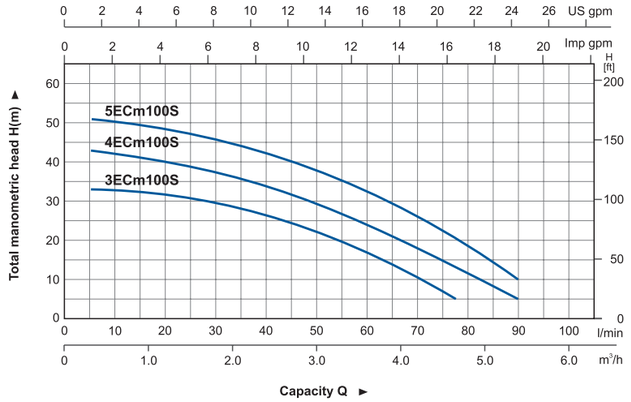

Насос

- Для чистой воды и схожими по хим составу жидкостями
- Антикоррозийное покрытие корпуса насоса
- AISI 304 вал
- Макс. температура жидкости: +60C
- Макс. всасывания 8 м

Модель	мощность		вход/выход	Макс.Q (l/min)	Макс.H (m)	Макс. всасывания (m)
	(kW)	(HP)				
3ECm100S	0.6	0.8	1″x1″	80	35	8
4ECm100S	0.75	1.0	1″x1″	90	45	8
5ECm100S	0.9	1.2	1″x1″	90	55	8

Электродвигатель

- Медная обмотка
- Встроенная термозащита
- Класс изоляции: F
- Класс защиты: IPX4
- Макс.. температура окружающей среды: +40C

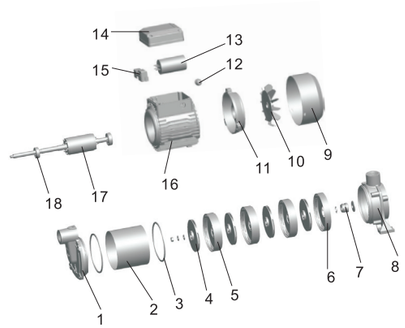

	части	материал	преимущество
1	Корпус насоса	Чугун	Антикоррозийное покрытие
2	Кожух корпуса	Нержавеющая сталь	
3	Уплотнительное кольцо	NBR	
4	Рабочее колесо	Noryl	
5	Направляющий аппарат	Noryl	
6	Диффузор	Noryl	
7	Мех. уплотнениel	Ceramic/Carbon	
8	Опора	Чугун	Антикоррозийное покрытие
9	Крышка	Железо	
10	Вентилятор	Noryl	
11	Фланец	Алюминий	
12	Выходное сопло	NBR	
13	Конденсатор		
14	Клеммная крышка	ABS	
15	Клеммная коробка		
16	Статор	Алюминий	Холоднокатанная сталь
17	Роторр	Холоднокатаный лист	Сварной вал из нерж. стали
18	Подштипник		

Самовсасывающий Многоступенчатый Центробежный Насос

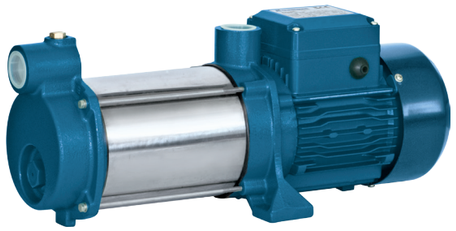

ECSm

График

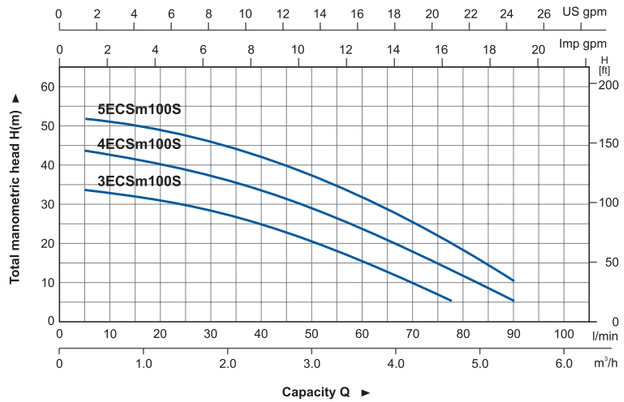

Насос

- Для чистой воды и схожими по хим составу жидкостями
- Антикоррозийное покрытие корпуса насоса
- AISI 304 вал
- Самовсасывающий
- Макс. температура жидкости:: +60C
- Макс. всасывния: +8 m

Модель	мощность		вход/выход	Макс Q (l/min)	Макс H (m)	Макс. всасывания (m)
	(kW)	(HP)				
3ECSm100S	0.6	0.8	1″x1″	80	35	8
4ECSm100S	0.75	1.0	1″x1″	90	45	8
5ECSm100S	0.9	1.2	1″x1″	90	55	8

Электродвигатель

- Медная обмотка
- Встроенная термозащита
- Класс изоляции: F
- Класс защиты: IPX4
- Макс. температура окружающей среды: +40C

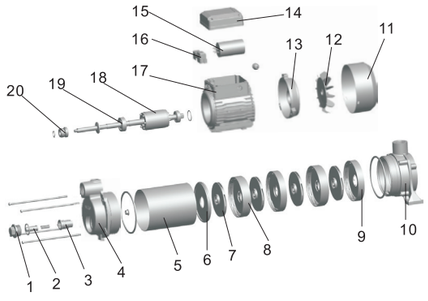

	части	материал	преимущество
1	Штепсель	Noryl	
2	Толкатель	Noryl	
3	Наконечник	Noryl	
4	Корпус насоса	Чугун	Антикоррозийное покрытие
5	Кожух насоса	Нержавеющая сталь	
6	Крышка насоса	Noryl	
7	Рабочее колесо	Noryl	
8	Сливная крышка	Noryl	
9	Диффузор	Noryl	
10	Опора	Чугун	Антикоррозийное покрытие
11	Крышка	Металл	
12	Вентилятор	Noryl	
13	Фланец	Алюминий	
14	Клемная кышка	ABS	
15	Конденсатор		
16	Клеммная колодка		
17	Статор	Алюминий	Холоднокатанная сталь
18	Ротор	Холоднокатаный лист	Сварной вал из нерж. стали
19	Подшипник		
20	Мех. уплотнение	Ceramic/Carbon	

Самовсасывающий Насос Из Нержавеющей Стали



EJm

График

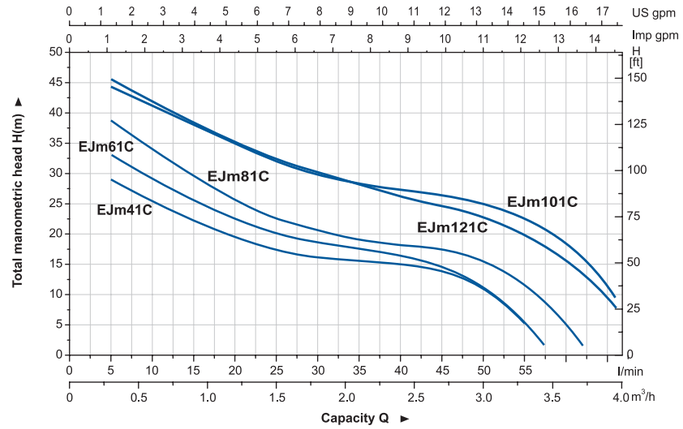

Насос

- Для чистой воды и схожими по хим составу жидкостями
- Антикоррозийное покрытие корпуса насоса
- Рабочее колесо из нержавеющей стали
- AISI 304 вал
- Макс. температура жидкости:+40C
- Макс. всасывния:: +9 m

Модель	мощность		вход/выход	Макс Q (l/min)	Макс H (m)	Макс. всасывания (m)
	(kW)	(HP)				
EJm41C	0.3	0.4	1″x1″	55	33	9
EJm61C	0.45	0.6	1″x1″	55	38	9
EJm81C	0.6	0.8	1″x1″	61	43	9
EJm101C	0.75	1.0	1″x1″	68	48	9
EJm121C	0.9	1.2	1″x1″	70	50	9

Электродвигатель

- Медная обмотка
- Встроенная термозащита
- Класс изоляции: F
- Класс защиты: IPX4
- Макс. температура окружающей среды: +40C

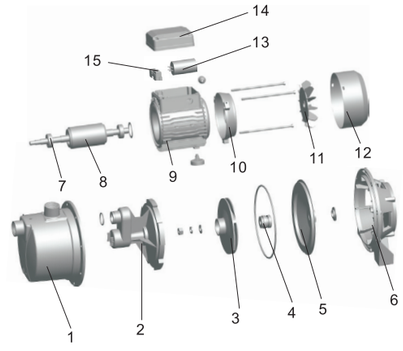

	части	материал	преимущество
1	Корпус насоса	Нержавеющая сталь	
2	Диффузор	PPO	
3	Рабочее колесо	Латунь/PPO/Нержавеющая сталь	
4	Мех. уплотнение	Ceramic/Carbon	
5	Крышка кронштейна	Нержавеющая сталь	
6	Мех. уплотнение	Алюминий	
7	Подшибник		
8	Ротор		Сварной вал из нерж. стали
9	Статор	Алюминий	
10	Задняя крышка насоса	Алюминий	
11	Вентилятор	PP	
12	Крышка	Металл	
13	Конденсатор		
14	Клеммная кышка	ABS	
15	Клеммная колодка		



EJm

График

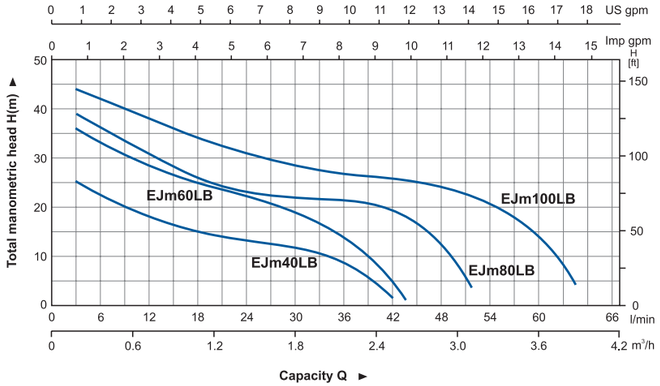

Насос

- Для воды и схожих по хим составу жидкостей
- Антикоррозийное покрытие

- PPO рабочее колесо
- AISI 304 вал
- Макс. температура жидкости: +40C
- Макс. всасывания: +9 m

Модель	мощность		вход/выход	Макс. Q (l/min)	Макс. H (m)	Макс. всасывания (m)
	(kW)	(HP)				
EJm40LB	0.3	0.4	1″x1″	42	28	9
EJm60LB	0.45	0.6	1″x1″	44	40	9
EJm80LB	0.6	0.8	1″x1″	51	42	9
EJm100LB	0.75	1.0	1″x1″	65	46	9

Электродвигатель

- Медная обмотка
- Встроенная термозащита
- Класс изоляции: F
- Класс защиты: IPX4
- Макс. температура окружающей среды: +40C

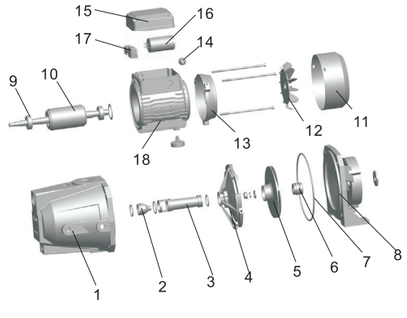

	части	материал	преимущество
1	Корпус насоса	Чугун	Антикоррозийное покрытие
2	Форсунка	PPO	
3	Трубка Вентури	PPO	
4	Диффузор	PPO	
5	Рабочее колесо	PPO	
6	Мех.уплотнение	Ceramic/Carbon	
7	Уплотнитель	NBR	
8	Опора	Чугун	Антикоррозийное покрытие
9	Подшипник		
10	Ротор		Сварной вал из нержавеющей стали
11	Крышка	Iron	
12	Вентилятор	PP	
13	Фланец	Алюминий	
14	Кабельный ввод	NBR	
15	Клеммная крышка	ABS	
16	Конденсатор		
17	Клеммный ввод		
18	Статор	Алюминиевая отливка	



EJWm

График

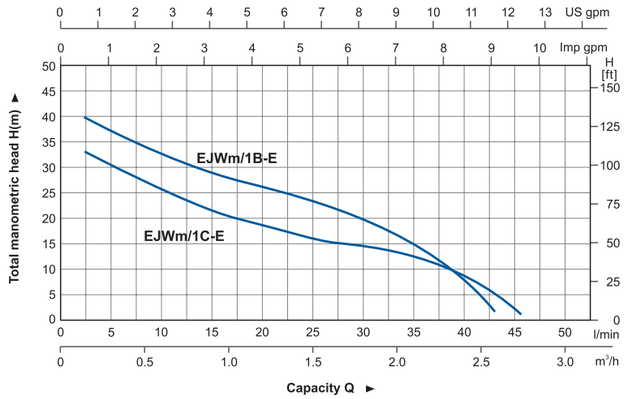

Насос

- Для воды и схожих по хим составу жидкостей
- Антикоррозийное покрытие

- Рабочее колесо из нержавеющей стали
- AISI 304 вал
- Макс. температура жидкости: +40C
- Макс. всасывания: +9 m

Модель	мощность		вход/выход	Макс. Q (l/min)	Макс. H (m)	Макс. всасывания (m)
	(kW)	(HP)				
EJWm/1C-E	0.37	0.5	1″x1″	46	35	9
EJWm/1B-E	0.5	0.7	1″x1″	46	42	9

Электродвигатель

- Медная обмотка
- Встроенная термозащита
- Класс изоляции: F
- Класс защиты: IPX4
- Макс. температура окружающей среды: +40C

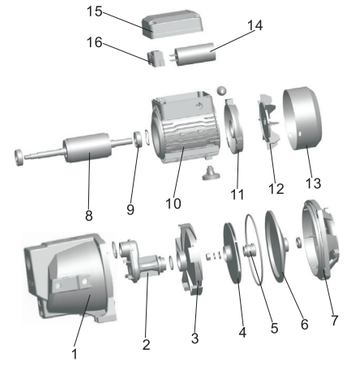

	части	материал	преимущество
1	Корпус насоса	Чугун	E-покрытие
2	Трубка Вентури	PPO	
3	Диффузор	PPO	
4	Рабочее колесо	Латунь/PPO/Нержаавеющая сталь	
5	Мех.уплотнение	Ceramic/Carbon	
6	Задняя кышка	Нержавеющая сталь	
7	Опора	Алюминий	
8	Ротор		Сварной вал из нержавеющей стали
9	Подшипник		
10	Статор	Литье алюминия	
11	Фланец	Литье алюминия	
12	Вентилятор	PP	
13	Крышка	Iron	
14	Конденсатор		
15	Клеммная крышка	ABS	
16	Клеммный ввод		



EJWm

График

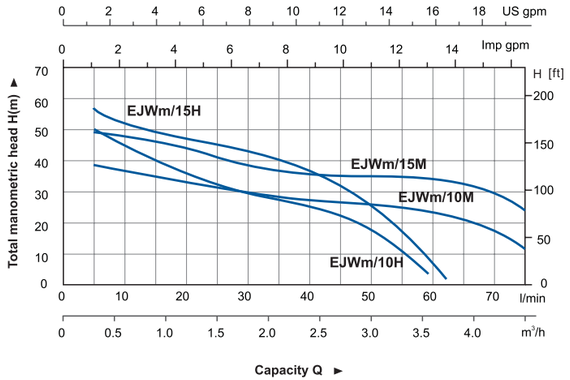

Насос

- Перенос чистой воды или неагрессивной жидкости
- Специальное антикоррозионное покрытие корпуса насоса
- Рабочее колесо из нержавеющей стали
- AISI 304 вал
- Макс. жидкостная температура: + 40 ▫
- Макс. всасывание: +9 м

Модель	мощность		вход/выход	Макс.Q (l/min)	Макс.H (m)	Макс. всасывания (m)
	(kW)	(HP)				
EJWm/10H	0.75	1.0	1″x1″	60	56	9
EJWm/15H	1.1	1.5	1″x1″	63	62	9
EJWm/10M	0.75	1.0	1″x1″	80	42	9
EJWm/15M	1.1	1.5	1″x1″	85	52	9

Электродвигатель

- Медная обмотка
- Встроенная термозащита для однофазных насосов
- Класс изоляции: F
- Класс защиты: IPX4
- Макс. температура окружающей среды: + 40 ▫

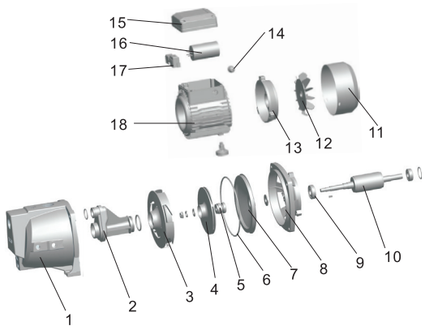

	части	материал	преимущество
1	Корпус насоса	Чугун	E-покрытие
2	Трубка Вентури	PPO	
3	Диффузор	PPO	
4	Рабочее колесо	PPO	
5	Механическое уплотнение	Ceramic/Carbon	
6	Манжета	NBR	
7	Крышка кронштейна	Нержавеющая сталь	
8	Суппорт	Aluminum	
9	Подшипник		
10	Ротор		Сварной вал из нержавеющей стали
11	Крышка вентилятора	Металл	
12	Вентилятор	PP	
13	Торцевая пластина	Алюминий	
14	Выходное сопло	NBR	
15	Клеммная крышка	ABS	
16	Конденсатор		
17	Клеммная коробка		
18	Статор	Алюминиевая отливка	



EJWm

График

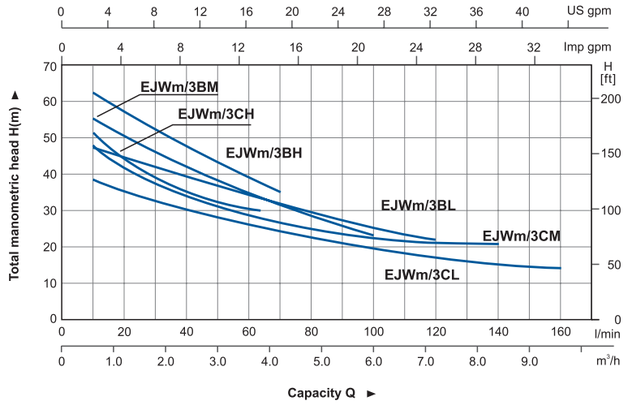

Насос

- Для воды и схожих по хим составу жидкостей
- Антикоррозийное покрытие насосной части
- Рабочее колесо из нержавеющей стали
- AISI 304 вал
- Макс. температура жидкости: +40C
- Макс. всасывания: +9 m

Модель	мощность		вход/выход	Макс.Q (l/min)	Макс.H (m)	Макс. всасывания (m)
	(kW)	(HP)				
EJWm/3CH	1.1	1.5	$1^1/_4$″x1″	80	64	9
EJWm/3CM	1.1	1.5	$1^1/_4$″x1″	140	52	9
EJWm/3CL	1.1	1.5	$1^1/_4$″x1″	180	44	9
EJWm/3BH	1.5	2.0	$1^1/_4$″x1″	70	66	9
EJWm/3BM	1.5	2.0	$1^1/_4$″x1″	100	59	9
EJWm/3BL	1.5	2.0	$1^1/_4$″x1″	120	51	9

Электродвигатель

- Медная обмотка
- Встроенная термозащита
- Класс изоляции: F
- Класс защиты: IPX4
- Макс. температура окружающей среды: +40C

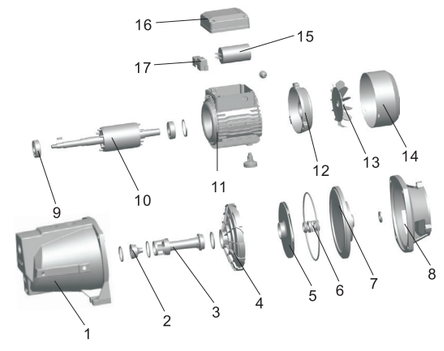

	части	материал	преимущество
1	Корпус насоса	чугун	E-покрытие
2	форсунка	PPO	
3	Внутренний канал	PPO	
4	Крышка разряда	PPO	
5	Рабочее колесо	Латунь / нержавеющая сталь	
6	Механическое уплотнение	Ceramic/Carbon	
7	Крышка кронштейна	Металл	E-покрытие
8	Опора	Литье алюминия	
9	Подшипник		
10	Ротор		Сварной вал из нержавеющей стали
11	Статор	Литье алюминия	
12	Фланец	Алюминий	
13	Вентилятор	PP	
14	Крышка вентилятора	металл	
15	Конденсатор		
16	Клеммная крышка	ABS	
17	Клеммная коробка		



EDPm255A/EDPm370A

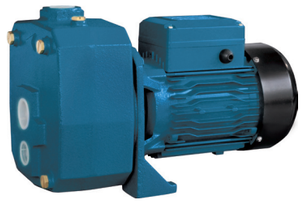

EDPm505A

График

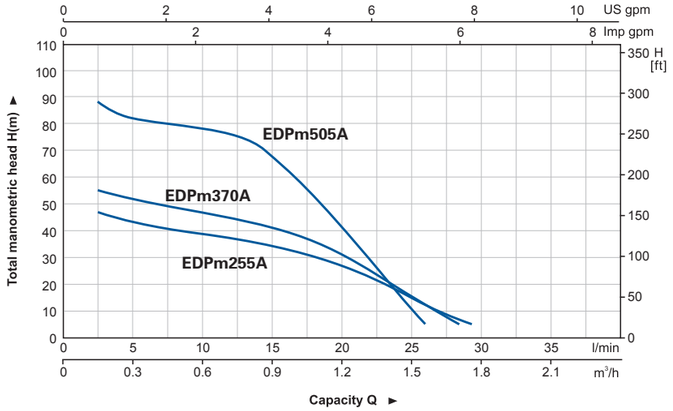

Модель	мощность		вход/выход	Макс.Q (l/min)	Макс.H (m)	Макс. всасывания (m)
	(kW)	(HP)				
EDPm255A	0.55	0.75	$1^1/_4$″x1″x1″	35	54	25
EDPm370A	0.75	1.0	$1^1/_4$″x1″x1″	35	60	25
EDPm505A	1.1	1.5	$1^1/_4$″x1″x1″	35	100	35

Насос

- Перенос чистой воды или неагрессивной жидкости
- Специальная антикоррозийная обработка
- AISI 304 вал
- Макс. температура жидкости: + 40 ▫
- Высота до 100 м
- Всасывание до 45 м

Электродвигатель

- Медная обмотка
- Встроенная тепловая защита
- Класс изоляции: F
- Класс защиты: IPX4
- Макс. температура окружающей среды: +40C

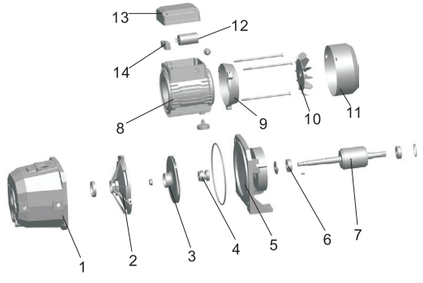

	части	материал	преимущество
1	Корпус насоса	чугун	E-покрытие
2	Крышка разряда	PPO	
3	Рабочее колесо	Brass	
4	Механическое уплотнение	Ceramic/Carbon	
5	Опора	чугун	E-покрытие
6	Подшипник		
7	Ротор		Сварной вал из нержавеющей стали
8	Статор	алюминий	
9	Фланец	алюминий	
10	Вентилятор	PP	
11	Крышка вентилятора	Iron	
12	Конденсатор		
13	Клеммная крышка	ABS	
14	Клеммная колодка		



EDPm255A/1/EDPm370A/1



EDPm505A/1

График

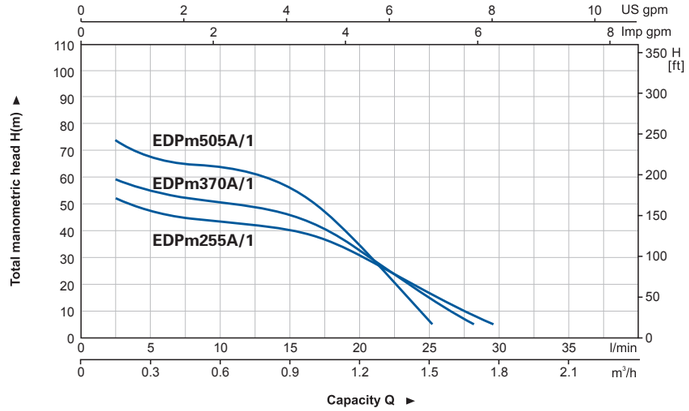

Модель	мощность		вход/выход	Макс.Q (l/min)	Макс.H (m)	Макс всасывания (m)
	(kW)	(HP)				
EDPm255A/1	0.55	0.75	$1^1/_4$″x1″ x1″	35	57	25
EDPm370A/1	0.75	1.0	$1^1/_4$″x1″ x1″	35	66	25
EDPm505A/1	1.1	1.5	$1^1/_4$″x1″ x1″	35	85	35

Насос

- Перенос чистой воды или неагрессивной жидкости
- Специальная антикоррозийная обработка
- AISI 304 вал
- Макс. температура жидкости: + 40 ▫
- Высота до 100 м
- Всасывание до 50 м

Электродвигатель

- Медная обмотка
- Встроенная тепловая защита
- Класс изоляции: F
- Класс защиты: IPX4
- Макс. температура окружающей среды: +40C

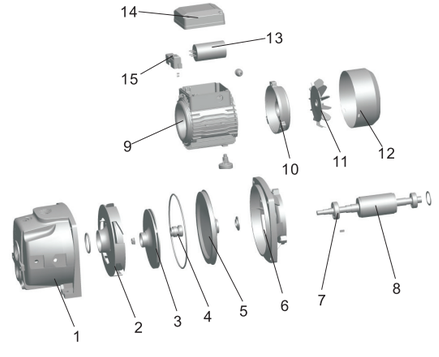

	части	материал	преимущество
1	Корпус насоса	Чугун	E-покрытие
2	Крышка разряда	Noryl	
3	Рабочее колесо	латунь	
4	Механическое уплотнеиние	Ceramic/Carbon	
5	Крышка кронштейна	Нержавеющая сталь	
6	Опора	Алюминий	
7	Ротор	Холоднокатаный лист	
8	Подшипник		Сварной вал из нержавеющей стали
9	Статор	Литье алюминия	
10	Торцевая пластина	Алюминий	Холоднокатаный лист
11	Вентилятор	Noryl	
12	Крышка вентилятора	Металл	
13	Конденсатор		
14	Клеммная крышка	ABS	
15	Клеммная колодка		



EMS

Применение

Может использоваться для перекачивания чистой воды или других жидкостей схожих по химическому составу. Применяется для водоснабжения небольших жилых построек, автоматических систем полива, малых систем кондиционирования и вспомогательного оборудования.

Насос

- AISI 304 Корпус насоса
- AISI 304 вал
- Макс.жидкостная температура: +85C
- Высота: до 1000 м

Электродвигатель

- C&U подшипник
- Двигатель с медной обмоткой
- Встроенная термозащита
- Класс изоляции: F
- Класс защиты: IPX4
- Макс.температура: +85

Расшифровка обозначений

EMS m 70 / 0.37

- 0.37 — Мощность (kW)
- 70 — Ном. расход (l/min)
- m — Однофазный мотор (Для трёхфазных отсутствует буква m)
- EMS — Центробежный Насос Из Нержавеющей Стали

Технические характеристики

Модель		мощность		l/min	0	30	40	60	80	100	120	140	160	180
Однофазный	Трёхфазный	kW	HP	m^3/h	0	1.8	2.4	3.6	4.8	6	7.2	8.4	9.6	10.8
EMSm70/0.37	EMS70/0.37	0.37	0.5	H (m)	0.5	19	18.1	15.7	12.1	-	-	-	-	-
EMSm70/0.55	EMS70/0.55	0.55	0.75		0.75	27.3	26.3	23.4	19.1	-	-	-	-	-
EMSm70/0.75	EMS70/0.75	0.75	1.0		1.0	28.5	27.8	26	23	-	-	-	-	-
EMSm120/0.55	EMS120/0.55	0.55	0.75		0.75	-	-	17.9	16.6	15.1	13.3	11.2	8.7	-
EMSm120/1.1	EMS120/1.1	1.1	1.5		1.5	-	-	26.7	25.1	23.3	21.2	19	16.4	-

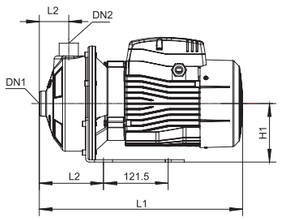

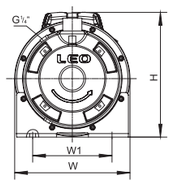

Размеры

Модель			L (mm)	W (mm)	H (mm)	L1 (mm)	L2 (mm)	W1 (mm)	H1 (mm)
	DN1	DN2							
EMS(m)70/0.37	1 1/4"	1"	332	210	224	119	55	149	110
EMS(m)70/0.55	1 1/4"	1"	332	210	224	119	55	149	110
EMS(m)70/0.75	1 1/4"	1"	381	210	234	119	55	149	110
EMS(m)120/0.55	1 1/4"	1"	332	210	224	119	55	149	110
EMS(m)120/1.1	1 1/4"	1"	381	210	234	119	55	149	110

AQUASTRONG
Центробежный Насос Из Нержавеющей Стали

График

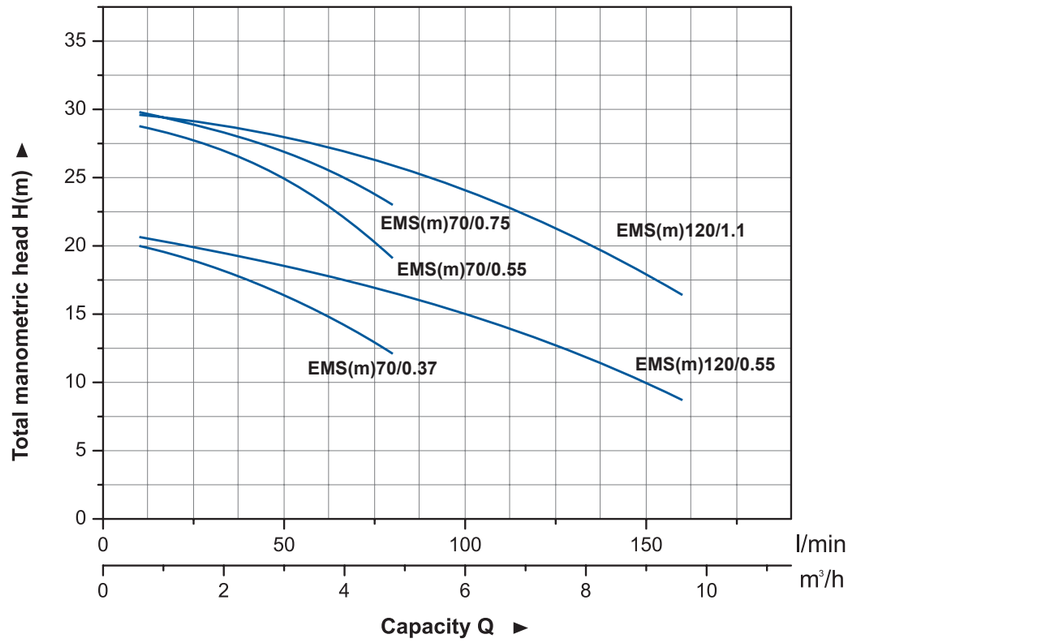

Таблица материалов

No.	Части	Материал
1	Нижняя опора	Сталь
2	Корпус насоса	AISI 304
3	Дифузор	AISI 304
4	Рабочее колесо	AISI 304
5	Уплотнитель	NBR
6	Герм. пластина	AISI 304
7	Опора	ZL102
8	Мех. уплотнение	Ceramic/Carbon
9	Подшипник	
10	Ротор	
11	Статор	
12	Вентилятор	PP
13	Фланец	ZL102
14	Крышка	PP
15	Клеммая крышка	ABS

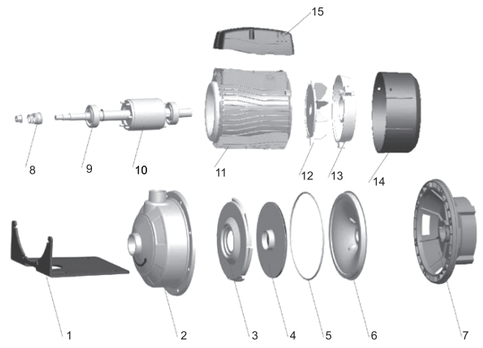

Упаковочная информация

Модель	Брутто (КГ)	L (mm)	W (mm)	H (mm)	Количество (PCS/20'TEU)
EMS(m)70/0.37	10	380	240	270	1200
EMS(m)70/0.55	11	380	240	270	1200
EMS(m)70/0.75	14	410	240	270	1104
EMS(m)120/0.55	11	380	240	270	1200
EMS(m)120/1.1	15	410	240	270	1104



EMS

Применение

Для бытового водоснабжения, повышения давления в трубопроводе,
полива сада, рыболовства и птицеводства, горнодобывающей промышленности,
повышения давления в трубах высотных зданий, для малых систем кондиционирования.

Насос

- AISI 304 Корпус насоса
- AISI 304 вал
- Макс.жидкостная температура: +85C
- Высота: до 1000 м

Электродвигатель

- C&U подшипник
- Двигатель с медной обмоткой
- Встроенная термозащита для однофазных эл/дв
- Класс изоляции: F
- Класс защиты: IPX4
- Макс.температура: +85C

Расшифровка обозначений

EMS m 210 / 1.5

- Мощность (kW)
- Ном.Производительность (l/min)
- Однофазный электродвигатель (В трёхфазном отсутствует буква m)
- Центробежный Насос Из Нержавеющей Стали

Технические характеристики

Модель		мощность		l/min	0	30	60	100	120	140	160	180	200	250	300	350	400	430	480	520
Однофазный	Трёхфазный	kW	HP	m^3/h	0	1.8	3.6	6	7.2	8.4	9.6	10.8	12	15	18	21	24	26	29	31
EMSm210/0.75	EMS210/0.75	0.75	1.0	H (m)	16.8				15.6	15.2	14.8	14.2	13.6	11.9	9.8					
EMSm210/1.1	EMS210/1.1	1.1	1.5		19.7				18.7	18.3	18.0	17.5	17.1	15.6	13.6					
EMSm210/1.5	EMS210/1.5	1.5	2.0		24.2				23.5	23.2	22.8	22.4	21.8	20.2	18.0					
EMSm210/2.2	EMS210/2.2	2.2	3.0		27.5				26.7	26.5	26.1	25.7	25.2	23.8	21.9					
EMSm370/1.1	EMS370/1.1	1.1	1.5		15.4							14.7	14.4	13.5	12.3	10.8	8.9	7.6		
EMSm370/1.5	EMS370/1.5	1.5	2.0		19.3								18.1	17.3	16.3	15.0	13.3	12.3	10.2	
EMSm370/2.2	EMS370/2.2	2.2	3.0		23.1								21.7	20.9	20.0	18.8	17.2	16.2	14.2	12.3

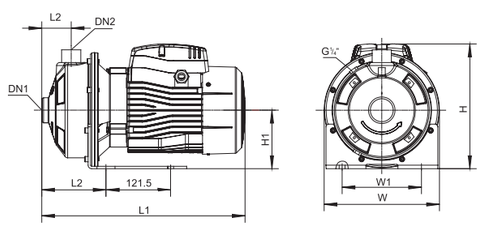

Размеры

Модель			L (mm)	W (mm)	H (mm)	L1 (mm)	L2 (mm)	W1 (mm)	H1 (mm)
	DN1	DN2							
EMS(m)210/0.75	1 1/2"	1 1/4"	392	210	234	129	55	149	110
EMS(m)210/1.1	1 1/2"	1 1/4"	392	210	234	129	55	149	110
EMS(m)210/1.5	1 1/2"	1 1/4"	440	210	250	129	55	149	110
EMS(m)210/2.2	1 1/2"	1 1/4"	440	210	250	129	55	149	110
EMS(m)370/1.1	2"	1 1/4"	392	210	234	129	55	149	110
EMS(m)370/1.5	2"	1 1/4"	440	210	250	129	55	149	110
EMS(m)370/2.2	2"	1 1/4"	440	210	250	129	55	149	110

AQUASTRONG
Центробежный Насос Из Нержавеющей Стали

График

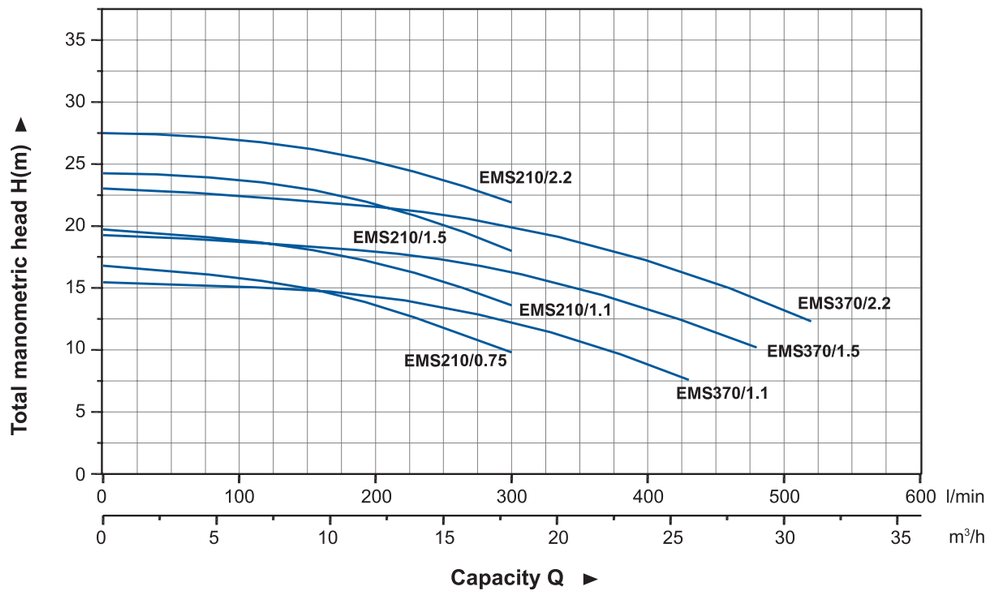

Таблица материалов

No.	Части	Материал
1	Нижний держатель	Сталь
2	Корпус насоса	AISI 304
3	Диффузор	AISI 304
4	Рабочее колесо	AISI 304
5	Уплотнитель	NBR
6	Пластина	AISI 304
7	Опора	ZL102
8	Мех. Уплотнение	Ceramic/Carbon
9	Подшипник	
10	Ротор	
11	Статор	
12	Вентилятор	PP
13	Фланец	ZL102
14	Крышка	PP
15	Клеммная крышка	ABS

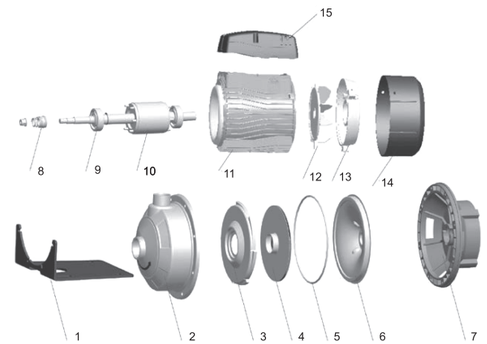

Упаковочная информация

Модель	бутто (КГ)	L (mm)	W (mm)	H (mm)	Количество (PCS/20'TEU)
EMS(m)210/0.75	14	410	240	270	1104
EMS(m)210/1.1	15	410	240	270	1104
EMS(m)210/1.5	18	465	240	270	968
EMS(m)210/2.2	20	465	240	270	968
EMS(m)370/1.1	15	410	240	270	1104
EMS(m)370/1.5	18	465	240	270	968
EMS(m)370/2.2	20	465	240	270	968



ECH

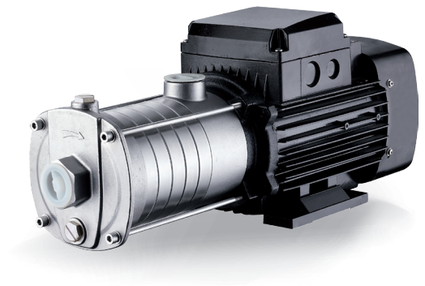

ECHS

Применение

В опрессовке труб, при сборке многонасосных станций пожаротушения и водоснабжения, в животноводстве и птицеводстве, в системах кондиционирования, в промышленных и горнообаготительных предприятиях.

Насос

- AISI 304 вал
- Макс. жидкостная температура: +85C
- Высота: до 1000 м. Над уровнем моря
- Макс. всасывания: 8 м
- Максимальное входное давление: ограничено максимальным рабочим давлением.
- Макс. рабочее давление: 10 бар
- Значение PH Жидкости: 4-10

Электродвигатель

- Мотор IE2 (мотор IE3 доступный по запросу)
- Двигатель с медной обмоткой
- Встроенная термозащита для однофазного двигателя
- Класс изоляции: F
- Класс защиты: P55
- Макс. температура окружающей среды: +40C

Расшифровка обозначений

ECH (m) 2 - 20 (S)

- Проточная часть из нержавеющей стали
- Количество рабочих колёс*10
- Ном.Производительность м3/час
- Однофазный (трёхфазный без буквы m)
- Горизонтальный Многоступенчатый Насос Из Нержавеющей Стали

Таблица Материалов

No.	части	материал
1	Крышка	08F
2	Вентилятор	PP
3	Задняя крышка	ZL 102
4	Ротор	
5	Подшипник	
6	Клеммная крышка	ZL 102
7	Статор	
8	Фланец	Cast iron
9	Выходная часть	Cast iron
10	Мех. Уплотнение	Sic/Carbon
11	Рукав	AISI 304
12	Диффузоа	AISI 304
13	Манжета	AISI 304
14	Рабочее колесо	AISI 304
15	Корпус насоса	чугун

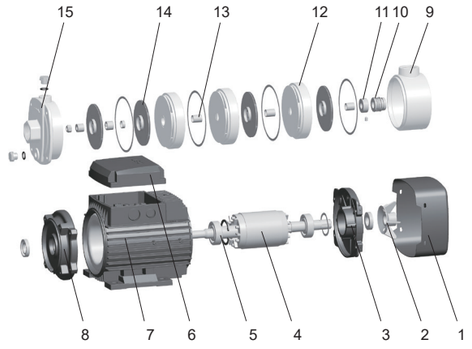

AQUASTRONG
Горизонтальный Многоступенчатый Насос Из Нержавеющей Стали

График

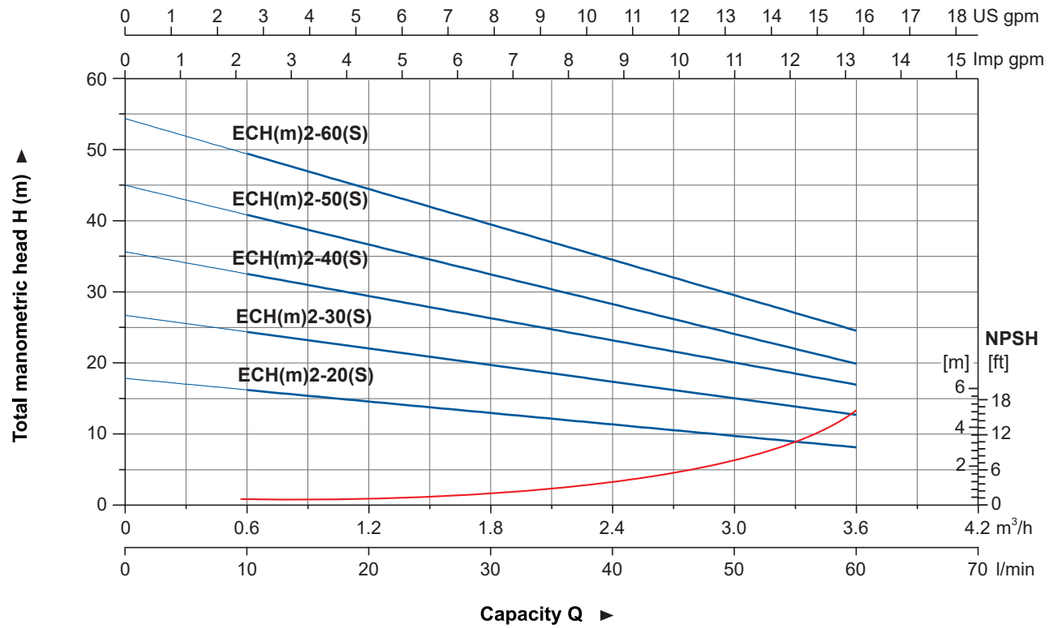

Технические параметры

Модель	Мощность		Q(m³/h)	0.6	1.2	1.8	2.4	3.0	3.6
	kW	HP	Q(l/min)	10	20	30	40	50	60
ECH(m)2-20(S)	0.37	0.5	H (m)	16	15	13	12	10	8
ECH(m)2-30(S)	0.37	0.5		24	22	20	18	16	12
ECH(m)2-40(S)	0.55	0.75		33	30	26	24	21	16
ECH(m)2-50(S)	0.55	0.75		40	37	33	30	24	19
ECH(m)2-60(S)	0.75	1.0		50	45	40	36	30	23

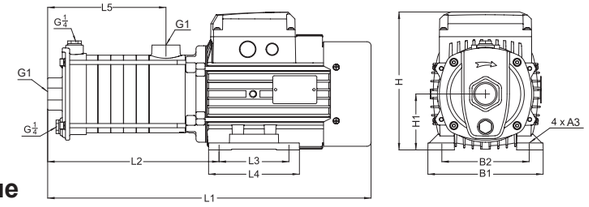

Упаковочные данные

Модель	L1	L2	L3	L4	L5	B1	B2	H	H1	A3	GW (Kgs)	L x W x H (mm)	Количество (CS/20'TEU)
ECH(m)2-20(S)	344.5	165.5	90	110	98.5	137	109	176.5	71	Φ7	11.5	420x215x243	1215
ECH(m)2-30(S)	362.5	183.5	90	110	116.5	137	109	176.5	71	Φ7	11.8	420x215x243	1215
ECH(m)2-40(S)	380.5	201.5	90	100	134.5	137	109	176.5	71	Φ7	13.2	420x215x243	1215
ECH(m)2-50(S)	399.5	220.5	90	110	153.5	137	109	176.5	71	Φ7	13.7	455x215x243	1170
ECH(m)2-60(S)	417.5	238.5	90	110	171.5	137	109	176.5	71	Φ7	14.6	455x215x243	1170

График

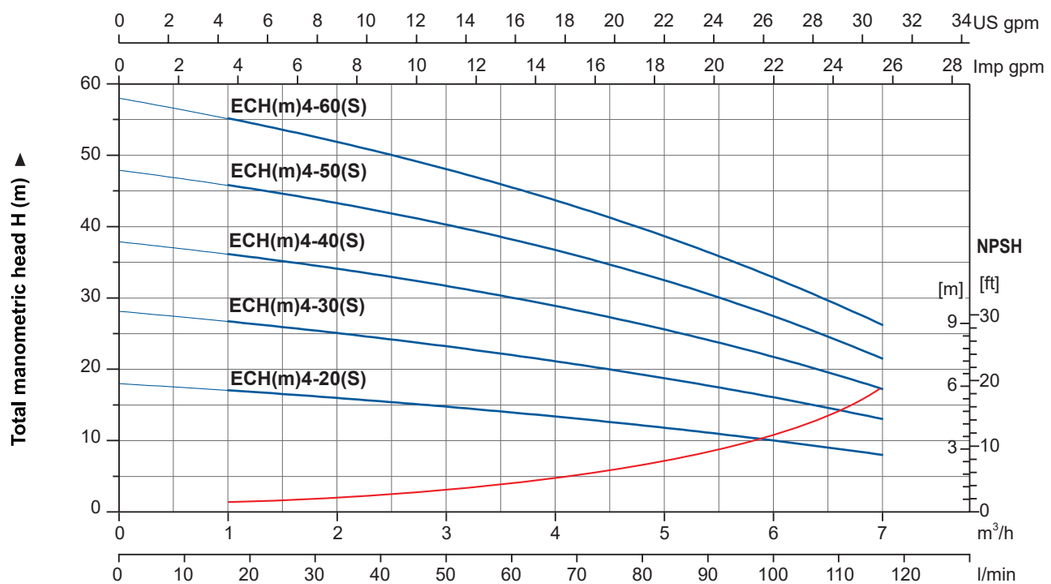

Технические параметры

Модель	мощность		Q(m³/h)	1	2	3	4	5	6	7
	kW	HP	Q(l/min)	17	33	50	67	83	100	117
ECH(m)4-20(S)	0.55	0.75	H (m)	17	16	15	13	12	10	8
ECH(m)4-30(S)	0.55	0.75		27	25	23	21	19	16	13
ECH(m)4-40(S)	0.75	1.0		36	34	32	28	26	22	17
ECH(m)4-50(S)	1.1	1.5		46	43	40	36	33	28	21
ECH(m)4-60(S)	1.1	1.5		55	52	48	43	39	33	26

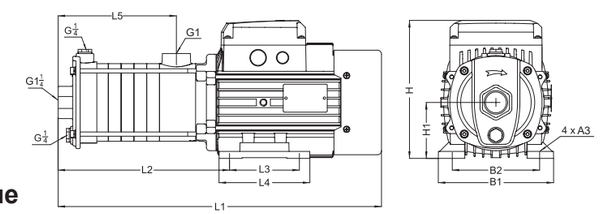

Упаковочные данные

Модель	L1	L2	L3	L4	L5	B1	B2	H	H1	A3	(Kг)	L x W x H (mm)	Количество (PCS/20'TEU)
ECH(m)4-20(S)	354	175.5	90	110	108.5	137	109	176.5	71	Φ7	13.1	420x215x243	1215
ECH(m)4-30(S)	381.5	203	90	110	136	137	109	176.5	71	Φ7	13.6	420x215x243	1215
ECH(m)4-40(S)	408.5	230	90	110	163	137	109	176.5	71	Φ7	14.7	455x215x243	1170
ECH(m)4-50(S)	484	266	100	130	190	165	125	204.5	80	Φ10	21.5	548x235x268	800
ECH(m)4-60(S)	511.5	293.5	100	130	217.5	165	125	204.5	80	Φ10	22	548x235x268	800

График

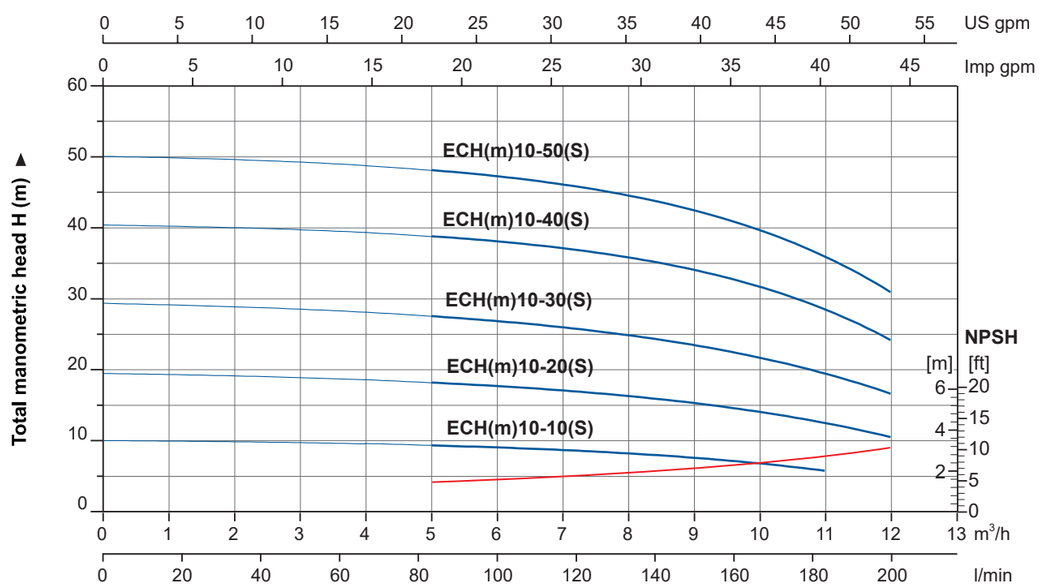

Технические параметры

Модель	мощность		Q(m³/h)	6	7	8	9	10	11	12
	kW	HP	Q(l/min)	100	117	133	150	167	183	200
ECH(m)10-10(S)	0.75	1.0	H (m)	9.1	8.7	8.2	7.7	6.8	5.8	-
ECH(m)10-20(S)	0.75	1.0		17.9	17.1	16.3	15.3	14	12.5	10.6
ECH(m)10-30(S)	1.1	1.5		27.1	26.3	24.9	23.4	21.4	19.3	16.9
ECH(m)10-40(S)	1.5	2.0		38.6	37.6	35.9	33.9	31.2	28.2	24.6
ECH(m)10-50(S)	2.2	3.0		47.8	46.4	44.4	42.2	39.5	35.9	31.1

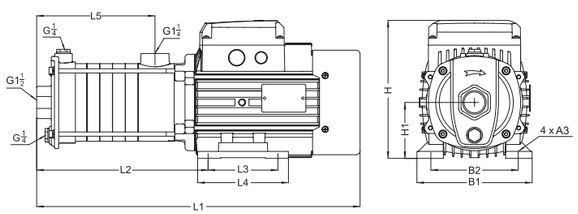

Упаковочные данные

Модель	L1	L2	L3	L4	L5	B1	B2	H	H1	A3	(Kг)	(mm)	Количество (PCS/20'TEU)
ECH(m)10-10(S)	430	212	100	130	121	165	125	204.5	80	Φ10	20.7	503x235x268	856
ECH(m)10-20(S)	430	212	100	130	121	165	125	204.5	80	Φ10	20.8	503x235x268	856
ECH(m)10-30(S)	460.5	242.5	100	130	151.5	165	125	504.5	80	Φ10	21.9	503x235x268	856
ECH(m)10-40(S)	549.5	261.5	125	150	182	180	140	217.5	90	Φ10	28.2	618x245x283	653
ECH(m)10-50(S)	579.5	291.5	125	150	212	180	140	217.5	90	Φ10	30.6	618x245x283	653

График

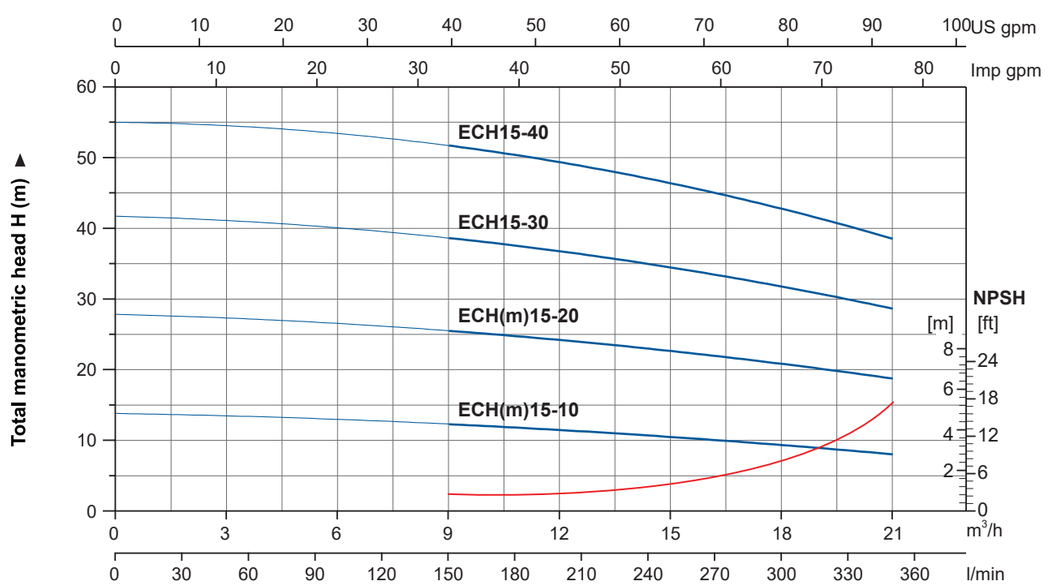

Технические данные

Модель	мощность		Q(m³/h)	9	12	15	18	21
	kW	HP	Q(l/min)	150	200	250	300	350
ECH(m)15-10	1.1	1.5	H (m)	12.4	11.6	10.6	9.4	8.2
ECH(m)15-20	2.2	3		25.6	24.1	22.7	21.1	18.8
ECH15-30	3.0	4		38.7	36.9	34.9	31.9	28.5
ECH15-40	4.0	5.5		51.8	49.7	46.8	42.9	38.3

Размерный чертёж

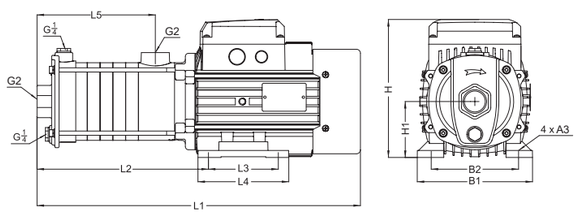

Модель	L1	L2	L3	L4	L5	B1	B2	H	H1	A3	(Kr)	(mm)	Количество (PCS/20'TEU)
ECH(m)15-10	451	233.5	100	130	139.5	165	125	204.5	80	Φ10	22.7	503x235x268	856
ECH(m)15-20	510	222	125	150	139.5	180	140	217.5	90	Φ10	30.3	557x245x283	659
ECH15-30	560	272	125	150	189.5	180	140	247.5	90	Φ10	32.2	618x245x283	620
ECH15-40	616	336.5	140	180	230	205	160	224.5	100	Φ12	39.6	687x245x290	504

График

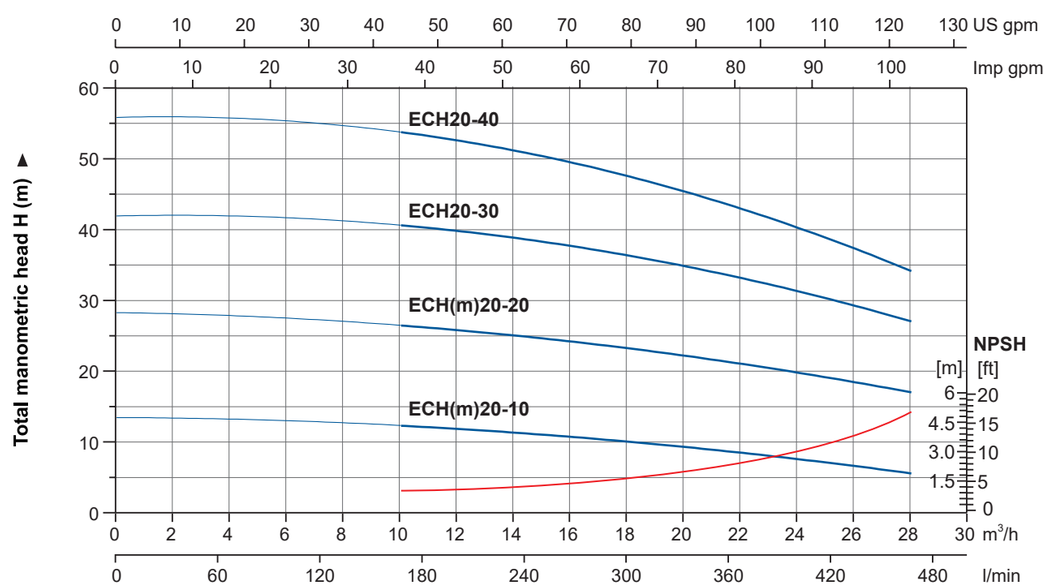

Технические данные

Модель	мощность		Q(m³/h)	12	16	20	24	28
	kW	HP	Q(l/min)	200	267	333	400	467
ECH(m)20-10	1.1	1.5	H (m)	12.1	10.8	9.5	7.8	5.7
ECH(m)20-20	2.2	3		26.1	24.4	22.4	19.8	17.2
ECH20-30	4.0	5.5		39.9	38.0	35.5	31.4	26.9
ECH20-40	4.0	5.5		52.7	50.1	45.9	40.3	34.0

Размерный чертёж

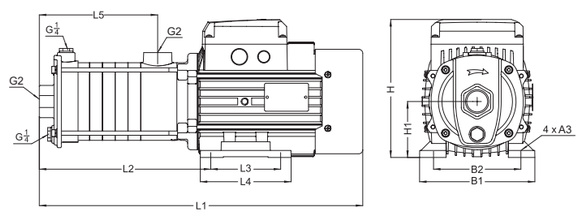

Модель	L1	L2	L3	L4	L5	B1	B2	H	H1	A3	(Kr)	(mm)	Количество (PCS/20'TEU)
ECH(m)20-10	451	233.5	100	130	139.5	165	125	204.5	80	Φ10	22.7	503x235x268	856
ECH(m)20-20	510	222	125	150	139.5	180	140	217.5	90	Φ10	30.3	557x245x283	659
ECH20-30	570.5	291	140	180	184.5	205	160	224.5	100	Φ12	38.9	687x245x290	513
ECH20-40	616	336.5	140	180	230	205	160	224.5	100	Φ12	39.4	687x245x290	504

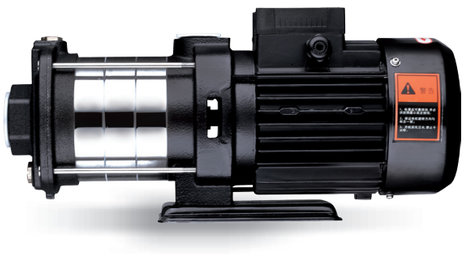

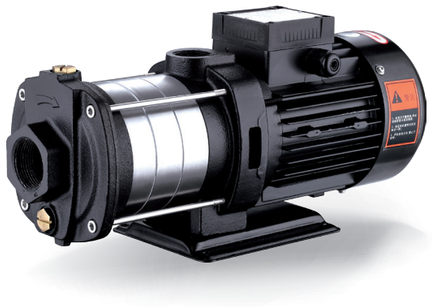

ECH-F

Применение

В опрессовке труб, при сборке многонасосных станций пожаротушения и водоснабжения, в животноводстве и птицеводстве, в системах кондиционирования, в промышленных и горнообаготительных предприятиях.

Насос

- AISI 304 вал
- Макс. температура жидкости: +60C
- Высота: до 1000 м. над уровнем моря.
- Макс. всасывания: 8 м
- Максимальное входное давление: ограничено максимальным рабочим давлением.
- Макс. рабочее давление: 10 бар
- Значение PH Жидкости: : 6.5 - 8.5

Электродвигатель

- Электродвигатель IE2
- Двигатель с медной обмоткой
- Встроенная термозащита для однофазного двигателя
- Класс изоляции: F
- Класс защиты: IPX4
- Макс. температура окружающей среды: +40C

Расшифровка обозначений

ECH (m) 2 - 20 - F

- F — Холодная вода
- 20 — Количество рабочих колёс*10
- 2 — Ном.Производительность м3/час
- (m) — Однофазный (трёхфазный без буквы m)
- ECH — Горизонтальный Многоступенчатый Насос Из Нержавеющей Стали

Таблица Материалов

No.	Части	Материал
1	Опора	чугун
2	Нижняя опора	Q235
3	Статор	ZL 102
4	Ротор	ZL 102
5	Вентилятор	PP-GF15
6	Крышка	08F
7	Вал	
8	Уплотнитель	NBR
9	Клеммная крышка	PP-GF20
10	Мех. Уплотнение	Sic/Carbon
11	Уплотнитель	NBR
12	Манжета	AISI 304
13	Корпус насоса	HT200
14	Рабочее колесо	AISI 304
15	Диффузор	AISI 304

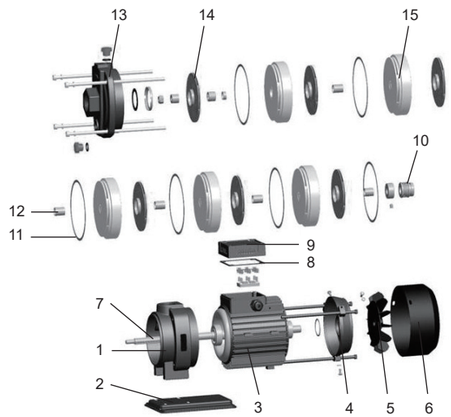

График

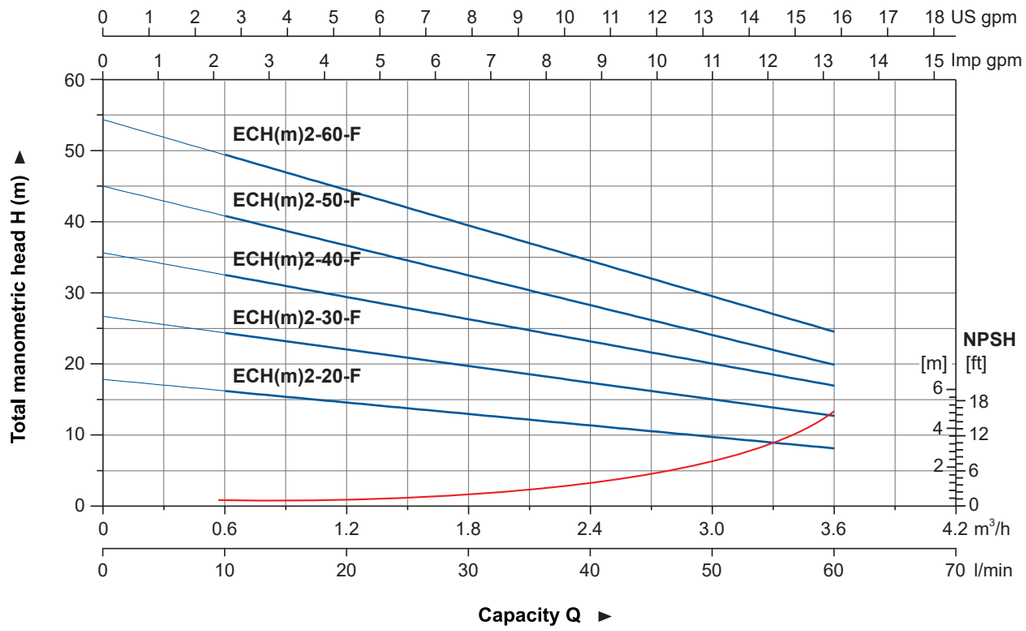

Технические параметры

Модель	мощность		Q(m³/h)	0	0.6	1.2	1.8	2.4	3.0	3.6
	kW	HP	Q(l/min)	0	10	20	30	40	50	60
ECH(m)2-20-F	0.37	0.5	H (m)	18	16	15	13	12	10	8
ECH(m)2-30-F	0.37	0.5		27	24	22	20	18	16	12
ECH(m)2-40-F	0.55	0.75		35	33	30	26	24	21	16
ECH(m)2-50-F	0.55	0.75		45	40	37	33	30	24	19
ECH(m)2-60-F	0.75	1.0		53	50	45	40	36	30	23

Размерный чертёж

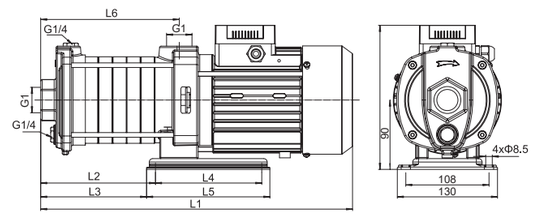

Модель	L1	L2	L3	L4	L5	L6	H		(Kr)	(mm)	Количество (PCS/20'TEU)
							1~	3~			
ECH(m)2-20-F	333	75	64	138	160	103.5	197.5	187	12.3	400x205x240	1386
ECH(m)2-30-F	352	93.5	82.5	138	160	122	197.5	187	12.6	400x205x240	1260
ECH(m)2-40-F	370	112	101	138	160	140.5	197.5	187	13.3	400x205x240	1386
ECH(m)2-50-F	389	130.5	119.5	138	160	159	197.5	187	13.8	400x205x240	1260
ECH(m)2-60-F	407	149	138	138	160	177.5	197.5	187	14.7	400x205x240	1161

График

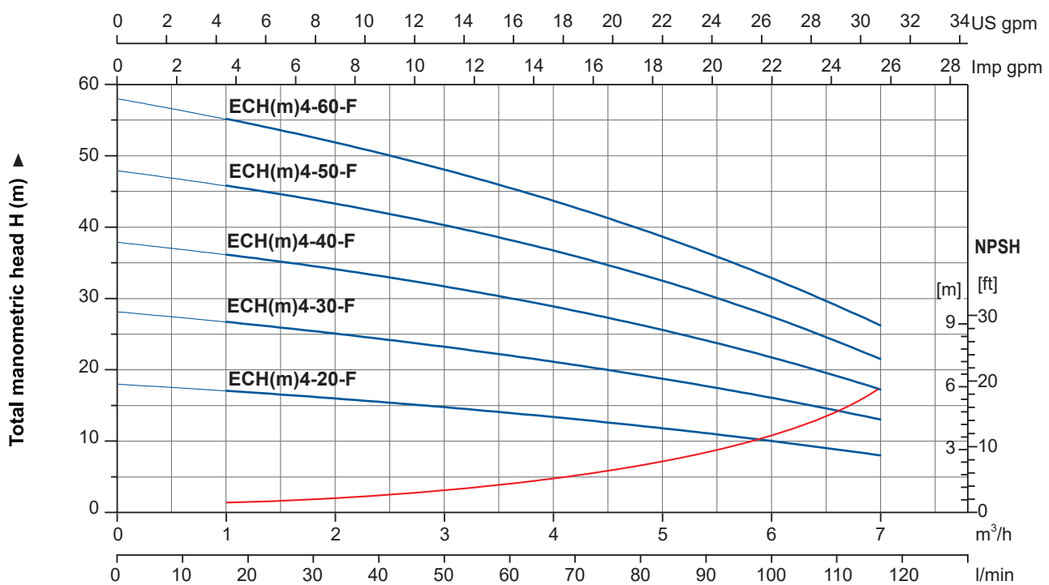

Технические параметры

Модель	Мощность		Q(m³/h)	0	1	2	3	4	5	6	7
	kW	HP	Q(l/min)	0	17	33	50	67	83	100	117
ECH(m)4-20-F	0.55	0.75	H (m)	18	17	16	15	13	12	10	8
ECH(m)4-30-F	0.55	0.75		28	27	25	23	21	19	16	13
ECH(m)4-40-F	0.75	1.0		38	36	34	32	28	26	22	17
ECH(m)4-50-F	1.1	1.5		48	46	43	40	36	33	28	21
ECH(m)4-60-F	1.1	1.5		58	55	52	48	43	39	33	26

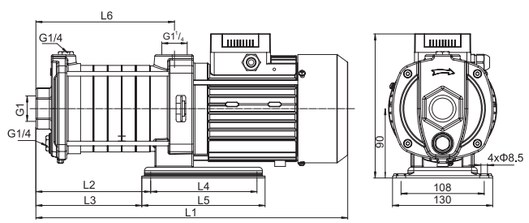

Упаковочные данные

Модель	L1	L2	L3	L4	L5	L6	H		(Кг)	(mm)	Количество (PCS/20'TEU)
							1~	3~			
ECH(m)4-20-F	342	85.5	74.5	138	160	114	197.5	187	12.8	400x205x240	1386
ECH(m)4-30-F	370	113	102	138	160	141.5	197.5	187	13	400x205x240	1386
ECH(m)4-40-F	398	140.5	129.5	138	160	169	197.5	187	14.9	455x205x240	1260
ECH(m)4-50-F	426	168	157	138	160	196.5	197.5	187	15.7	455x205x240	1260
ECH(m)4-60-F	453	195.5	184.5	138	160	224	197.5	187	15.9	485x205x240	1161

График

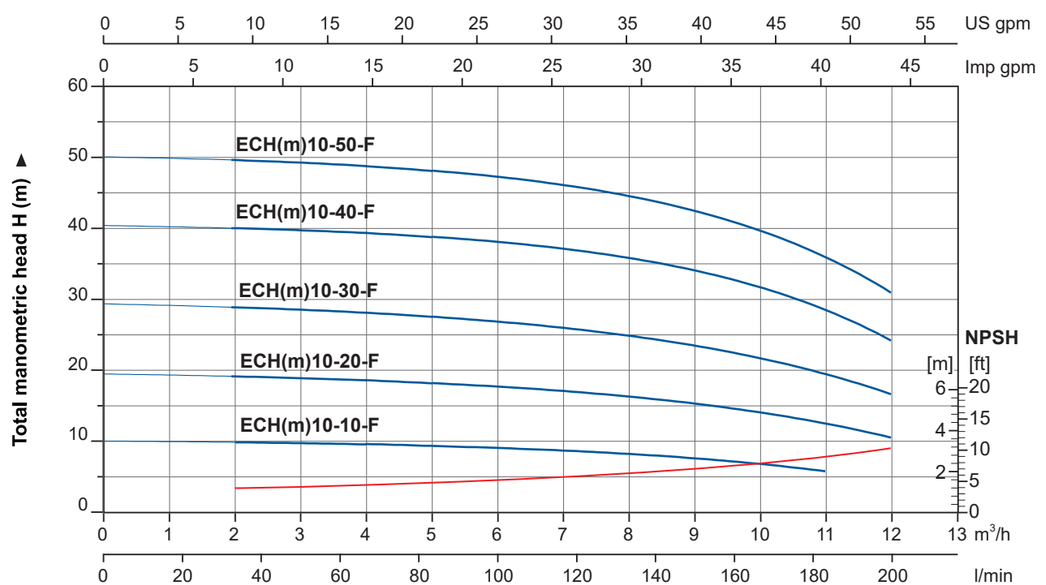

Технические параметры

Модель	Мощность		Q(m³/h)	0	2	4	6	7	8	9	10	11	12
	kW	HP	Q(l/min)	0	33	67	100	117	133	150	167	183	200
ECH(m)10-10-F	0.75	1.0	H (m)	10.1	9.8	9.6	9.1	8.7	8.2	7.7	6.8	5.8	-
ECH(m)10-20-F	0.75	1.0		19.5	19	18.7	17.9	17.1	16.3	15.3	14	12.5	10.6
ECH(m)10-30-F	1.1	1.5		29.3	28.6	28.3	27.1	26.3	24.9	23.4	21.4	19.3	16.9
ECH(m)10-40-F	1.5	2.0		38.1	39.6	39.8	38.6	37.6	35.9	33.9	31.2	28.2	24.6
ECH(m)10-50-F	2.2	3.0		49.9	49.2	49.1	47.8	46.4	44.4	42.2	39.5	35.9	31.1

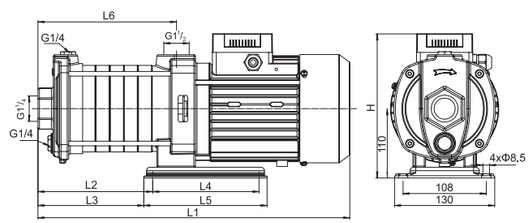

Упаковочные данные

Модель	L1	L2	L3	L4	L5	L6	H		(Кг)	(mm)	Количество (PCS/20'TEU)
							1~	3~			
ECH(m)10-10-F	398	122	111	138	160	120	232.5	226	21.5	435x275x310	896
ECH(m)10-20-F	398	122	111	138	160	120	232.5	226	21.9	435x275x310	896
ECH(m)10-30-F	428	152	141	138	160	150	232.5	226	24.3	465x275x310	756
ECH(m)10-40-F	530	194	183	138	160	187	236	230	26.1	575x275x310	686
ECH(m)10-50-F	560	224	213	138	160	217	242	230	30.4	605x275x310	637

График

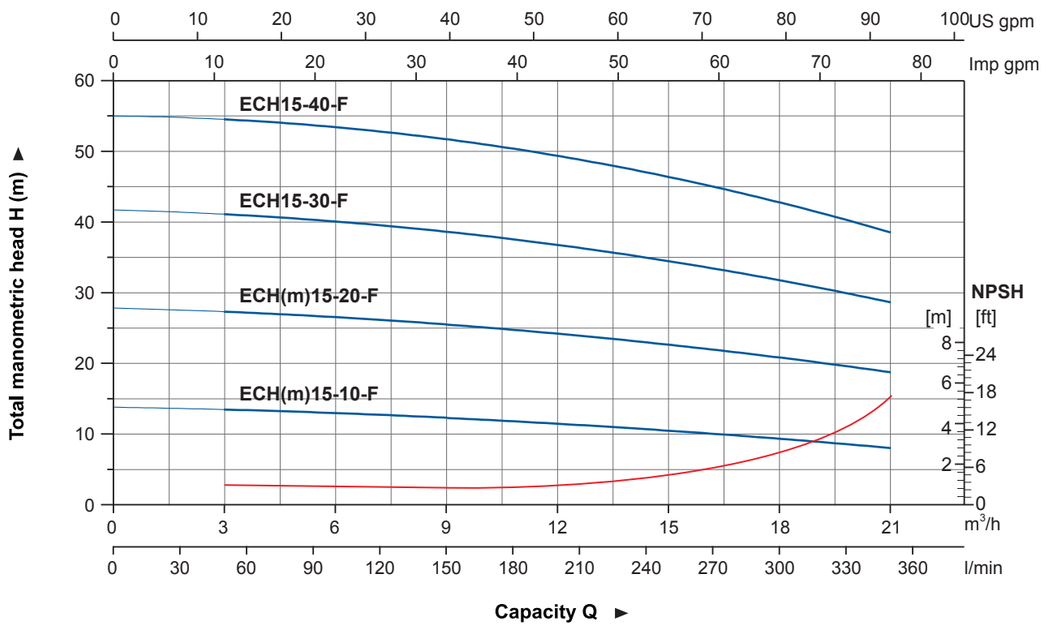

Технические параметры

Модель	мощность		Q(m³/h)	0	3	6	9	12	15	18	21
	kW	HP	Q(l/min)	0	50	100	150	200	250	300	350
ECH(m)15-10-F	1.1	1.5	H (m)	13.9	13.5	13.1	12.4	11.6	10.6	9.4	8.2
ECH(m)15-20-F	2.2	3		27.8	27.5	26.7	25.6	24.1	22.7	21.1	18.8
ECH15-30-F	3.0	4		42.1	40.9	39.8	38.7	36.9	34.9	31.9	28.5
ECH15-40-F	4.0	5.0		55.5	54.3	52.8	51.8	49.7	46.8	42.9	38.3

Размерный чертёж

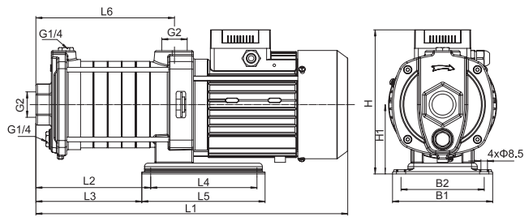

Модель	L1	L2	L3	L4	L5	L6	B1	B2	H		H1	GW (Kgs)	L x W x H (mm)	Количество (PCS/20'TEU)
									1~	3~				
ECH(m)15-10-F	419	142	131	138	160	142	130	108	232.5	226	110	23	465x275x310	756
ECH(m)15-20-F	485	149	138	138	160	142	130	108	242	230	110	29.2	530x275x310	696
ECH15-30-F	546	192	190	190	230	185	180	140	-	250	120	34.5	590x275x310	539
ECH15-40-F	591	237	217	190	230	230	180	140	-	250	120	46.5	635x275x310	430

График

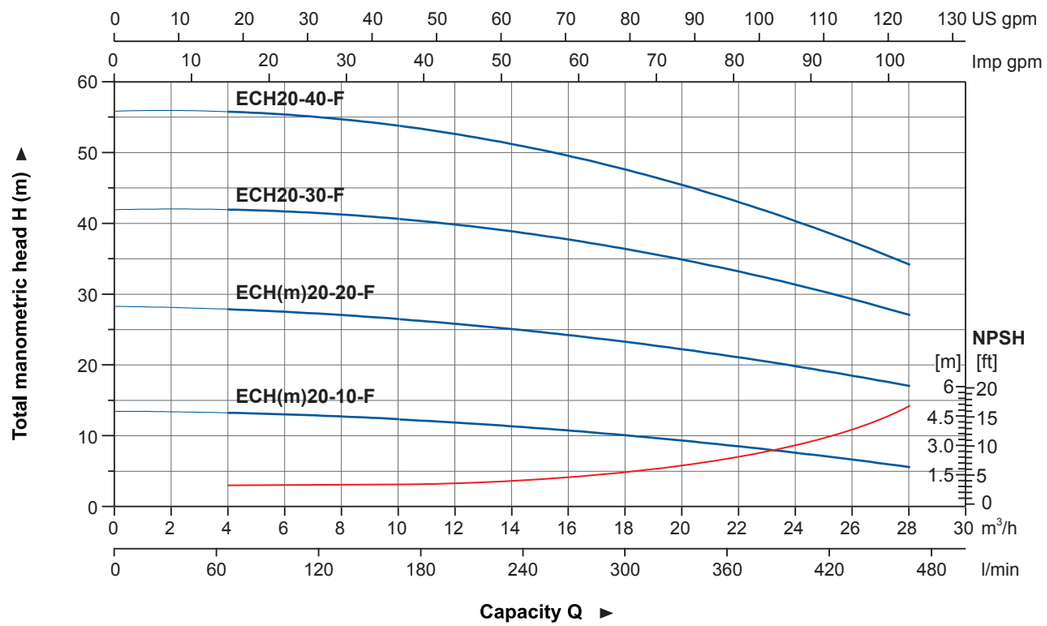

Технические параметры

Модель	мощность		Q(m³/h)	0	4	8	12	16	20	24	28
	kW	HP	Q(l/min)	0	67	133	200	267	333	400	467
ECH(m)20-10-F	1.1	1.5	H (m)	13.6	13.3	12.8	12.1	10.8	9.5	7.8	5.7
ECH(m)20-20-F	2.2	3		28.5	27.8	27.0	26.1	24.4	22.4	19.8	17.2
ECH20-30-F	4.0	5.0		42.5	41.6	40.9	39.9	38.0	35.5	31.4	26.9
ECH20-40-F	4.0	5.0		56.6	55.2	54.2	52.7	50.1	45.9	40.3	34.0

Размерный чертёж

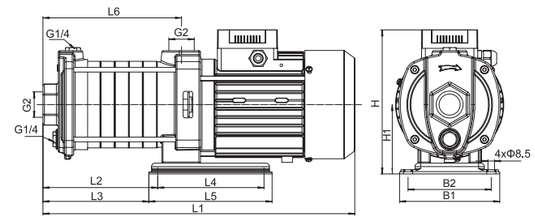

Модель	L1	L2	L3	L4	L5	L6	B1	B2	H		H1	GW (Kgs)	L x W x H (mm)	Количество (PCS/20'TEU)
									1~	3~				
ECH(m)20-10-F	419	142	131	138	160	142	130	108	232.5	226	110	23	465x275x310	756
ECH(m)20-20-F	485	149	138	138	160	142	130	108	242	230	110	29.2	530x275x310	696
ECH20-30-F	546	192	190	190	230	185	180	140	-	250	120	37.3	590x275x310	536
ECH20-40-F	591	237	217	190	230	230	180	140	-	250	120	46.5	635x275x310	430

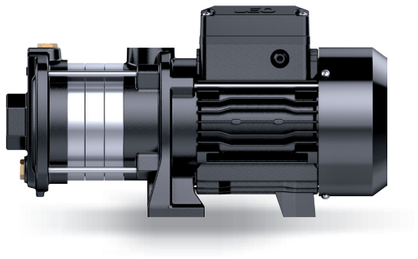

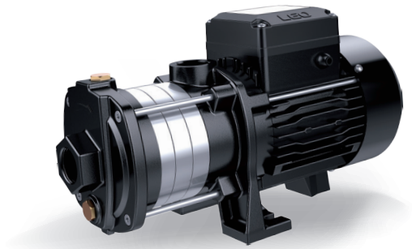

ECH-D

Применение

- Применимо к домашнему водоснабжению, поддержке оборудования, герметизации трубопроводов, поливу сада, поливу овощей в теплицах, рыбоводству и птицеводству, промышленному и горному хозяйству, водоснабжению и водоотведению предприятий и высотных зданий, центральной системе кондиционирования воздуха и т. Д.

Насос

- AISI 304 вал
- Макс. температура жидкости: + 60 ▫
- Высота над уровнем моря: до 1000 м
- Мак. всасывание: 8 м
- Макс. Давление на входе: ограничено макс. рабочим давлением
- Макс. рабочее давление: 8 бар
- Значение pH жидкости: 6,5 - 8,5

Электродвигатель

- Двигатель IE2 (двигатель IE3 доступен по запросу)
- Мотор с медной обмоткой
- Встроенная тепловая защита для однофазного двигателя
- Класс изоляции: F
- Степень защиты: IP55
- Максимум. температура окружающей среды: + 40 ▫

Расшифровка обозначений

ECH (m) 2 - 30 - D

- Холодная вода
- Количество рабочих колёс*10
- Ном.Производительность м3/час
- Однофазный (трёхфазный без буквы m)
- Горизонтальный многоступенчатый насос из нержавеющей стали

Технические параметры

Модель	мощность		Q(m^3/h)	0.6	1.2	1.8	2.4	3.0	3.6
	kW	HP	Q(l/min)	10	20	30	40	50	60
ECH(m)2-20-D	0.37	0.5	H (m)	16	15	13	12	10	8
ECH(m)2-30-D	0.37	0.5		24	22	20	18	16	12
ECH(m)2-40-D	0.55	0.75		33	30	26	24	21	16

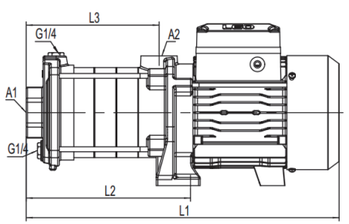

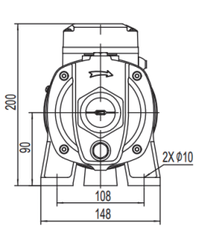

Размерный чертёж

Модель	L1	L2	L3	A1	A2
ECH(m)2-20-D	324	140	101	G1	G1
ECH(m)2-30-D	342	158	119	G1	G1
ECH(m)2-40-D	360	176	137	G1	G1

График

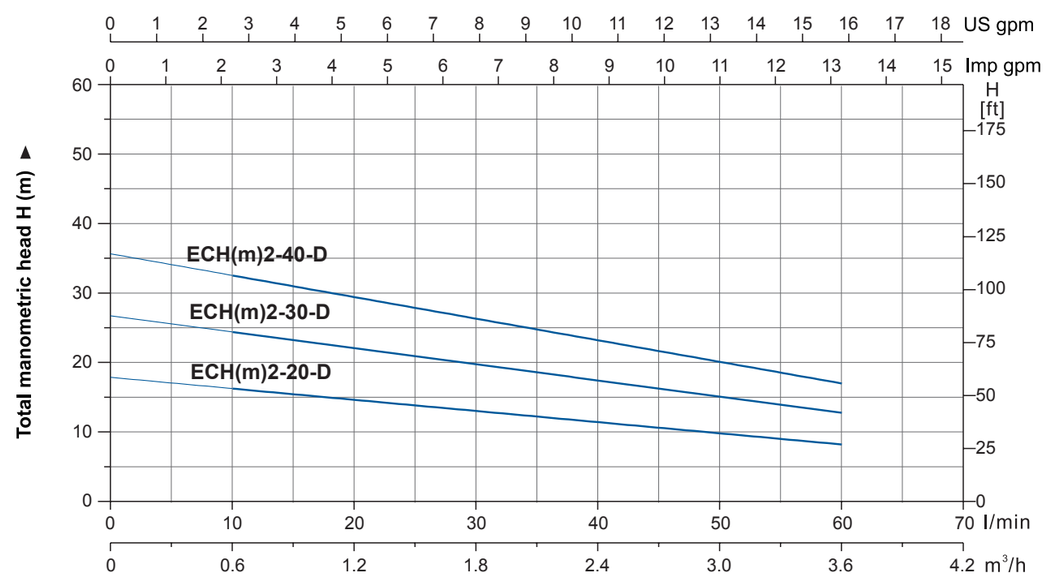

Таблица Материалов

No.	Части	Материал
1	Корпус	чугун
2	вал	AISI304
3	Упорное кольцо	PTFE
4	Диффузор	AISI304
5	Рабочее колесо	AISI304
6	Втулка	AISI304
7	Механическое уплотнение	Sic/Carbon
8	Крышка вентилятора	08F
9	Вентилятор	PP
10	Задняя крышка	ZL102
11	Подшипник	
12	Статор	
13	Ротор	
14	Опора	чугун
15	Кольцо	PTFE
16	Суппорт	PTFE

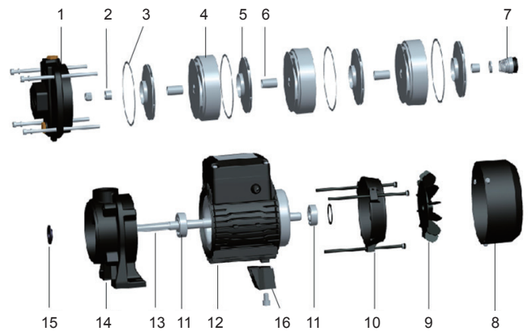

Упаковочные данные

Модель	NW (kg)		GW (kg)		L (mm)	W (mm)	H (mm)	Количество (PCS/20'TEU)
	три фазы	одна фаза	три фазы	одна фаза				
ECH(m)2-20-D	9.6	10	10.3	10.7	375	185	237	1674
ECH(m)2-30-D	10	10.3	10.7	11	375	185	237	1674
ECH(m)2-40-D	11.6	11.8	12.4	12.6	420	185	237	1508

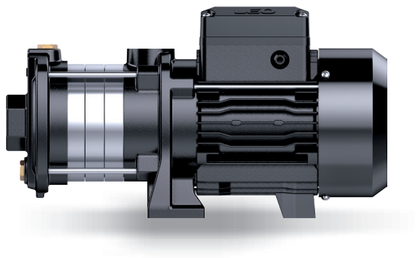

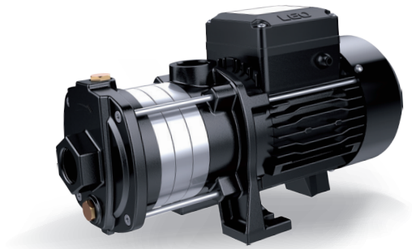

Применение

В опрессовке труб, при сборке многонасосных станций пожаротушения и водоснабжения, в животноводстве и птицеводстве, в системах кондиционирования, в промышленных и горнообаготительных предприятиях.

Насос

- AISI 304 вал
- Макс. температура жидкости: +60C
- Высота: до 1000 м. над уровнем моря.
- Макс. всасывания: 8 м
- Максимальное входное давление: ограничено максимальным рабочим давлением.
- Макс. рабочее давление: 8 бар
- Значение PH Жидкости: 6,5-8,5

Электродвигатель

- Мотор IE2 (мотор IE3 доступный по запросу)
- Двигатель с медной обмоткой
- Встроенная термозащита для однофазного двигателя
- Класс изоляции: F
- Класс защиты: P55
- Макс. температура окружающей среды: +40C

Расшифровка обозначений

ECH (m) 4 - 30 - D

- Холодная вода
- Количество рабочих колёс*10
- Ном. производительность м3/ч
- Однофазный (трёхфазный без буквы m)
- Горизонтальный Многоступенчатый Насос Из Нержавеющей Стали

Технические параметры

Модель	мощносст		Q(m^3/h)	1	2	3	4	5	6	7
	kW	HP	Q(l/min)	17	33	50	67	83	100	117
ECH(m)4-20-D	0.55	0.75	H (m)	17	16	15	13	12	10	8
ECH(m)4-30-D	0.55	0.75		27	25	23	21	19	16	13
ECH(m)4-40-D	0.75	1.0		36	34	32	28	26	22	17

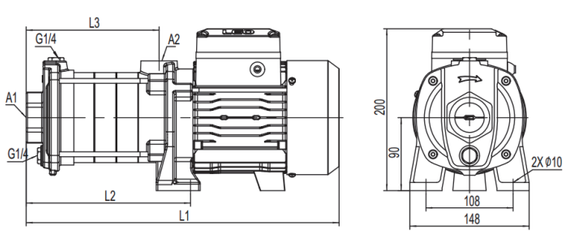

Размерный чертёж

Модель	L1	L2	L3	A1	A2
ECH(m)4-20-D	334	150	111	G1 1/4"	G1
ECH(m)4-30-D	361	177	138	G1 1/4"	G1
ECH(m)4-40-D	388	204	165	G1 1/4"	G1

AQUASTRONG
Горизонтальный Многоступенчатый Насос Из Нержавеющей Стали

График

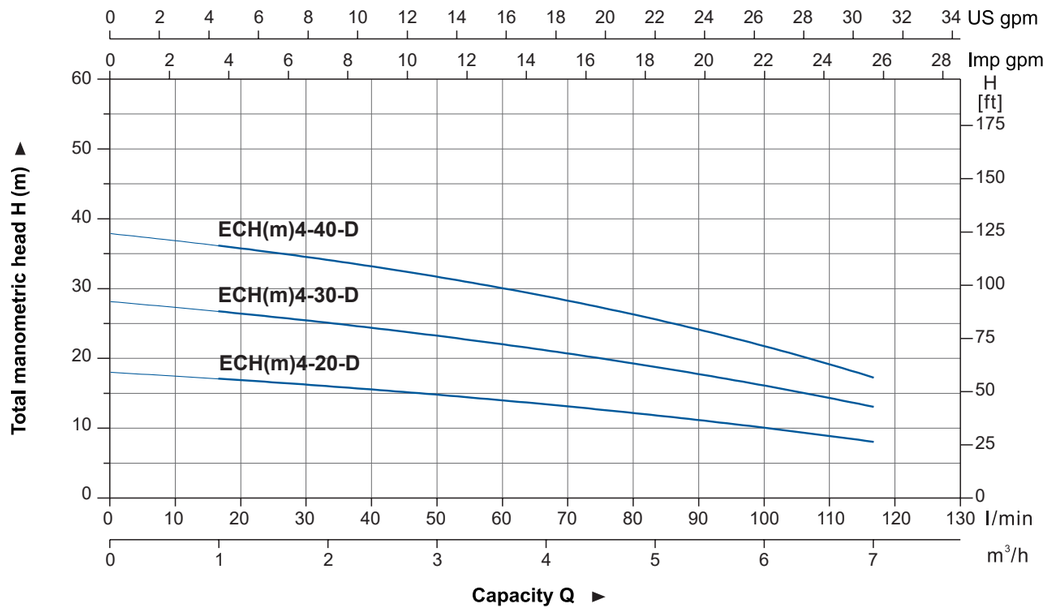

Таблица Материалов

No.	Части	Материал
1	Корпус насоса	Чугун
2	Концевая втулка вала	AISI304
3	Стопорное кольцо	PTFE
4	Диффузор	AISI304
5	Рабочее колесо	AISI304
6	Манжета	AISI304
7	Мех. Уплотнение	Sic/Carbon
8	Крышка	08F
9	Вентилятор	PP
10	Фланец	ZL102
11	Подшипник	
12	Статор	
13	Ротор	
14	Выходная часть	Чугун
15	Ворот	PTFE
16	Опора	PTFE

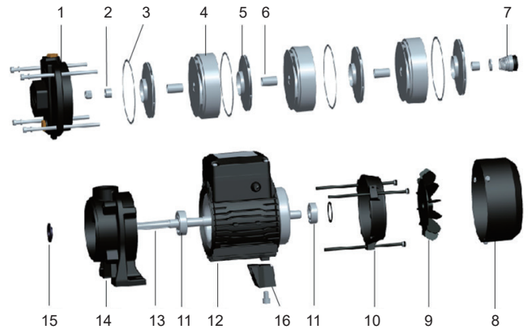

Упаковочная информация

Модель	нетто (кг)		бутто (кг)		L (mm)	W (mm)	H (mm)	Количество (PCS/20'TEU)
	три фазы	одна фаза	три фазы	одна фаза				
ECH(m)4-20-D	11	11.3	11.7	12	375	185	237	1583
ECH(m)4-30-D	11.6	11.8	12.4	12.6	420	185	237	1508
ECH(m)4-40-D	12.8	13	13.8	14	420	185	237	1357

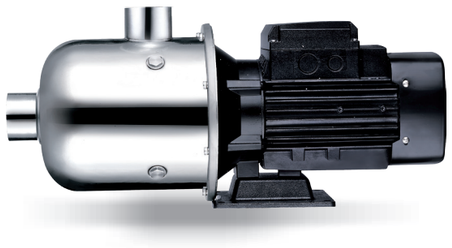



EDH

Применение

В опрессовке труб, при сборке многонасосных станций пожаротушения , водоснабжения, в животноводстве и птицеводстве, в системах кондиционирования, в промышленных и горнообаготительных предприятиях.

Насос

- AISI 304 вал
- Макс. жидкостная температура: +85C
- Высота: до 1000 м. над уровнем моря
- Макс. всасывания: 8 м
- Максимальное входное давление: ограничено максимальным рабочим давлением.
- Макс. рабочее давление: 10 бар
- Значение PH Жидкости: 4-10

Электродвигатель

- Мотор IE2 (мотор IE3 доступный по запросу)
- Двигатель с медной обмоткой
- Встроенная термозащита для однофазного двигателя
- Класс изоляции: F
- Класс защиты: P55
- Макс. температура окружающей среды: +40C

Расшифровка обозначений

EDH (m) 2 - 20

- Количество ступеней *10
- Ном. производительность м3/ч
- Однофазный (трёхфазный без буквы m)
- Горизонтальный Многоступенчатый Насос Из Нержавеющей Стали

Таблица Материалов

No.	Части	Материал
1	Корпус насоса	AISI 304
2	Опора	ZL 102
3	Нижняя опора	Cast iron
4	Статор	
5	Ротор	
6	Подшипник	
7	Фланец	ZL 102
8	Вентилятор	PP
9	Крышка	08F
10	Крышка кронштейна	AISI 304
11	Мех. Уплотнение	Sic/Carbon
12	Втулка	AISI 304
13	Диффузор 3	AISI 304
14	Диффузор 2	AISI 304
15	Манжета	AISI 304
16	Рабочее колесо	AISI 304
17	Диффузор 1	AISI 304
18	Нажимная пластина	AISI 304
19	Распорная втулка	AISI 304

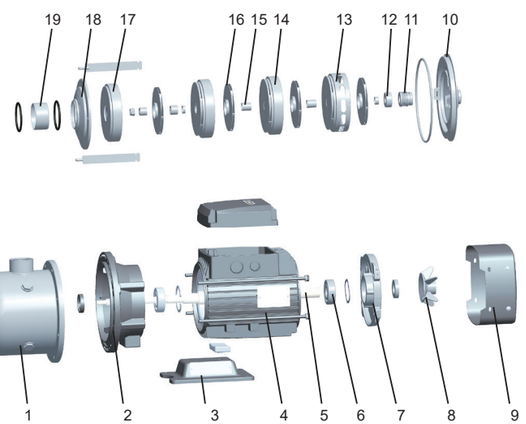

AQUASTRONG
Горизонтальный Многоступенчатый Насос Из Нержавеющей Стали

График

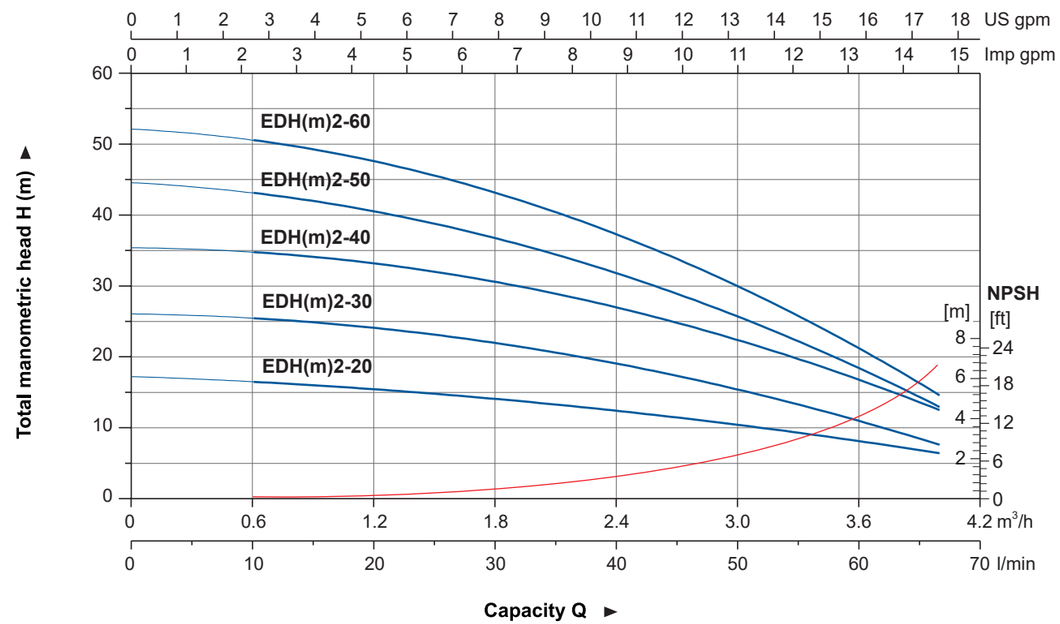

Технические параметры

Модель	мощность		Q(m³/h)	0.5	1	1.5	2	2.5	3	3.5	4
	kW	HP	Q(l/min)	8.3	16.7	25	33.3	41.7	50	58.3	66.7
EDH(m)2-20	0.37	0.5	H (m)	16.7	16.2	15	14	11	10.6	8.8	6.5
EDH(m)2-30	0.37	0.5		25.8	24.3	23.8	21.3	17	16.1	12.5	7.2
EDH(m)2-40	0.55	0.75		34.8	34.1	33.2	30.7	23	22.9	18.4	12.6
EDH(m)2-50	0.55	0.75		43.5	42.1	39.5	35.9	29	25.7	19.6	13.5
EDH(m)2-60	0.75	1.0		50.8	49.2	45.6	41.5	35	30.4	23.4	14.3

Размерный чертёж

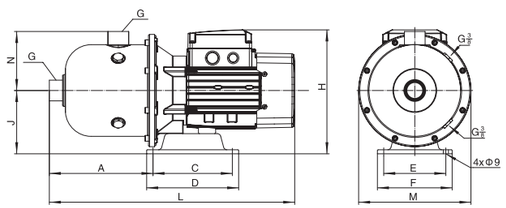

Модель	L	A	C	D	E	F	G	H	J	M	N	(Kr)	(mm)	Количество (PCS/20'TEU)
EDH(m)2-20	427	180	138	160	108	130	G1	216	110	Φ195	103	10.7	465x225x270	1044
EDH(m)2-30	427	180	138	160	108	130	G1	216	110	Φ195	103	11.1	465x225x270	1044
EDH(m)2-40	427	180	138	160	108	130	G1	216	110	Φ195	103	12.4	465x225x270	1044
EDH(m)2-50	427	180	138	160	108	130	G1	216	110	Φ195	103	12.8	465x225x270	1044
EDH(m)2-60	427	180	138	160	108	130	G1	216	110	Φ195	103	13.8	465x225x270	1044

График

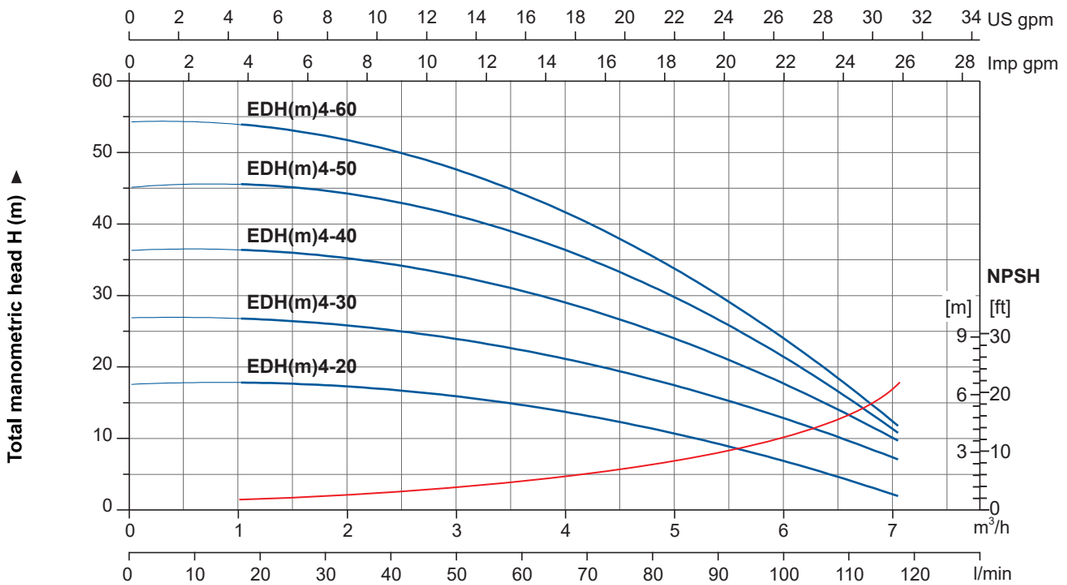

Технические параметры

Модель	мощность		Q(m³/h)	1	2	3	4	4.5	5	6	7
	kW	HP	Q(l/min)	17	33	50	67	75	83	100	117
EDH(m)4-20	0.55	0.75	H (m)	17.8	17.2	16.1	14.3	12	11.3	6.3	2.3
EDH(m)4-30	0.55	0.75		26.7	26.4	24.6	22.1	18	16.8	13.5	7.3
EDH(m)4-40	0.75	1.0		36.1	35.2	32.9	29.9	25	24.7	18.6	9.2
EDH(m)4-50	1.1	1.5		45.7	43.6	40.5	37	32	31.8	21.8	10
EDH(m)4-60	1.1	1.5		53.6	52	47	42.5	37	35	23	12

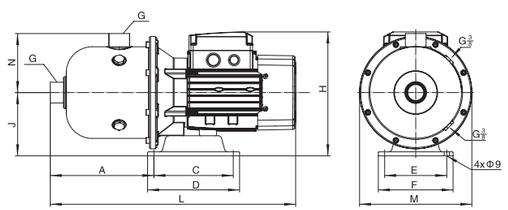

Размерный чертёж

Модель	L	A	C	D	E	F	G	H	J	M	N	GW (Kgs)	(mm)	Количество (PCS/20'TEU)
EDH(m)4-20	427	180	138	160	108	130	G1¼	216	110	Φ195	103	11.5	465x225x270	1044
EDH(m)4-30	427	180	138	160	108	130	G1¼	216	110	Φ195	103	12.9	465x225x270	1044
EDH(m)4-40	427	180	138	160	108	130	G1¼	216	110	Φ195	103	13.8	465x225x270	1044
EDH(m)4-50	480	180	138	160	108	130	G1¼	245	120	Φ195	103	18.2	515x225x297	870
EDH(m)4-60	480	180	138	160	108	130	G1¼	245	120	Φ195	103	18.6	515x225x297	870

График

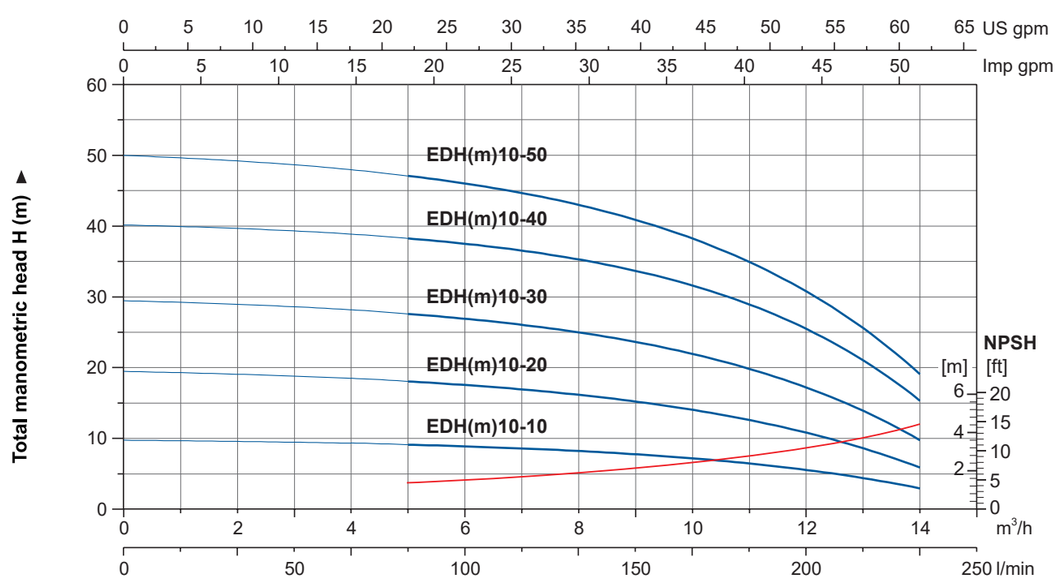

Технические параметры

Модель	мощность		Q(m³/h)	6	7	8	9	10	11	12	13	14
	kW	HP	Q(l/min)	100	117	133	150	167	183	200	217	233
EDH(m)10-10	0.75	1.0	H (m)	9.1	8.7	8.3	7.8	7.1	6.4	5.4	4.4	3.1
EDH(m)10-20	0.75	1.0		17.9	17.1	16.3	15.3	13.9	12.4	10.7	8.4	6.2
EDH(m)10-30	1.1	1.5		27.5	26.5	25.2	23.6	21.7	19.3	17	14	10
EDH(m)10-40	1.5	2.0		38.7	37.2	35.9	33.9	31.6	28.7	24.9	19.7	15.9
EDH(m)10-50	2.2	3.0		47.2	45.4	43.6	41	38.2	34.2	30	24.5	18

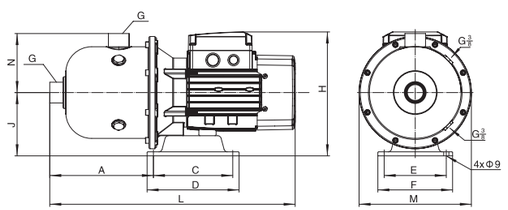

Размерный чертёж

Модель	L	A	C	D	E	F	G	H	J	M	N	GW (Kgs)	(mm)	Количество (PCS/20'TEU)
EDH(m)10-10	568	278	138	160	108	130	G2	245	120	Φ233	140	21.5	610x265x317	540
EDH(m)10-20	568	278	138	160	108	130	G2	245	120	Φ233	140	22	610x265x317	540
EDH(m)10-30	568	278	138	160	108	130	G2	245	120	Φ233	140	23	610x265x317	540
EDH(m)10-40	626	287	138	160	108	130	G2	248	120	Φ233	140	29	660x265x317	480
EDH(m)10-50	626	287	138	160	108	130	G2	248	120	Φ233	140	30.7	660x265x317	480

График

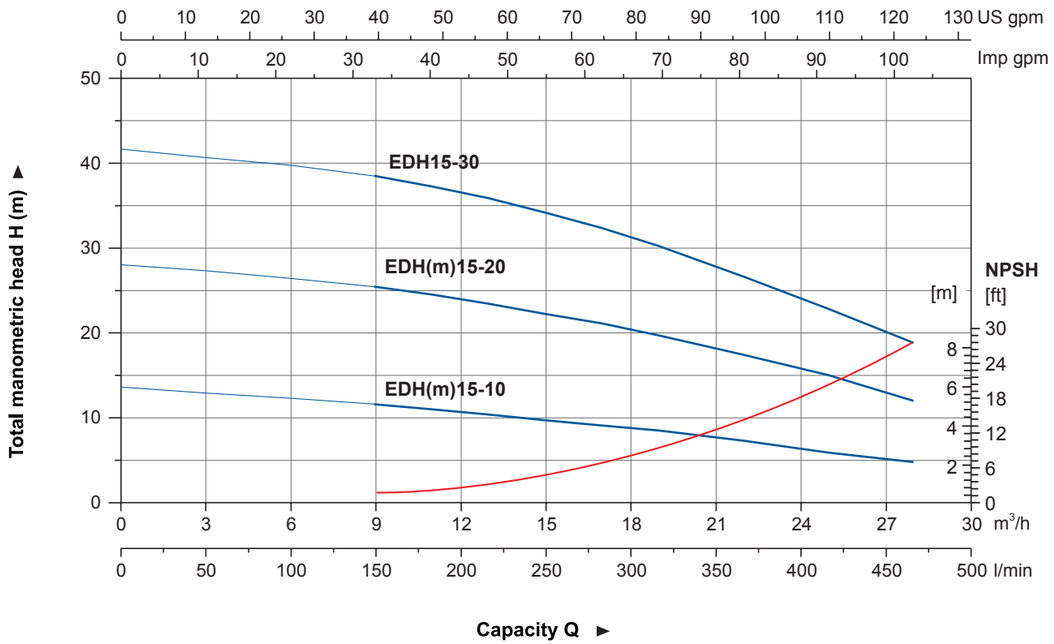

Технические параметры

Модель	мощность		Q(m³/h)	9	11	13	15	17	19	22	25	28
	kW	HP	Q(l/min)	150	183	217	250	283	317	367	417	467
EDH(m)15-10	1.1	1.5	H (m)	11.6	11	10.4	9.7	9.1	8.5	7.7	5.9	4.8
EDH(m)15-20	2.2	3.0		25.4	24.5	23.4	22.2	21.1	19.7	17.4	15	12
EDH15-30	3.0	4.0		38.4	37.2	35.8	34.1	32.3	30.2	26.6	22.8	18.8

Размерный чертёж

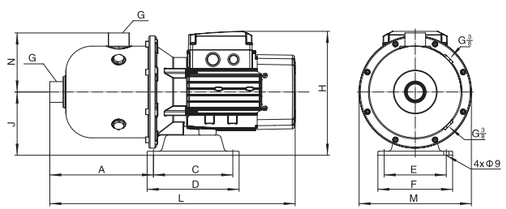

Модель	L	A	C	D	E	F	G	H	J	M	N	GW (Kgs)	L x W x H (mm)	Количество (PCS/20'TEU)
EDH(m)15-10	568	278	138	160	108	130	G2	245	120	Φ233	140	20.5	610x265x317	540
EDH(m)15-20	626	287	138	160	108	130	G2	248	120	Φ233	140	28.8	660x265x317	480
EDH15-30	626	287	138	160	108	130	G2	248	120	Φ233	140	33	660x265x317	480

График

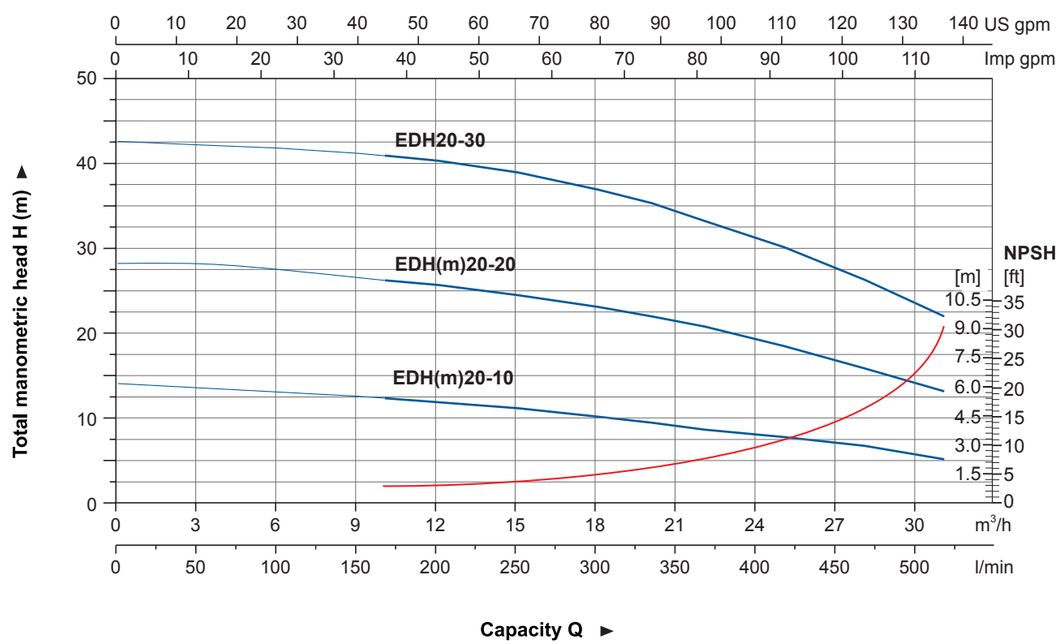

Технические параметры

Модель	мощность		Q(m³/h)	9	12	15	18	20	22	25	28	31
	kW	HP	Q(l/min)	150	200	250	300	333	367	417	467	517
EDH(m)20-10	1.1	1.5	H (m)	12.6	11.9	11.2	10.2	9.8	8.7	8	6.8	5.2
EDH(m)20-20	2.2	3.0		26.5	25.7	24.5	23.1	22	20.8	18.5	15.9	13.2
EDH20-30	4.0	5.5		41.2	40.3	38.9	36.9	35.3	33.2	30.1	26.3	22

Размерный чертёж

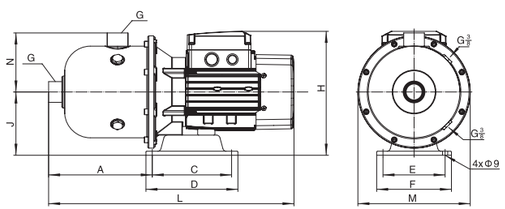

Модель	L	A	C	D	E	F	G	H	J	M	N	GW (Kgs)	L x W x H (mm)	Количество (PCS/20'TEU)
EDH(m)20-10	568	278	138	160	108	130	G2	245	120	Φ233	140	20.5	610x265x317	540
EDH(m)20-20	626	287	138	160	108	130	G2	248	120	Φ233	140	28.8	660x265x317	480
EDH20-30	642	278	190	220	170	200	G2	240	120	Φ233	140	37.5	675x265x317	480

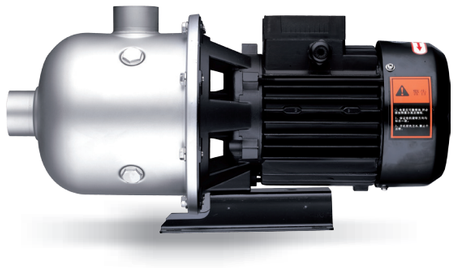



EDH-F

Применение

В опрессовке труб, при сборке многонасосных станций пожаротушения, водоснабжения, в животноводстве и птицеводстве, в системах кондиционирования, в промышленных и горнообаготительных предприятиях.

Насос

- AISI304 вал
- Макс. жидкостная температура: + 60 ▫
- Высота: до 1000 м. над уровнем моря
- Макс. всасывания: 8 м
- Максимальное входное давление: ограничено максимальным рабочим давлением.
- Макс. рабочее давление: 10 бар
- Значение pH жидкости: 6,5 - 8,5

Электродвигатель

- IE2 двигатель
- Мотор с медной обмоткой
- Встроенная термозащита для однофазного двигателя
- Класс изоляции: F
- Класс защиты: IPX4
- Макс. температура окружающей среды: + 40 ▫

Расшифровка обозначений

EDH (m) 2 - 20 - F

- Особенный
- Количество ступеней *10
- Ном.Производительность м3/час
- Однофазный (трёхфазный без буквы m)
- Горизонтальный Многоступенчатый Насос Из Нержавеющей Стали

Таблица Материалов

No.	Части	Материал
1	Суппорт	ZL 102
2	Подножка	W235
3	Статор	
4	Подшипник	
5	Ротор	
6	Фланец	ZL 102
7	Вентилятор	PP
8	Крышка вентилятора	08F
9	Корпус насоса	AISI 304
10	Втулка	AISI 304
11	Прижимная плита	AISI 304
12	Диффузор 1	AISI 304
13	Натяжная плита	AISI 304
14	Рабочее колесо	AISI 304
15	Гильза	AISI 304
16	Диффузор 2	AISI 304
17	Диффузор 3	AISI 304
18	Уплотнениеl	Sic/Carbon
19	Крышка	AISI 304
20	Клеммная коробка	Plastic

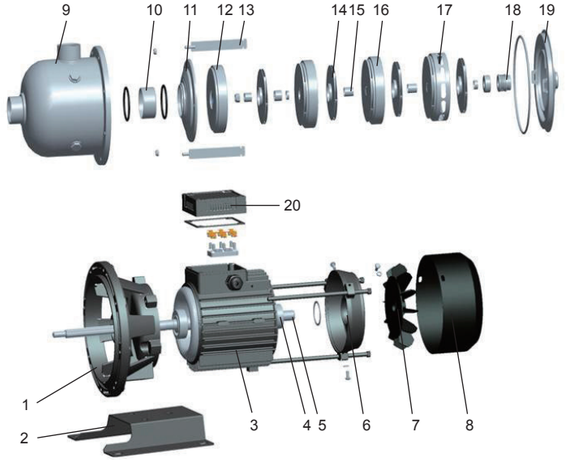

График

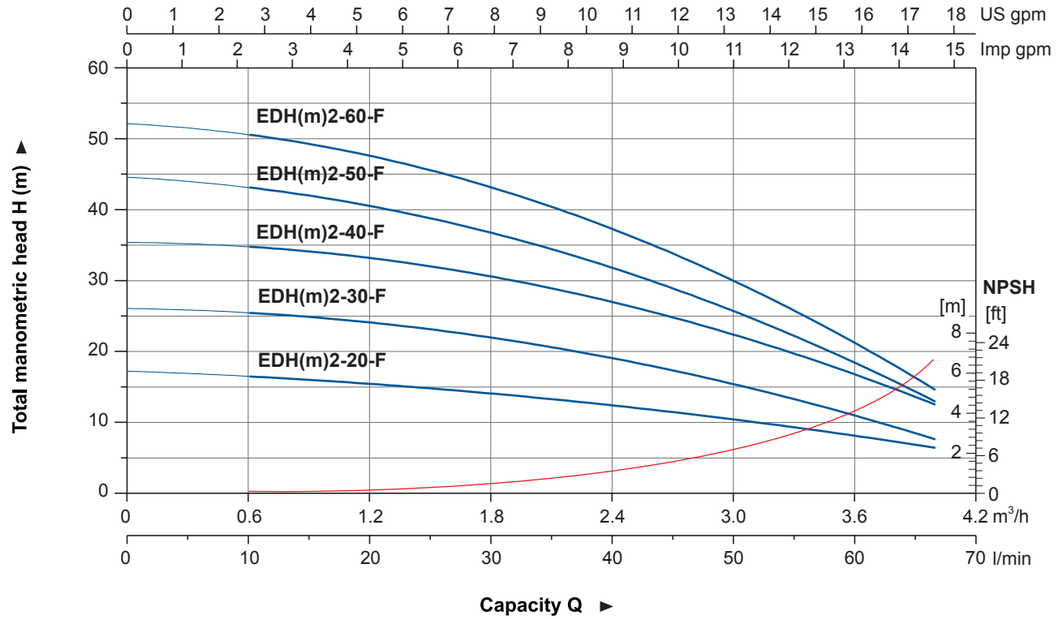

Технические параметры

Модель	мощность		Q(m³/h)	0.5	1	1.5	2	2.5	3	3.5	4
	kW	HP	Q(l/min)	8.3	16.7	25	33.3	41.7	50	58.3	66.7
EDH(m)2-20-F	0.37	0.5	H (m)	16.7	16.2	15	14	12	10.6	8.8	6.5
EDH(m)2-30-F	0.37	0.5		25.7	24.3	23.8	21.3	19	16.1	12.5	7.2
EDH(m)2-40-F	0.55	0.75		34.9	34.1	33.2	30.7	23	22.9	18.4	12.6
EDH(m)2-50-F	0.55	0.75		43.5	42.1	39.5	35.9	29	25.7	19.6	13.5
EDH(m)2-60-F	0.75	1.0		50.8	49.2	45.6	41.5	35	30.4	23.4	14.3

Размерный чертёж

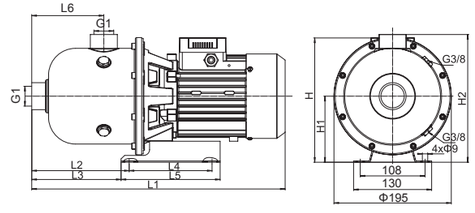

Модель	L1	L2	L3	L4	L5	L6	H		H1	H2	GW (Kgs)	(mm)	Количество (PCS/20'TEU)
							1~	3~					
EDH(m)2-20-F	426	162	148.5	138	165	120	197.5	187	110	213	10.7	460x225x275	1044
EDH(m)2-30-F	426	162	148.5	138	165	120	197.5	187	110	213	11.1	460x225x275	1044
EDH(m)2-40-F	426	162	148.5	138	165	120	197.5	187	110	213	12.4	460x225x275	1044
EDH(m)2-50-F	426	162	148.5	138	165	120	197.5	187	110	213	12.8	460x225x275	1044
EDH(m)2-60-F	426	162	148.5	138	165	120	197.5	187	110	213	13.8	460x225x275	1044

График

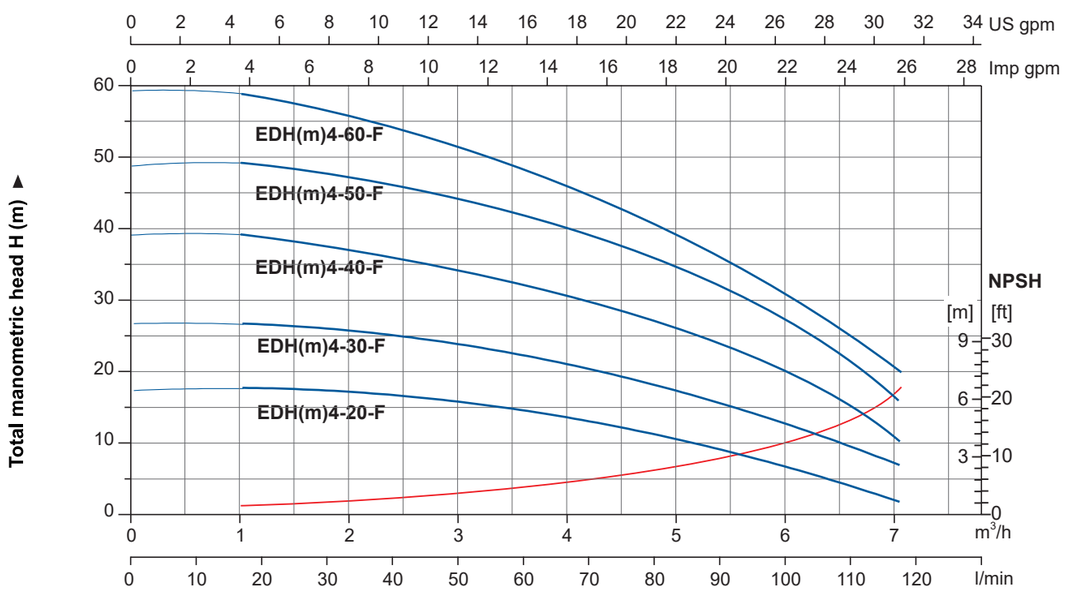

Технические параметры

Модель	мощность		Q(m³/h)	1	2	3	4	4.5	5	6	7
	kW	HP	Q(l/min)	17	33	50	67	75	83	100	117
EDH(m)4-20-F	0.55	0.75	H (m)	17.8	17.2	16.1	14.3	12	11.3	6.3	2.3
EDH(m)4-30-F	0.55	0.75		26.7	26.4	24.6	22.1	18	16.8	13.5	7.3
EDH(m)4-40-F	0.75	1.0		39	37	34	31.5	29	27	20	11
EDH(m)4-50-F	1.1	1.5		49	47	44	41	37	35	27	17
EDH(m)4-60-F	1.1	1.5		59	55	52	47	43	39	29	20

Размерный чертёж

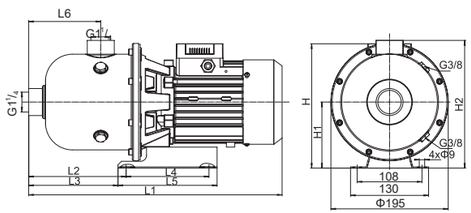

Модель	L1	L2	L3	L4	L5	L6	H		H1	H2	(Kг)	(mm)	Количество (PCS/20'TEU)
							1~	3~					
EDH(m)4-20-F	429	165	151.5	138	165	123	197.5	187	110	215.5	11.5	460x225x275	1044
EDH(m)4-30-F	429	165	151.5	138	165	123	197.5	187	110	215.5	12.9	460x225x275	1044
EDH(m)4-40-F	429	165	151.5	138	165	123	197.5	187	110	215.5	13.8	460x225x275	1044
EDH(m)4-50-F	429	165	151.5	138	165	123	197.5	187	110	215.5	18.2	460x225x275	1044
EDH(m)4-60-F	429	165	151.5	138	165	123	197.5	187	110	215.5	18.6	460x225x275	1044

График

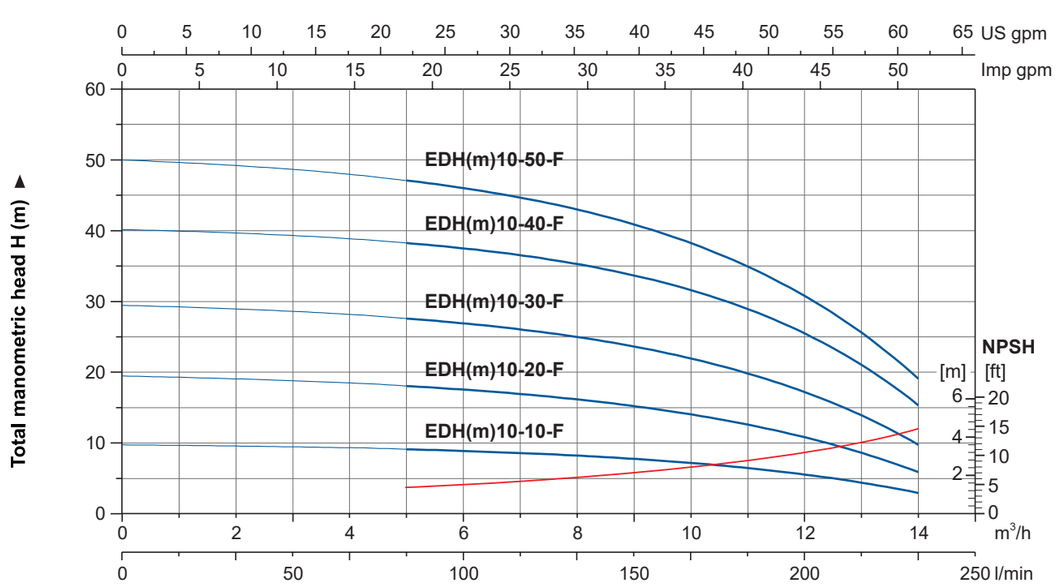

Технические параметры

Модель	мощность		Q(m³/h)	5	7	8	9	10	11	12	13	14
	kW	HP	Q(l/min)	83	117	133	150	167	183	200	217	233
EDH(m)10-10-F	0.75	1.0	H (m)	9.1	8.7	8.3	7.8	7	6.4	5.4	4.4	3.1
EDH(m)10-20-F	0.75	1.0		17.9	17.1	16.3	15.3	13.5	12.4	10.7	8.4	6.2
EDH(m)10-30-F	1.1	1.5		27.5	26.5	25.2	23.6	21.5	19.3	17	14	10
EDH(m)10-40-F	1.5	2.0		38.7	37.2	35.9	33.9	31.5	28.7	24.9	19.7	15.9
EDH(m)10-50-F	2.2	3.0		47.2	45.4	43.6	41	38	34.2	30	24.5	18

Размерный чертёж

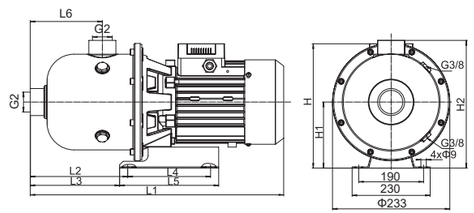

Модель	L1	L2	L3	L4	L5	L6	H		H1	H2	(Kг)	(mm)	Количество (PCS/20'TEU)
							1~	3~					
EDH(m)10-10-F	557	288	273	140	170	188	232.5	226	120	260	21.5	610x265x317	540
EDH(m)10-20-F	557	288	273	140	170	188	232.5	226	120	260	22.0	610x265x317	540
EDH(m)10-30-F	557	288	273	140	170	188	232.5	226	120	260	23.0	610x265x317	540
EDH(m)10-40-F	600	288	273	140	170	188	236	230	120	260	29.0	660x265x317	480
EDH(m)10-50-F	600	288	273	140	170	188	242	230	120	260	30.7	660x265x317	480

График

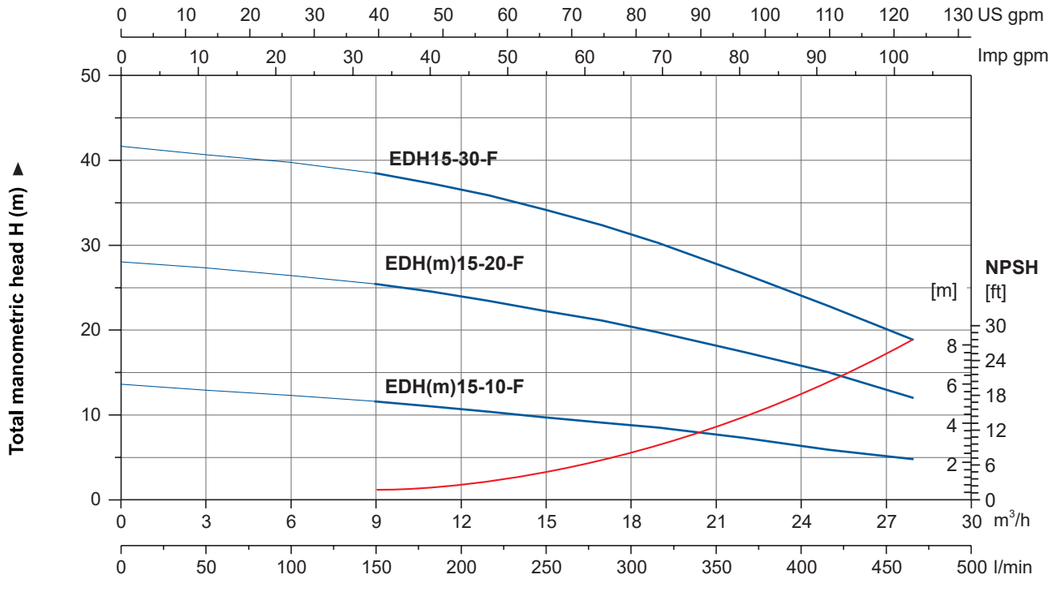

Технические параметры

Модель	мощность		Q(m³/h)	9	11	13	15	17	19	22	25	28
	kW	HP	Q(l/min)	150	183	217	250	283	317	367	417	467
EDH(m)15-10-F	1.1	1.5	H (m)	11.6	11	10.4	9.5	9.1	8.5	7.7	5.9	4.8
EDH(m)15-20-F	2.2	3.0		25.4	24.5	23.4	22	21.1	19.7	17.4	15	12
EDH15-30-F	3.0	4.0		38.4	37.2	35.8	34	32.3	30.2	26.6	22.8	18.8

Размерный чертёж

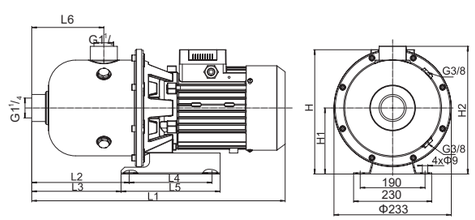

Модель	L1	L2	L3	L4	L5	L6	H		H1	H2	(Kr)	(mm)	Количество (PCS/20'TEU)
							1~	3~					
EDH(m)15-10-F	557	288	273	140	170	188	232.5	226	120	260	20.5	610x265x317	540
EDH(m)15-20-F	600	288	273	140	170	188	242	230	120	260	28.8	660x265x317	480
EDH15-30-F	620	288	273	140	170	188	250	250	120	260	33	660x265x317	480

График

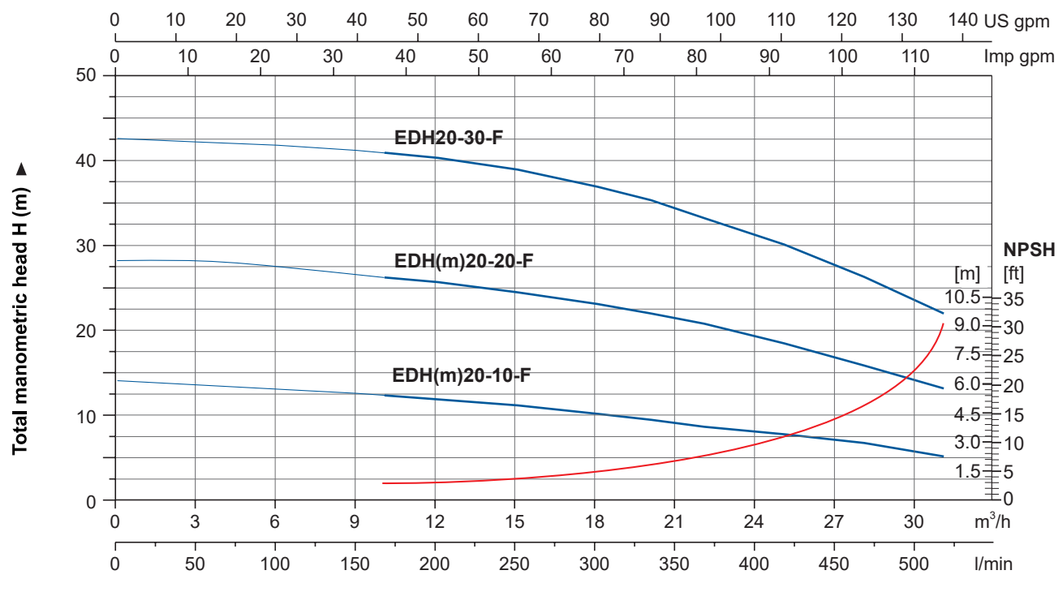

Технические параметры

Модель	мощность		Q(m³/h)	9	12	15	18	20	22	25	28	31
	kW	HP	Q(l/min)	150	200	250	300	333	367	417	467	517
EDH(m)20-10-F	1.1	1.5	H (m)	12.4	11.9	11.2	10.2	9.5	8.7	8	6.8	5.2
EDH(m)20-20-F	2.2	3.0		26.5	25.7	24.5	23.1	22	20.8	18.5	15.9	13.2
EDH20-30-F	4.0	5.5		41.2	40.3	38.9	36.9	35	33.2	30.1	26.3	22

Размерный чертёж

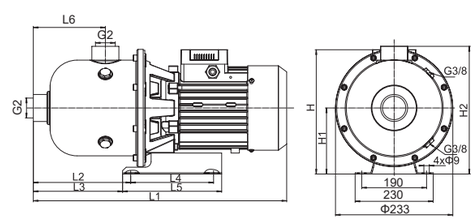

Модель	L1	L2	L3	L4	L5	L6	H		H1	H2	(Kr)	(mm)	Количество (PCS/20'TEU)
							1~	3~					
EDH(m)20-10-F	557	288	273	140	170	188	232.5	226	120	260	20.5	610x265x317	540
EDH(m)20-20-F	600	288	273	140	170	188	242	230	120	260	28.8	660x265x317	480
EDH20-30-F	620	288	273	140	170	188	250	250	120	260	37.5	675x265x317	480



EBK

Применение

- Подходит для систем очистки производственных линий и перекачки жидких сред, содержащих примеси.

Насос

- AISI 304 корпус насоса
- AISI 304 вал
- Температура жидкости: -15 ▫ ~ + 80 ▫

Электродвигатель

- Мотор с медной обмоткой
- Встроенная термозащита для однофазного двигателя
- Класс изоляции: F
- Класс защиты: IPX4
- Макс. температура: + 40 ° C

Расшифровка обозначений

EBK 200 D

- D — Однофазный двигатель (без D для трехфазного двигателя)
- 200 — Мощность x 100 (Вт)
- EBK — Насос из нержавеющей стали с полуоткрытым рабочим колесом

Технические параметры

Модель		мощность		Q(m^3/h)	1.2	2.4	3.6	4.8	6	12	18	24	33	42	48	57	66
Однофазный	Трёхфазный	kW	HP	Q(l/min)	20	40	60	80	100	200	300	400	550	700	800	950	1100
EBK50D	EBK50	0.37	0.5	H (m)	11.6	10.5	9.7	8.7	7.5	-	-	-	-	-	-	-	-
EBK100D	EBK100	0.75	1		-	-	-	-	8	7	5	-	-	-	-	-	-
EBK120D	EBK120	0.9	1.2		-	-	-	-	11	10	9	-	-	-	-	-	-
EBK150D	EBK150	1.1	1.5		-	-	-	-	9.5	8.8	7.8	6.7	5	-	-	-	-
EBK200D	EBK200	1.5	2		-	-	-	-	12.7	12	11.2	10	8.3	6.5	-	-	-
EBK300D	EBK300	2.2	3		-	-	-	-	15	14	13.5	12.7	11.2	9.8	8.9	7.5	-
-	EBK400	3	4		-	-	-	-	17.5	16.8	16	15.2	14	12.5	11.5	9.7	7.5

Размерный чертёж

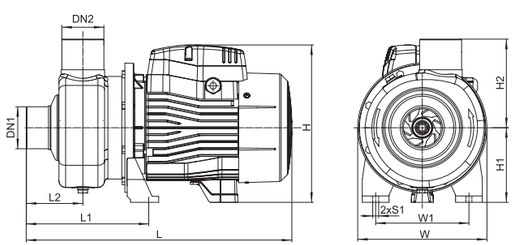

Модель			L (mm)	L1 (mm)	L2 (mm)	H (mm)	H1 (mm)	H2 (mm)	W (mm)	W1 (mm)	S1 (mm)
	DN1	DN2									
EBK50(D)	1 1/4"	1"	280	123	50	180	90	106	170	105	9
EBK100(D)	1 1/2"	1 1/2"	332	160	76	212	100	118	170	120	9
EBK120(D)	1 1/2"	1 1/2"	332	160	76	212	100	118	170	120	9
EBK150(D)	2"	2"	400	184	85	235	112	133	195	140	9
EBK200(D)	2"	2"	400	184	85	235	112	133	195	140	9
EBK300(D)	2 1/2"	2"	450	184	85	252	117	133	195	140	9
EBK400	2 1/2"	2"	450	184	85	252	117	133	195	140	9

AQUASTRONG
Насос Из Нержавеющей Стали с Полуоткрытым Рабочим Колесом

График

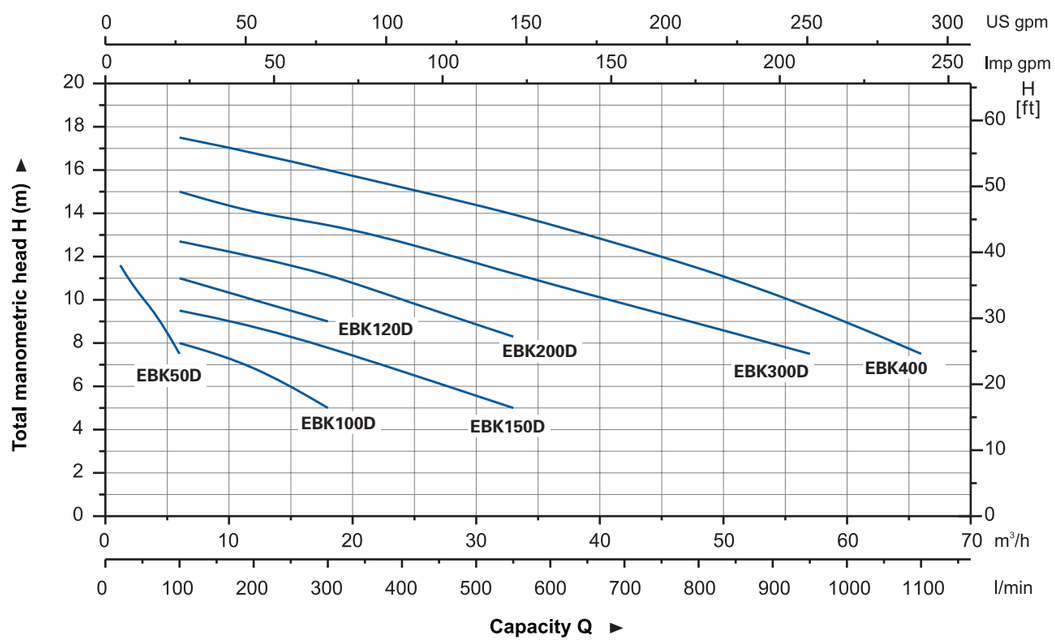

Таблица Материалов

No.	Части	Материал
1	Корпус насоса	AISI 304
2	Рабочее колесо	AISI 304
3	Уплотнение	Sic/Carbon
4	Крышка кронштейна	AISI 304
5	Супорт	ZL102
6	Подшипник	
7	Ротор	
8	Статор	
9	Клеммная коробка	PC/ABS
10	Задняя крышка	ZL102
11	Вентилятор	PP-GF30
12	Крышка вентиятора	08F

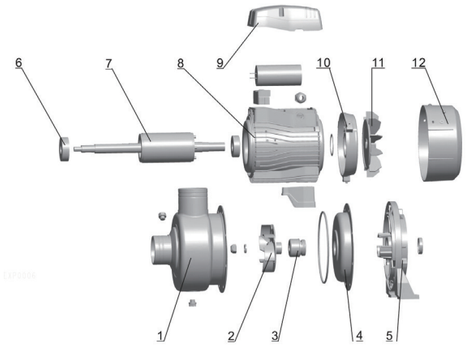

Упаковочная информация

Модель	GW (kgs)	L (mm)	W (mm)	H (mm)	количество (PCS/20'TEU)
EBK50(D)	6.5	310	190	215	2130
EBK100(D)	9.6	360	200	235	1566
EBK120(D)	10.7	360	200	235	1566
EBK150(D)	14	420	235	265	1032
EBK200(D)	15.7	420	235	265	1032
EBK300(D)	20.7	475	230	275	864
EBK400	21.8	475	230	275	864



Применение

- Для перекачивания воды или аналогичных по хим составу жидкостей 40С
- Применяется в водоотведении шахт, фабрик, орошения полей.

Преимущества

- Новый эргономичный дизайн
- Компактный, портативный, усиленная рама
- Высококачественный мотор с высоким КПД, увеличенный срок службы
- Рабочее колесо с высокоэффективной гидравлической системой
- Низкий расход топлива

Насос

- Чугунное рабочее колесо с диффузором из антикоррозийного покрытия
- Макс.всасывание: 8 м, (всасывает воду на 5 м требуется 120 сек)
- Вход/Выход: 25 мм/38 мм

Двигатель

- Одноцилиндровый, двухтактный, с воздушным охлаждением
- Макс. мощность 1,6 л.с.
- Обороты: 7500об/мин
- Соотношение смеси топлива: 1: 25 (2-тактное моторное масло и 90-октановый бензин или выше)

EGP

Расшифровка обозначений

E GP 10

- Диаметр всасывающего патрубка (1)
- Насос с бензиновым двигателем (мотопомпа)
- Принадлежность к AQUASTRONG

Технические параметры

Модель	мощность	топливный бак	водоизмещение	Q(m³/h)	0	2	4	6	8	10	12	14	16	18
	HP	L	cc	Q(l/min)	0	33.3	66.7	100	133.3	166.7	200	233.3	266.7	200
EGP10	1.6	1	42.7	H (m)	38	35.7	26.9	6	-	-	-	-	-	-
EGP15	1.6	1	42.7		37	36.8	34	33	30	22.5	23.5	15	5	-

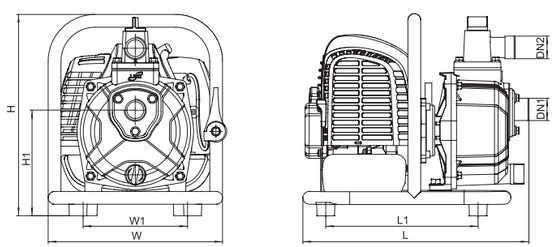

Размерный чертёж

Модель	DN1	DN2	L (mm)	W (mm)	H (mm)	L1 (mm)	W1 (mm)	H1 (mm)
EGP10	1"	1"	336	279	300	217.5	155	157
EGP15	1 1/2"	1 1/2"	344	279	345	233	175	180

График

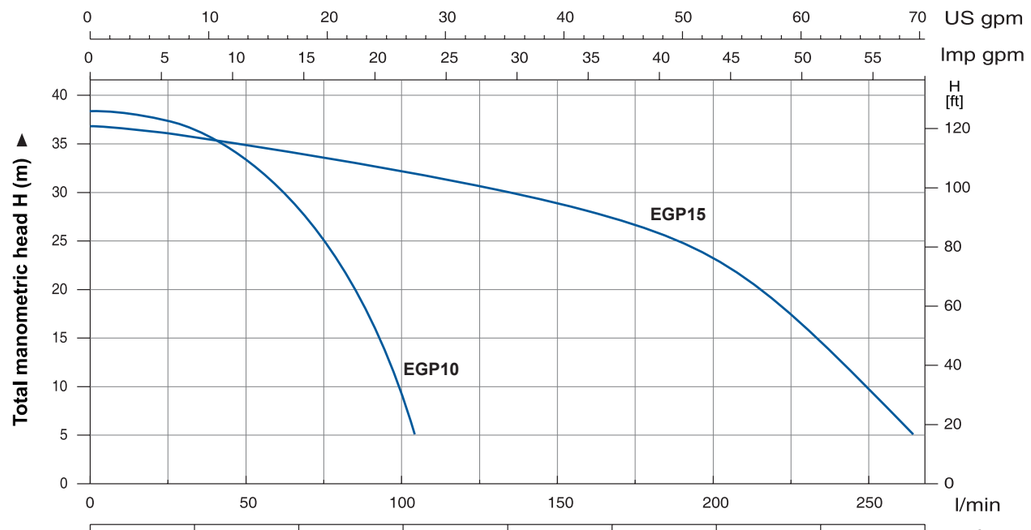

Таблица Материалов

No.	Части	Материал
1	Рама	Сталь
2	Триггер дроссельной заслонки	
3	Двигатель	
4	Коленчатый вал	
5	Подшипник	
6	Соеденитель	Алюминий
7	Крышка насоса	Алюминий
8	Уплотнитель	NBR
9	Мех. Уплотнение	Carbon/Ceramic
10	Рабочее колесо	HT200
11	Диффузор	HT200
12	Уплотнитель	NBR
13	Пробка	PP
14	Выходной патрубок	Алюминий
15	Покладка	NBR
16	Обратный клапан	NBR
17	Входной патрубок	Алюминий
18	Корпус насоса	Алюминий

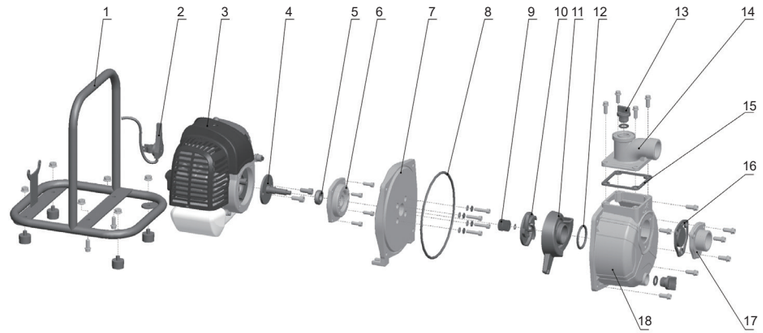

Упаковочная информация

Модель	GW (kgs)	L (mm)	W (mm)	H (mm)	Количество (PCS/20'TEU)
EGP10	6.84	350	290	325	702
EGP15	8.27	355	290	370	681



Применение

- Для перекачивания воды с температурой от 0 до 40С
- Применяется в системах полива, коммунальном хозяйстве, карьерах, бытовых нужд и.т.д.

Преимущество

- 4-тактный модернизированный бензиновый двигатель с улучшенным КПД.
- Низкий расход топлива, улучшенная система зажигания, полное сгорание, экономичность топлива.
- Усиленный корпус насоса , удобен в эксплуатации.
- Улучшенная герметичность за счёт нового торцевого уплотнения.
- Высокоэффективная конструкция рабочего колеса

Насос

- Диффузор и рабочее колесо изготовлены из чугуна,
- прошедшего антикоррозийную обработку
- Макс.Всасывание: 8 м, всасывает воду на 5 м за 120 сек. Вход / выход: 38 мм

Двигатель

- Одноцилиндровый, четырёхтактный с воздушным охлаждением
- Макс. Мощность до 3л.с.
- Ном. скорость: 3600 об / мин

EGP

Расшифровка обозначений

E GP 15 - A

- A — Код продукта
- 15 — Диаметр входа/выход 1(1/2")
- GP — Бензин Водяной Насос
- E — Код продукта AQUASTRONG

Технические параметры

Модель	Мощность	бак	Масло	Водоизмещение	Q(m^3/h)	0	2	4	6	8	10	12	14	16	18
	HP	L	L	cc	Q(l/min)	0	33.3	66.7	100	133.3	166.7	200	233.3	266.7	300
EGP15-A	3	1.8	0.35	87	H (m)	26	25	24.8	23	22	20	17	15	12	7.2

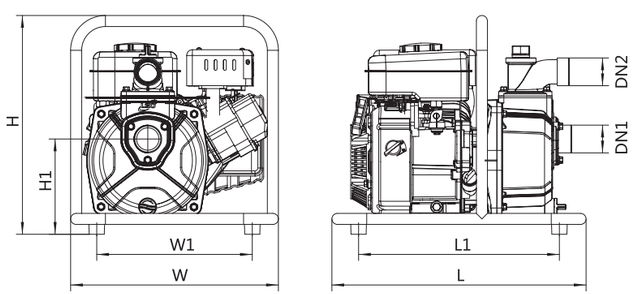

Размерный чертёж

Модель	DN1	DN2	L (mm)	W (mm)	H (mm)	L1 (mm)	W1 (mm)	H1 (mm)
EGP15-A	$1^1/_2$"	$1^1/_2$"	438	358	377	346	268	164.2

График

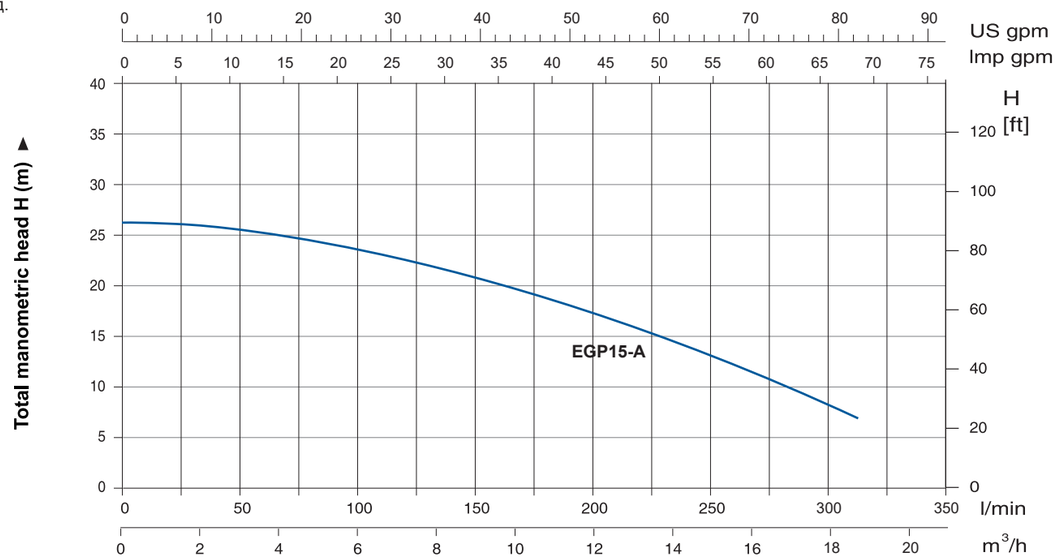

Таблица Материалов

No.	Части	Материал
1	Рама	Сталь
2	Двигатель	
3	Крышка насоса	Алюминий
4	Уплотнитель	NBR
5	Мех. Уплотнение	Carbon/Ceramic
6	Рабочее колесо	HT200
7	Диффузор	HT200
8	Уплотнитель	NBR
9	Корпус насоса	Алюминий
10	Покладка	NBR
11	Пробка	PP
12	Выходной патрубок	Алюминий
13	Обратный клапан	NBR
14	Входной патрубок	Алюминий

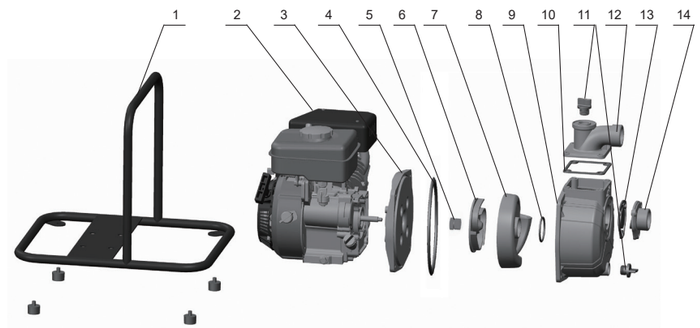

Упаковочная информация

Модель	GW (kgs)	L (mm)	W (mm)	H (mm)	Количество (PCS/20'TEU)
EGP15-A	14.5	464	378	400	330



Назанчение

- Для перекачивания чистой воды с температурой от 0 до 40 С
- Для орошения полей, водоснабжения, коммунальных предприятиях и бытовых нужд.

Преимущество

- Усиленный корпус насоса обеспечивает более долговечную работу
- Улучшенная герметичность за счёт нового торцевого уплотнения
- Выход имеет 5 направлений для удобства
- Улучшенная ручка стартера для легкого запуска
- Мощность увеличилась на 20% несмотря на компактность и дизайн
- Меньше расхода бензина
- Двигатель AQUASTRONG по умолчанию/ двигатель HONDA по заказу

Насос

- Рабочее колесо и корпус из чугуна обработанный антикоррозийным покрытием
- Высокое качество кованой стали коленчатого вала
- Макс.Всасывание: 8 м, всасывает воду на 5 м за 120 сек.
- Вход / выход: 50 мм

Двигатель

- Одноцилиндровый, четырёхтактный с воздушным охлаждением
- Макс.Мощность: 5 HP/5.5 HP/6.5 HP
- Ном. скорость: 3600 об / мин
- Автоматическое отключение двигателя, при низком уровне масла

EGP

Расшифровка обозначений

E GP 20 - A

- Модельный ряд
- Вход/выход диаметр
- Насос с бензиновым двигателем
- Принадлежность к AQUASTRONG

Технические параметры

Модель	Мощность	бак	масло	водоизмещение	Q(m³/h)	0	5	10	15	20	25	30	35	40	45	50	55	60
	HP	L	L	cc	Q(l/min)	0	83.3	166.7	250	333.3	416.7	500	583.3	666.7	750	833.3	916.7	1000
EGP20-A	6.5	2.8	0.55	196	H (m)	32	29.1	25.2	21.5	16.6	11.3	6.5	-	-	-	-	-	-
EGP30-A	6.5	2.8	0.55	196		32	30.4	29.3	27.1	25.5	23	20.5	18	16.2	13.5	11	9	6

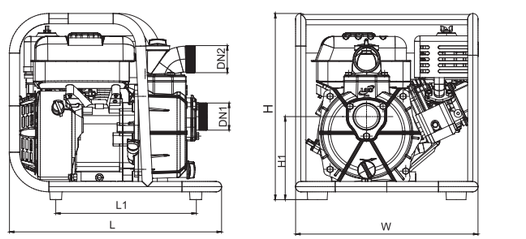

Размерный чертёж

Модель	DN1	DN2	L (mm)	W (mm)	H (mm)	H1 (mm)
EGP20-A	2"	2"	455	397.5	405.5	181
EGP30-A	3"	3"	455	397.5	405.5	181

График

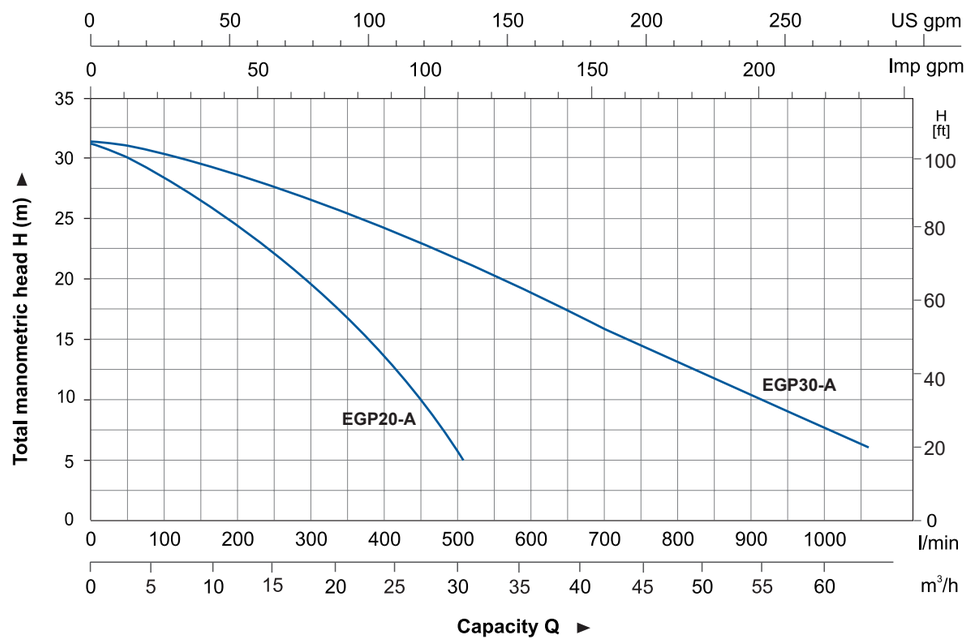

Таблица Материалов

No.	Части	Материал
1	Рама	Сталь
2	Двигатель	
3	Крышка насоса	ADC12
4	Уплотнитель	NBR
5	Мех. Уплотнение	Carbon/Ceramic
6	Рабочее колесо	Чугун
7	Диффузор	Чугун
8	Уплотнитель	NBR
9	Корпус насоса	Алюминий
10	Прокладка	NBR
11	Напорныйпатрубок	Алюминий
12	Пробка	PA6
13	Обратный клапан	NBR
14	Входной патрубок	Алюминий

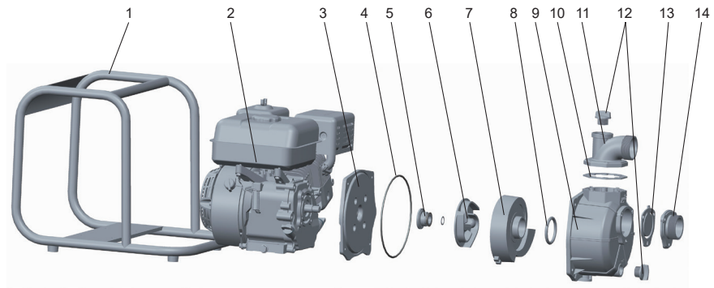

Упаковочная информация

Модель	GW (kgs)	L (mm)	W (mm)	H (mm)	Количество (PCS/20'TEU)
EGP20-A	22.5	470	412	425	305
EGP30-A	24	470	412	425	305



EGP

Применение

- Для перекачивания чистой воды с температурой от 0 до 40 C
- Для орошения полей, водоснабжения, коммунальных предприятиях и бытовых нужд.
- Подходит для передачи воды на большие расстояния и большую высоту

Преимущество

- Новый уникальный эргономичный корпус
- Портативная и компактная структура на раме
- Новый высококачественный двигатель с увеличенным сроком службы
-
- Низкий расход топлива
- Двигатель AQUASTRONG по умолчанию, двигатель HONDA по заказу

Насос

- Диффузор с системой антизаклинивания
- Макс.Всасывание: 8 м, всасывает воду на 5 м за 120 сек.
- Вход/выход 50 mm/2 x 38 mm+1 x 50 mm
  38 mm/1 x 38 mm+2 x 25 mm

Двигатель

- Одноцилиндровый, четырёхтактный с воздушным охлаждением
- Макс.Мощностьг: 6.5 л.с.
- Ном. скорость: 3600 об / мин
- Автоматическое выключение при низком уровне масла

Расшифровка обозначений

E GP 20 - H

- H — Высоконапорный
- 20 — Вход/выход диаметр
- GP — Насос с бензиновым двигателем
- E — Принадлежность к AQUASTRONG

Технические параметры

Модель	Мощность	бак	масло	водоизмещение	Q(m³/h)	0	5	10	15	20	25	30
	HP	L	L	cc	Q(l/min)	0	83.3	166.7	250	333.3	416.7	500
EGP20-H	6.5	2.8	0.55	196	H (m)	58	51	45	38.5	29	19	6
EGP20-2H	6.5	2.8	0.55	196		81	72.5	60	45	5	-	-

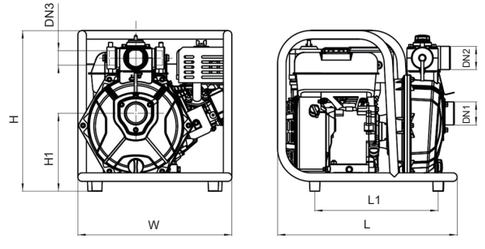

Размерный чертёж

Модель	DN1	DN2	2xDN3	L (mm)	W (mm)	H (mm)	H1 (mm)
EGP20-H	2"	2"	1.5"	463	398	406	200
EGP20-2H	2"	2"	1.5"	463	398	406	200

График

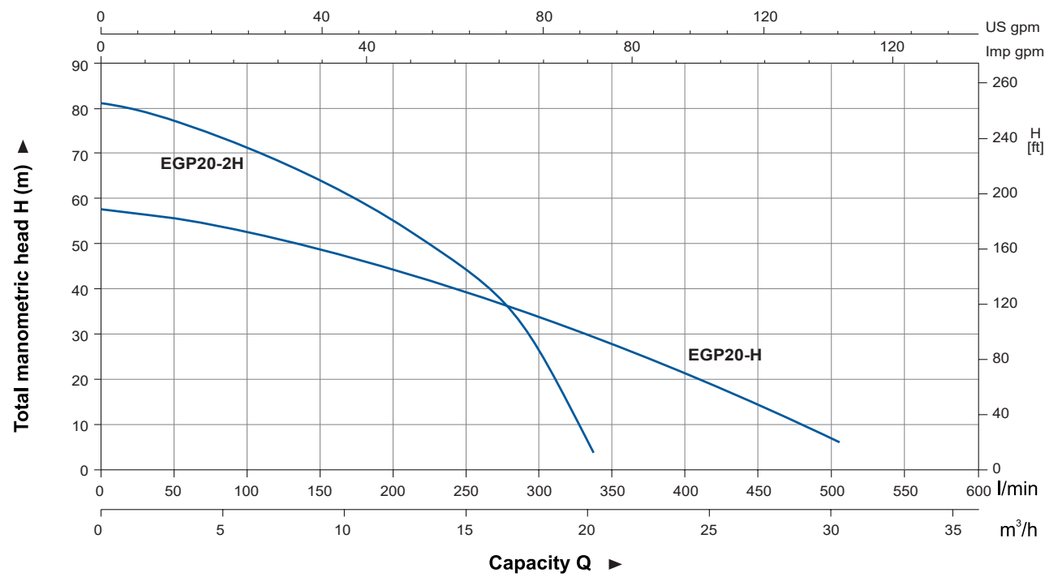

Таблица Материалов

No.	Части	Материал
1	Рама	Steel
2	Двигатель	
3	Задняя крышка	Aluminum
4	Мех. Уплотнение	Carbon/Ceramic
5	Уплотнитель	NBR
6	Рабочее колесо	Aluminum
7	Прокладка	NBR
8	Диффузор	HT200
9	Прокладка	NBR
10	Заглушка	PP
11	Прокладка	NBR
12	Выходной патрубок	Aluminum
13	Прокладка	NBR
14	Корпус насоса	Aluminum
15	Обратный клапан	NBR
16	Входной патрубок	Aluminum
17	Сливная пробка	PA6

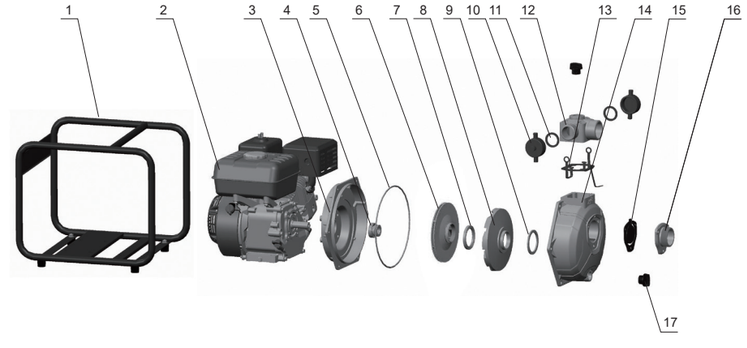

Упаковочная информация

Модель	GW (kgs)	L (mm)	W (mm)	H (mm)	Количество (PCS/20'TEU)
EGP20-H	23.22	470	412	432	305
EGP20-2H	23.24	470	412	432	305



Использование

- Для перекачивания чистой воды с температурой от 0 до 40 C
- Для орошения полей, водоснабжения, коммунальных предприятиях и бытовых нужд.

Преимущества

- Усиленный корпус чугунного насоса, более долговечный.
-
- Высокоэффективный двигатель с более длинным сроком службы
- Специальное механическое уплотнение
- Низкий расход топлива

Насос

- Насосная часть с антикоррозийным покрытием
- Алюминиевое рабочее колесо
- Макс.Всасывание: 8 м, всасывает воду на 5 м за 120 сек.
- Вход / выход: 50 мм

Двигатель

- Одноцилиндровый, четырёхтактный с воздушным охлаждением
- Макс. Мощность до 6,5л.с.
- Ном. скорость: 3600 об / мин
- Защита двигателя от низкого уровня масла

EGP

Расшифровка обозначений

E GP 20 i - A

- Модельный ряд
- Особенности
- Вход/выход(2)
- Бензиновый двигатель
- Принадлежность к AQUASTRONG

Технические параметры

Модель	Мощность	бак	масло	водоизмещение	Q(m^3/h)	0	5	10	15	20	25
	HP	L	L	cc	Q(l/min)	0	83.3	166.7	250	333.3	416.7
EGP20i-A	6.5	2.8	0.55	196	H (m)	51	48	46	40	28	11.5

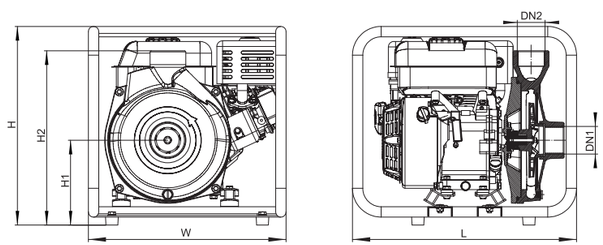

Размерный чертёж

Модель	DN1	DN2	L (mm)	W (mm)	H (mm)	H1 (mm)	H2 (mm)
EGP20i-A	2"	2"	476	420	440	180	370

График

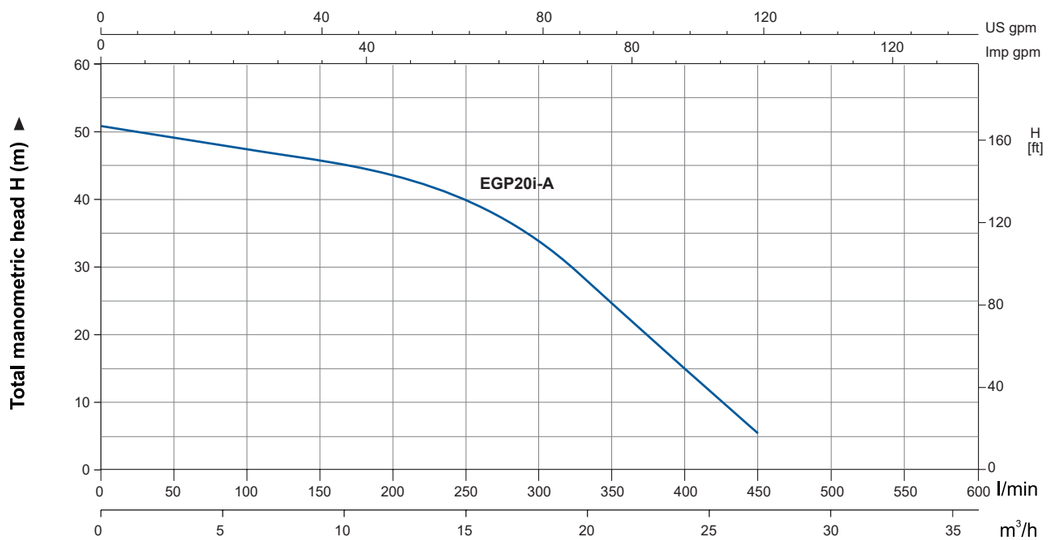

Таблица Материалов

No.	Части	Материал
1	Рама	Стталь
2	Двигатель	
3	Крышка насоса	HT200
4	Уплотнитель	NBR
5	Мех. Уплотнение	Carbon/Ceramic
6	Рабочее колесо	Aluminum
7	Корпус насоса	HT200
8	Пробка	HPb59-1
9	Уплотнитель	NBR
10	Пробка	HPb59-1

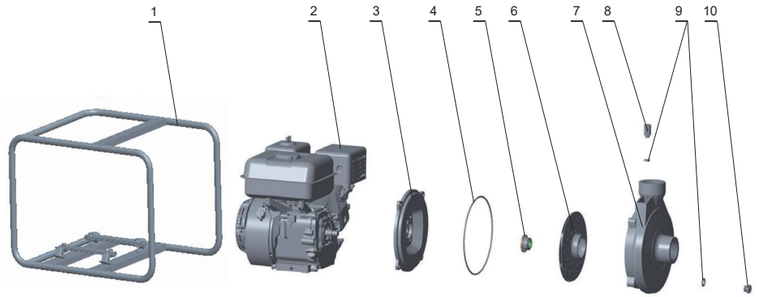

Упаковочная информация

Модель	GW (kgs)	L (mm)	W (mm)	H (mm)	Количество (PCS/20'TEU)
EGP20i-A	30	470	433	450	325

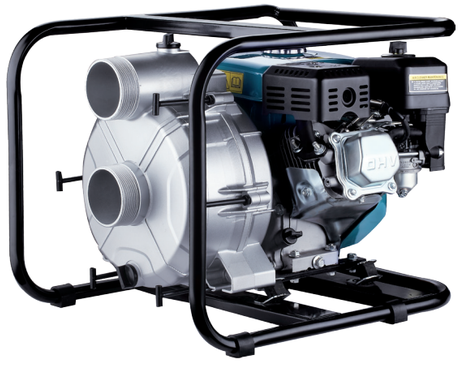

EGP

Применение

- Может быть использована для грязной воды с содержанием грязи песка, диаметром твердых частиц не более 22mm.
- Используется для откачивания сточных вод, в шахтах, карьерах и.т.п.

Преимущества

- Новый эргономичный дизайн
- Обновлённый 4-х тактный бензиновый двигатель с высоким КПД и усиленным коленчатым валом.
- Более надёжная система зажигания, полное сгорание топлива, экономичность.
- Улучшенное механическое уплотнение
- Мех.уплотнение уплотнение из карбида кремния для увеличенной износостойкости при работе на истирание, более длительный срок эксплуатации .
- Корпус насоса легко разбирается и собирается для чистки мусора или ремонта насоса

Насос

- Рабочее колесо и диффузор прошли антикоррозийную обработку.
- Макс.Всасывание: 8 м, всасывает воду на 5 м за 120 сек.
- Вход / выход: 3
- Максимальный размер частиц: 20мм
- Температура жидкости -40C

Двигатель

- Одноцилиндровый, четырёхтактный с воздушным охлаждением
- Макс. Мощность до 6,5л.с.
- Ном. скорость: 3600 об / мин
- Автоматическое отключение при низком расходе масла

Расшифровка обозначений

E GP 30 - W

- Канализационные стоки
- Вход/выход(3")
- Бензиновый Канализационный Насос
- Код продукта AQUASTRONG

Технические параметры

Модель	мощность	бак	масло	водоизмещение	Q(m^3/h)	0	5	10	15	20	25	30	35	40	45	50	55	60
	HP	L	L	cc	Q(l/min)	0	83.3	166.7	250	333.3	416.7	500	583.3	666.7	750	833.3	916.7	1000
EGP30-W	6.5	2.8	0.55	196	H(m)	29	27	25.5	24	22	20.5	18.5	17	15.5	14.5	11.5	9.2	7

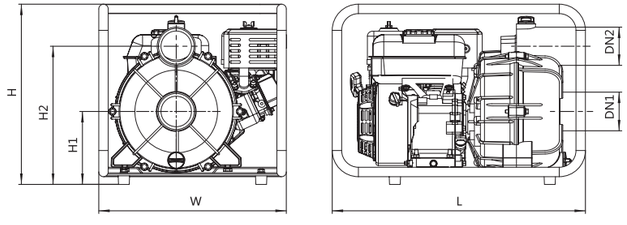

Размерный чертёж

Модель	DN1	DN2	L (mm)	W (mm)	H (mm)	H1 (mm)	H2 (mm)
EGP30-W	3"	3"	590	437	431	195	347

График

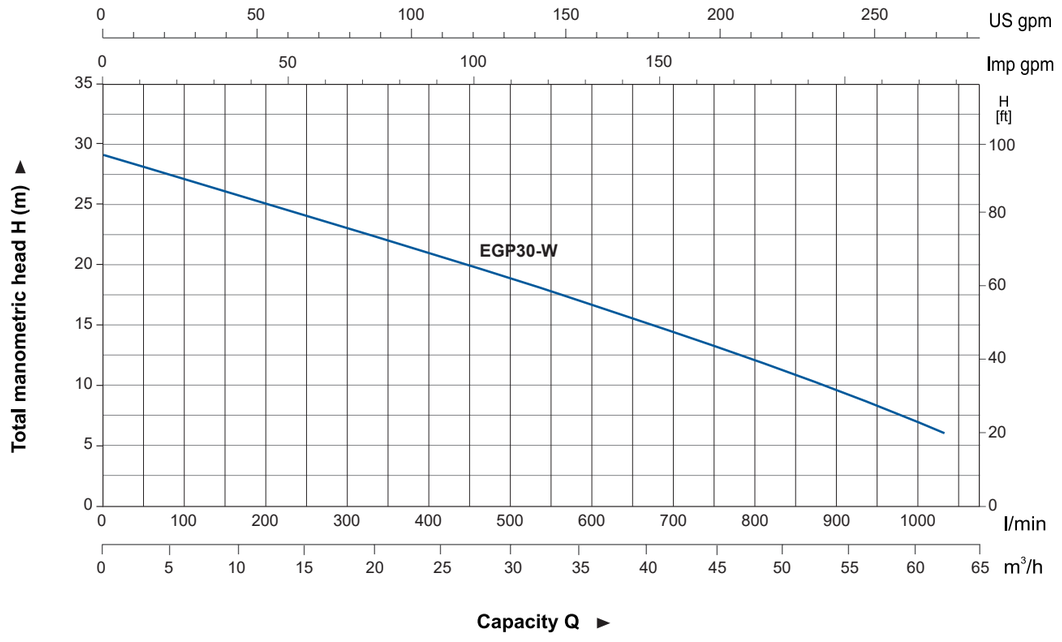

Таблица Материалов

No.	Части	Материал
1	Рама	Сталь
2	Двигатель	
3	Крышка насоса	Алюминий
4	Уплотнитель	NBR
5	Мех Уплотнение	Silicon carbide
6	Impeller	HT200
7	Уплотнитель	NBR
8	Диффузор	HT200
9	Обратный клапан	NBR
10	Корпус насоса	Алюминий
11	Пробка	ABS

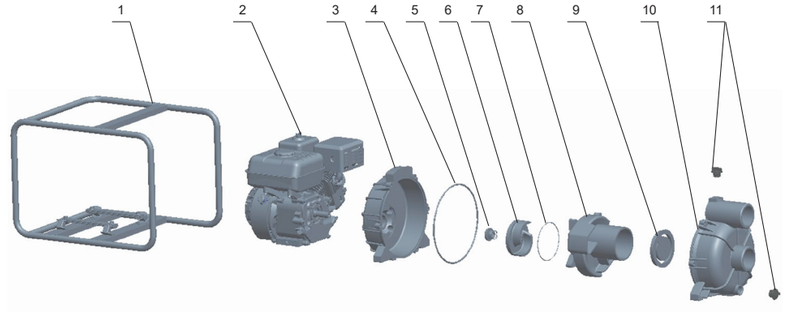

Упаковочная информация

Модель	GW (kgs)	L (mm)	W (mm)	H (mm)	Количество (PCS/20'TEU)
EGP30-W	34.6	605	450	459	168



EDP

Назначение

- Предназначен для перекачки чистоц воды с температурой от 0 до 40 °C
- Применяется в системах водоснабжения и дренажа в промышленности и горном деле городских и сельскохозяйственных объектов, орошения.

Преимущества

- Обновленный эргономичный дизайн
- Стабильная система зажигания, низкий расход, полное сгорание.
- Надежный четырехтактный бензиновый двигатель с малым расходом топлива и высококачественным коленчатым валом Надежная рама
- Двойное механическое уплотнение
- Большой выбор выходных патрубков
- Дополнительный выбор розетки

Насос

- Чугунное рабочее колесо и диффузор с антироррозоионной обработкой
- Высота всасывания до: 8 м, 5 метров за 120 сек
- Диаметр входного/выходного патрубков: 2'73"

Двигатель

- Одноцилиндровый, 4-х тактный, с воздушным охлаждением
- Мощность: до 3,8 л.с.
- Частота вращения коленчатого вала до: 3600 об/мин
- Система защиты "при отсутствии масла

Расшифровка обозначений

E DP 20 - A

- Модельный ряд
- Входной/выходной диаметры
- Дизельный водяной насос
- Принадлежность к AQUASTRONG

Технические параметры

Модель	Мощность	бак	масло	водоизмещение	Q(m^3/h)	0	5	10	15	20	25	30	35	40	45	50	55
	HP	L	L	cc	Q(l/min)	0	83.3	166.7	250	333.3	416.7	500	583.3	666.7	750	833.3	916.7
EDP20-A	3.8	2.5	0.8	219	H (m)	31	27	23	18.4	15	10	5.9	-	-	-	-	-
EDP30-A	3.8	2.5	0.8	219		30	27	26.5	24.1	21.4	19.3	16.7	15.8	13.5	11	8	4.8

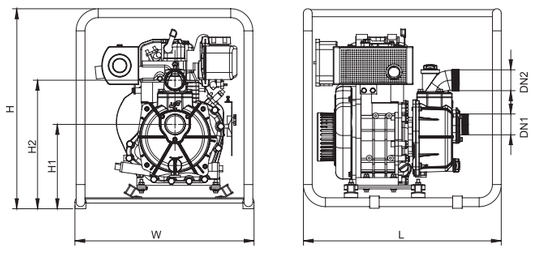

Размерный чертёж

Модель	DN1	DN2	L (mm)	W (mm)	H (mm)	H1 (mm)	H2 (mm)
EDP20-A	2"	2"	470	427	536	225	335
EDP30-A	3"	3"	470	427	536	240	390

График

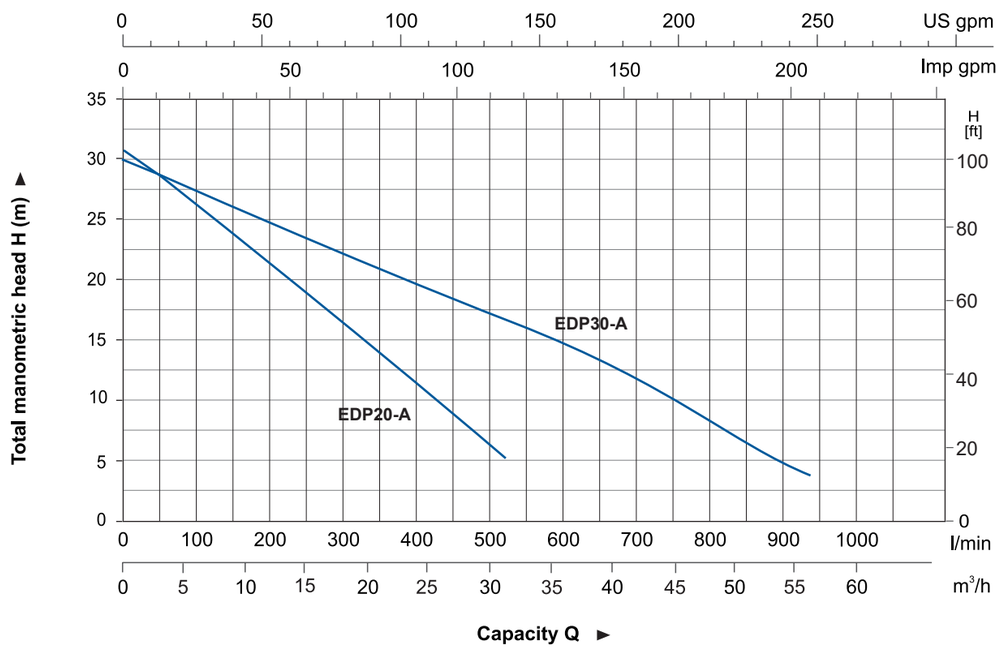

Таблица Материалов

No.	Части	Материал
1	Рама	Сталь
2	Двигатель	
3	Задняя крышка	Aluminum
4	Уплотнитель	NBR
5	Мех. уплотнение	Carbon/Ceramic
6	Рабочее колесо	HT200
7	Диффузор	HT200
8	Уплотнитель	NBR
9	Корпус насоса	Aluminum
10	Сальник	NBR
11	Выходной патрубок	Aluminum
12	Пробка	ABS
13	Обратный клапан	NBR
14	Входной патрубок	Aluminum

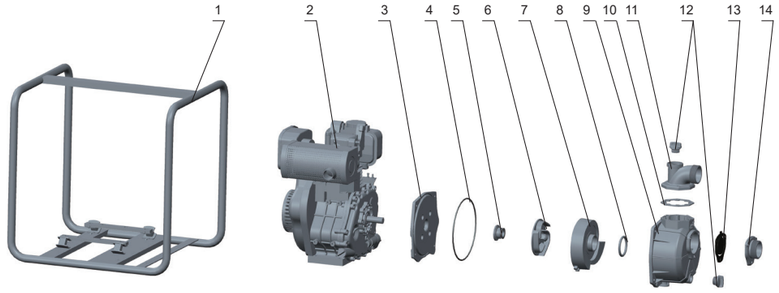

Упаковочная информация

Модель	GW (kgs)	L (mm)	W (mm)	H (mm)	количество (PCS/20'TEU)
EDP20-A	35.1	485	435	550	244
EDP30-A	36.2	485	435	550	244





Назначение

- Канализационная я насосная станция предназначена для перекачивания фекальных вод там, где нет естественного уклона.
  Например цокальные этажи и.т.п.
- Основное использование:
  - При перепланировке офисных помещений
  - Для организации канализации туалетов в подвалах ниже уровня канализации.
  - Для отвода стоков от стиральных машин и посудомоечных машин
  - Для организации уалетов, умывальников, ванн и душевых кабинетов
    в ванных комнатах, в случаях когда отсутствует возможность устройства канализации под естественным стоком.

Преимущества

- Компактный и плоский для удобной установки
- Автоматический запуск и остановка
- Высококачественный воздушный выключатель и угольный фильтр из Германии
- Печатная плата с функцией задержки времени и низковольтной защитой.
- Низкий уровень шума
- Новый нож и держатель, с лучшими характеристиками резания, измельчения.
- Возможность откачки сточных вод содержащих туалетную бумагу и фекалии

Условия работы

- Макс, температура жидкости: 50°C
- Макс, температура окружающей среды: 35°C
- Значение PH: 4-10
- Не должен использоваться для перекачивания хим-средств.

EWC

Расшифровка обозначений

EWC 600 A

- Код продукта
- Мощность Ват
- Канализационная насосная станция

Технические параметры

Модель	Мощность (P1)	Q(m³/h)	0	2.4	3.0	3.6	4.5	4.8	5.1
	W	Q(l/min)	0	40	50	60	75	80	85
EWC600A	600	H (m)	8.7	7.5	6.5	6	4.5	4	3.3

Размерный чертёж

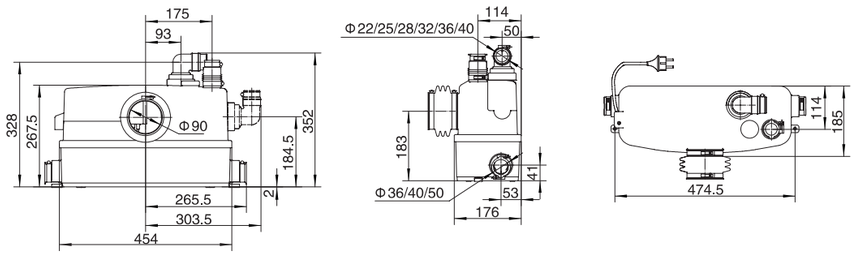

График

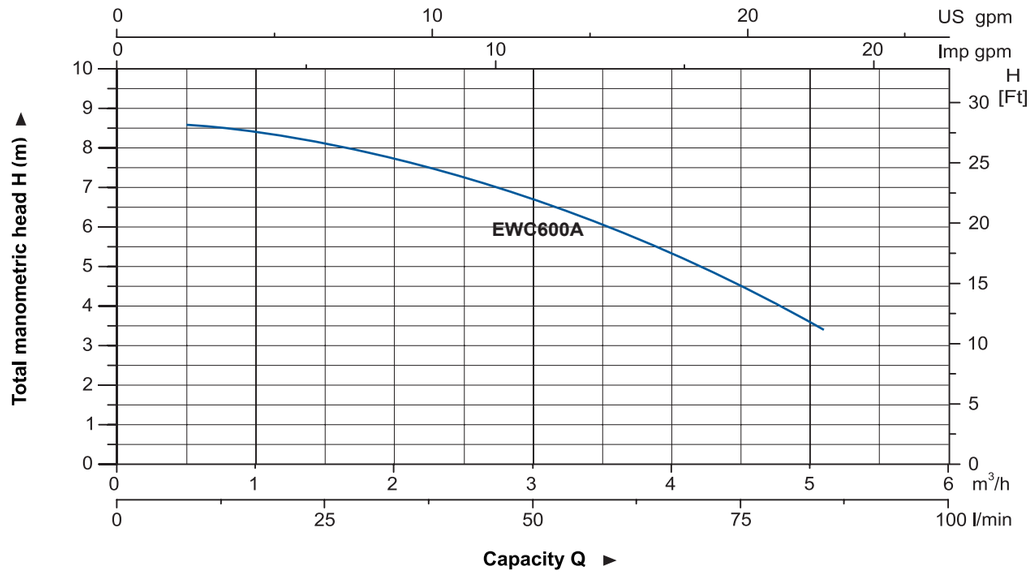

Таблица Материалов

No.	Части	материал
1	Выход	EPDM
2	Соединение	PP
3	3 ходовые соед.	PP
4	Крышка	PP
5	Крышка вверх	ABS
6	Крышка мотора	ABS
7	Воздушный выключатель	
8	Конденсатор	
9	Крышка бака	ABS
10	Корпус насоса	PP
11	Кольцо	AISI 304
12	Плата	
13	Верхняя крышка	ZL 102
14	Ротор	
15	Статор	
16	Гнездо	ZL102
17	Щит статора	ZG 304

No.	части	материал
18	Рабочее колесо	PPO
19	Нож	AISI 304
20	Мешалка	PPO
21	Бак	ABS
22	Выход	NBR
23	Труба	EPDM

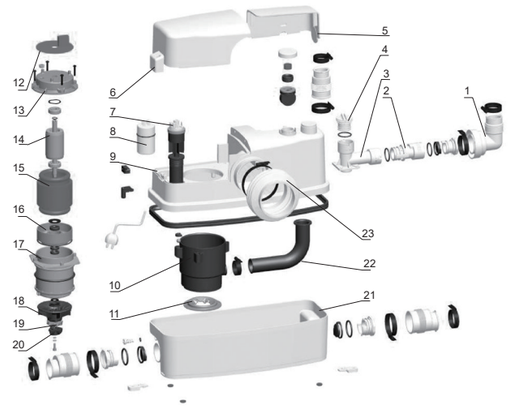

Упаковочная информация

Модель	GW (kgs)	L (mm)	W (mm)	H (mm)	Количество (PCS/20'TEU)
EWC600A	9.6	495	215	370	720



EKP

Назначение

- Термальный источник
- Малые и средние бассейны
- Система очистки воды
- Ландшафтные фонтаны
- Легкая промышленность

Насос

- Пластиковый корпус насоса
- Вал из нержавеющей стали AISI 304
- Встроенный фильтр очистки
- Бесшумная работа
- Макс.температура перекачиваемой жидкости: + 35 °C

Электродвигатель

- Встроенная термозащита
- Класс изоляции: F
- Класс защиты: IPX5

График

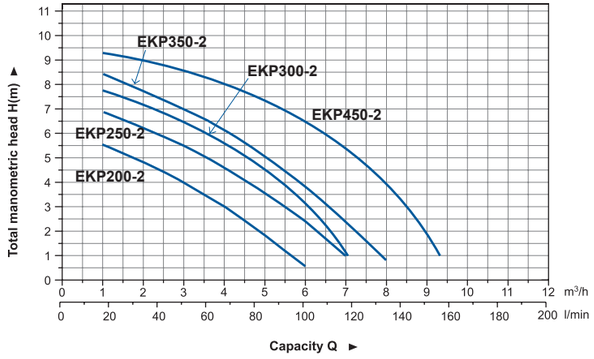

Модель	Мощность (W)	вход/выход (mm)	Макс.Q (m³/h)	Макс.H (m)	Макс. всасывания (m)
EKP200-2	200	40/40	6	6	3.5
EKP250-2	250	40/40	7	7	3.5
EKP300-2	300	40/40	7	8	3.5
EKP350-2	350	40/40	8	9	3.5
EKP450-2	450	40/40	9.5	10	3.5

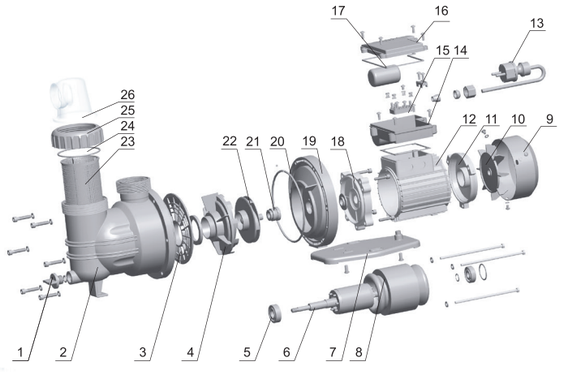

No.	Части	No.	Части
1	Заливное отверстие	14	Клеммная коробка
2	Корпус насоса	15	Клеммная колодка
3	Водонепроницаемая крышка	16	Крышка клеммной коробки
4	Диффузор	17	Конденсатор
5	Подшипник	18	Передняя крышка
6	Ротор	19	Держатель
7	Основание	20	Уплотнительное кольцо
8	Статор	21	Механическое уплотнение
9	Крышка вентилятора	22	Рабочее колесо
10	Вентилятор	23	Фильтр
11	Задняя крышка	24	Прокладка
12	Корпус мотора	25	Гайка
13	Кабель	26	Соединитель



EKP

Назначение

- Термальный источник
- Малые и средние бассейны
- Система очистки воды
- Ландшафтные фонтаны
- Легкая промышленность

Насос

- Пластиковый корпус насоса
- Вал из нержавеющей стали AISI 304
- Фильтр насоса
- Бесшумная работа
- Макс.температура перекачиваемой жидкости: + 35 °C

Электродвигатель

- Встроенная термозащита
- Класс изоляции: F
- Класс защиты: IPX5

График

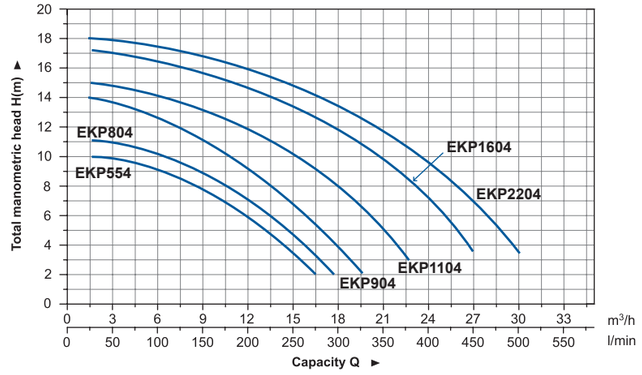

Модель	Мощность (W)	вход/выход (mm)	Макс.Q (m³/h)	Макс.H (m)	Макс.всасывания(м)
EKP554	600	63/63	18	10	3.5
EKP804	800	63/63	19	11	3.5
EKP904	900	63/63	21	13	3.5
EKP1104	1100	63/63	22	15	3.5
EKP1604	1600	63/63	28	17	3.5
EKP2204	2200	63/63	31	18	3.5

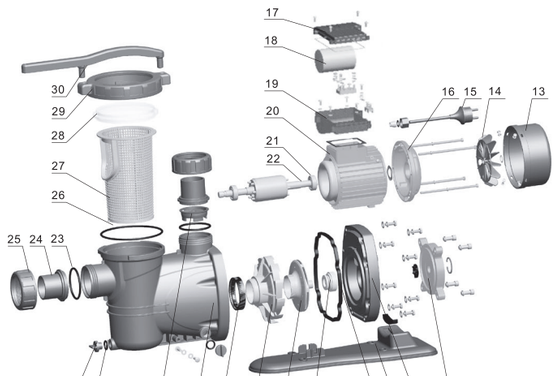

No.	Части	No.	Части
1	Сливная пробка	16	Задняя крышка
2	Уплотнительное кольцо	17	Крышка конденсатора
3	Корпус клапана	18	Конденсатор
4	Корпус насоса	19	Клеммная коробка
5	Уплотнитель	20	Статор
6	Диффузор	21	Подшипник
7	Рабочее колесо	22	Ротор
8	Мех. уплотнение	23	Прокладка
9	Уплотнитель	24	Соединитель
10	Основание	25	Накидная гайка
11	Держатель	26	Прокладка
12	Держатель насоса	27	Фильтр
13	Крышка вентилятора	28	Крышка насоса
14	Вентилятор	29	Гайка крышки насоса
15	Кабель	30	Гаечный ключ



EKS

График

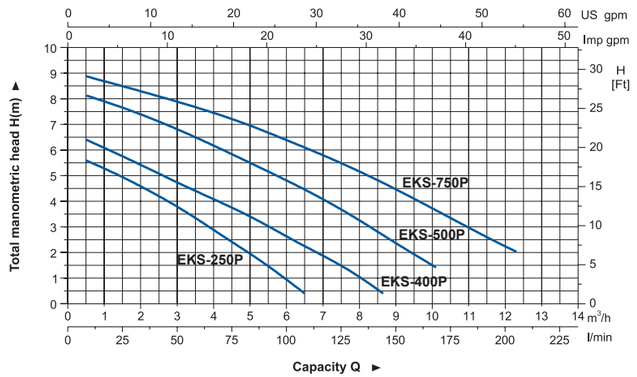

Назначение

- Может использоваться для перекачивания чистой или слабо загрязненной воды, а так же других жидкостей с такими
- же физическими и химическими свойствами, для подачи воды из открытых водоёмов, откачивания воды из подвальных помещений и т.д.

Электродвигатель

- Двигатель с алюминиевой обмоткой
- Встроенная защита от перегрева
- Класс изоляции: F
- Класс защиты: IPX8

Насос

- Корпус насоса из нержавеющей стали
- Поплавковый выключатель, обеспечивающий автоматическое
- включение и выключение
- Максимальная глубина погружения: 7 м
- Максимальный диаметр всасываемых частиц: 5 мм
  Максимальная температура перекачиваемой жидкости: + 35 °C

МОДЕЛЬ	Мощность (W)	Мощность (HP)	Выход (mm)	Макс.Подъем (l/min)	Макс.Высота (m)	Макс. Погружение (m)
EKS-250P	250	0.3	32	75	6	7
EKS-400P	400	0.5	32	125	7	7
EKS-500P	500	0.7	32	150	8	7
EKS-750P	750	1.0	40	175	9	7

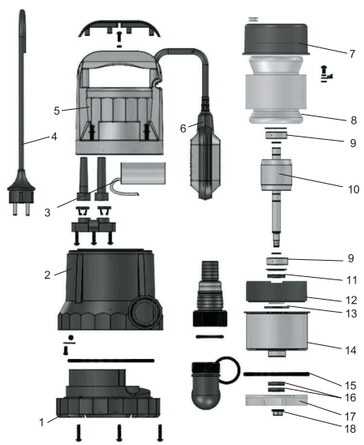

No.	Части
1	Основание насоса
2	Корпус насоса
3	Конденсатор
4	Кабель
5	Крыша
6	Поплавковый выкл.
7	Верхняя крышка
8	Статор
9	Опора
10	Ротор
11	Мех. уплотнение
12	Гнездо подшипника
13	Уплотнительное кольцо
14	Экран статора
15	Уплотнительное кольцо

No.	Части
16	Мех. уплотнение
17	Крыльчатка
18	Гайка



EKS

График

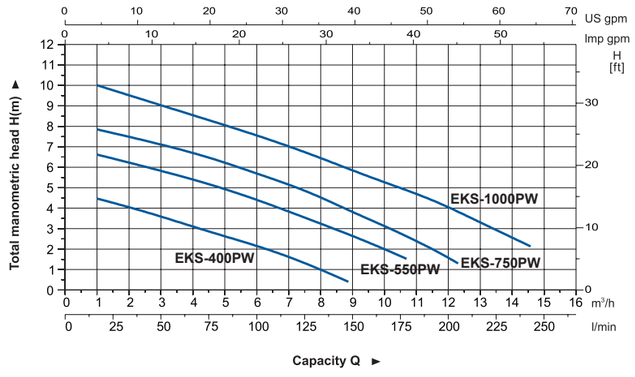

Назначение

- Может использоваться для перекачивания чистой или загрязненной воды, а так же других жидкостей с такими
- же физическими и химическими свойствами, для подачи воды из открытых водоёмов, откачивания воды из подвальных помещений и т.д.

Электродвигатель

- Встроенная защита от перегрева
- Алюминиевая обмотка
- Класс изоляции: F
- Класс защиты: IPX8

Насос

- Корпус из пластика
- Поплавковый выключатель, обеспечивающий автоматическое
- включение и выключение
- Максимальная глубина погружения: 7 м
- Максимальный диаметр всасываемых частиц: 35 мм
  Максимальная температура перекачиваемой жидкости: + 35 °C

Модель	Мощность (W)	Мощность (HP)	Выход (mm)	Макс.Подъем (l/min)	Макс.Высота (m)	Макс. Погружение (m)
EKS-400PW	400	0.5	32	125	5	7
EKS-550PW	550	0.7	32	175	7	7
EKS-750PW	750	1.0	40	225	8	7
EKS-1000PW	1000	1.3	40	250	11	7

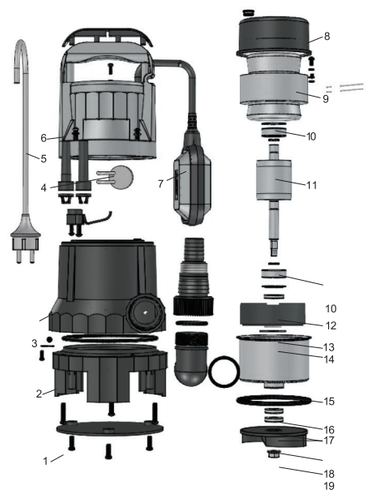

No.	Части
1	Основание насоса
2	Основание насоса
3	Корпус насоса
4	Конденсатор
5	Кабель
6	Верхняя крышка
7	Поплавок
8	Верхняя крышка
9	Статор
10	Подшипник
11	Ротор
12	Мех. уплотнение
13	Седло подшипника
14	Уплотнительное кольцо
15	Корпус мотора

No.	Части
16	Уплотнительное кольцо
17	Мех. уплотнение
18	Рабочее колесо
19	Гайка



EKS

Назначение

- Может использоваться для перекачивания чистой или слабо загрязненной воды, а так же других аналогичных жидкостей.
- Подходит для откачивания воды из колодца или бассейна и слива воды из подвала

Электродвигатель

- Двигатель с алюминиевой обмоткой
- Встроенная термозащита
- Класс изоляции: F
- Класс защиты: IPX8

Насос

- Корпус из нержавеющей стали
- Поплавок обеспечивает включение и выключение
- Макс. температура жидкости: + 35 °C
- Макс. глубина погружения: 7 м
- Макс. диаметр всасываемых частиц: 5 мм

График

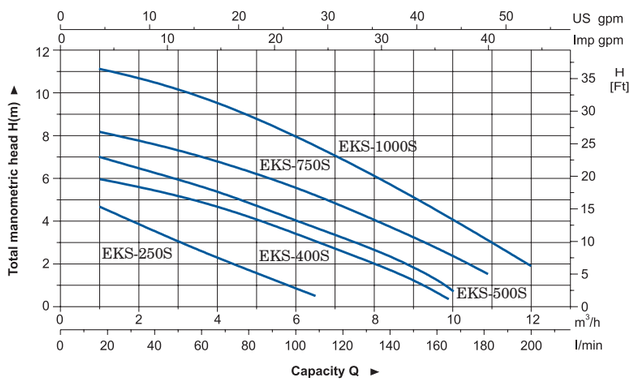

Модель	мощность		выход (mm)	Макс.Q (l/min)	Макс. H (m)	Макс погружение (m)
	(W)	(HP)				
EKS-250S	250	0.3	32	67	6	7
EKS-400S	400	0.5	32	133	7	7
EKS-500S	500	0.7	32	133	8	7
EKS-750S	750	1.0	32	167	9	7
EKS-1000S	1000	1.3	32	200	12	7

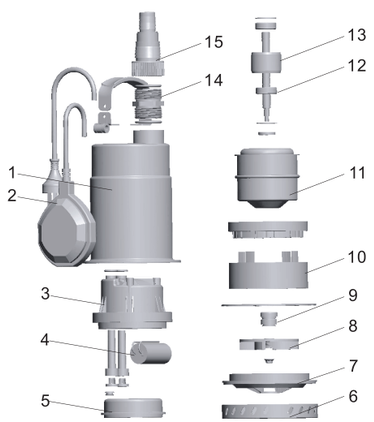

No.	Части
1	Корпус насоса
2	Поплавковый выключатель
3	Верхняя крышка
4	Конденсатор
5	Верхняя пластина
6	Основание насоса
7	Диффузор
8	Рабочее колесо
9	Мех. уплотнение
10	Держатель насоса
11	Статор
12	Подшипник
13	Ротор
14	Соединитель
15	Соединитель



EKS

Назначение

- Может использоваться для перекачивания чистой или слабо загрязненной воды, а так же других аналогичных жидкостей.
- Подходит для откачивания воды из колодца или бассейна и слива воды из подвала.

Электродвигатель

- Двигатель с алюминиевой обмоткой
- Встроенная термозащита
- Класс изоляции: F
- Класс защиты: IPX8

Насос

- Корпус из нержавеющей стали
- Поплавок обеспечивает включение и выключение
- Макс. температура жидкости: + 35 °C
- Макс. глубина погружения: 7 м
- Макс. диаметр всасываемых частиц: 35 мм

График

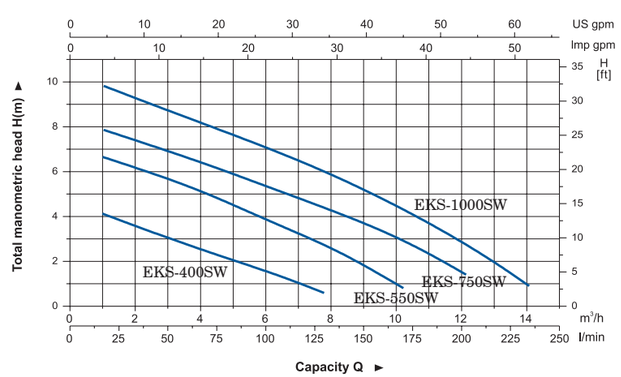

Модель	мощность		выход (mm)	Макс.Q (l/min)	Макс. H (m)	Макс погружение (m)
	(W)	(HP)				
EKS-400SW	400	0.5	40	100	5	7
EKS-550SW	550	0.7	40	133	7	7
EKS-750SW	750	1.0	40	167	8	7
EKS-1000SW	1000	1.3	40	200	11	7

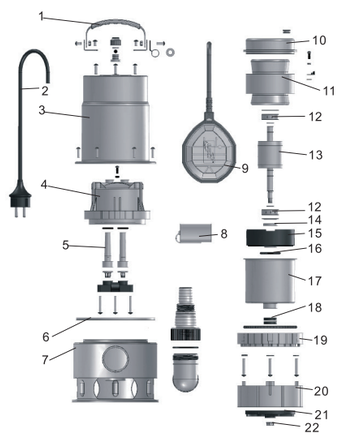

No.	Части
1	Ручка
2	Кабель
3	Корпус насоса
4	Верхняя крышка
5	Уплотнитель
6	Уплотнительное кольцо
7	Корпус насоса
8	Конденсатор
9	Поплавок
10	Верхняя крышка
11	Статор
12	Подшипник
13	Ротор
14	Манжетное уплотнение
15	Основание подшипника

No.	Части
16	Уплотнительное кольцо
17	Корпус мотора
18	Манжетное уплотнение
19	Стопорное кольцо
20	Опора насоса
21	Рабочее колесо
22	Гайка



EKS

График

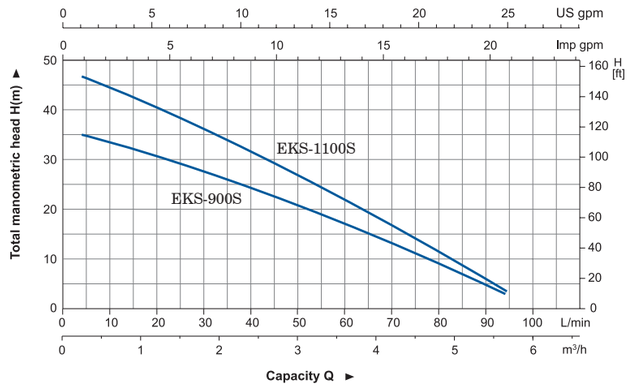

Назначение

- Используется для подъема воды из колодцев, ёмкостей, с большой глубины.
- Подходит для небольших систем орошения

Электродвигатель

- Двигатель с алюминиевой обмотко
- Встроенная термозащита
- Класс изоляции: F
- Класс защиты: IPX8

Насос

- Корпус из нержавеющей стали
- Многоступенчатая, высоконапорная конструкция
- Макс. температура жидкости: до 35C
- Макс.. глубина погружения: 5 м
- Макс. размер твердых включений: до 1 мм

Модель	мощность (W)	выход (mm)	Макс. Q (m^3/h)	Макс. H (m)	Макс погружение (m)
EKS-900S	900	25	6	36	3
EKS-1100S	1100	25	6	48	4

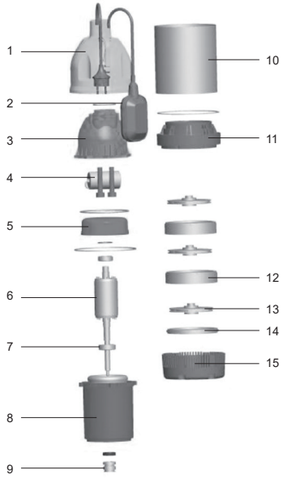

No.	Части
1	Корпус насоса
2	Поплавок
3	Крышка
4	Конденсатор
5	Верхняя пластина
6	Ротор
7	Подшипник
8	Статор
9	Мех. уплотнение
10	Корпус насоса
11	Диффузор
12	Диффузор
13	Рабочее колесо
14	Крышка насоса
15	Защитна сетка



EKF


Струи


Грибок

Назначение

- Декоративные фонтаны
- Фильтрация воды в прудах
- Аэрация воды в пруду

Описание

- Пластиковый корпус
- Компактный, легкий, прочный и надежный
- Сменные насадки для формирования различных видов струй

Расшифровка обозначений

EKF - 6 P

- EKF — Код модели: Насос для фонтана
- 6 — Мощность (Вт)
- P — Пластиковый корпус

Технические параметры

модель	Напряжение питания	Мощность (Вт)	Макс H (m)	Макс. Q (L/h)	выход (mm)	Кабель
EKF-6P	220V-240V/50Hz	6	0.7	380	13	H05RN-F 10m
EKF-15P	220V-240V/50Hz	15	1.0	850	13	H05RN-F 10m
EKF-20P	220V-240V/50Hz	20	1.1	1100	13	H05RN-F 10m

Ограничения: Температура перекачиваемой ж ▫ идкости, не более 35C; Окружаю. щая температура, не более 40C.





Струи



Грибок



Пенная струя



Линия



Распылитель

Насадки струя, грибок доступны в стандартной комплектации, остальные по запросу.

EKF

Назначение

- Декоративные фонтаны
- Эстетичное оформление пруда
- Аэрация воды в пруду

Описание

- Пластиковый корпус
- Компактный, легкий, прочный и надежный
- Сменные насадки для формирования различных видов струй

Расшифровка обозначений

EKF - 35 P

- P — Материал корпуса: P-пластик
- 35 — Мощность (Вт)
- EKF — Код модели: Насос для фонтана

Технические параметры

Модель	Напряжение питания	мощность (Вт)	макс. H (m)	макс. Q (L/h)	выход (mm)	кабель
EKF-35P	220V-240V/50Hz	35	1.4	1600	19	H05RN-F 10m
EKF-55P	220V-240V/50Hz	55	2.3	2300	19	H05RN-F 10m
EKF-75P	220V-240V/50Hz	75	2.7	2650	19	H05RN-F 10m
EKF-95P	220V-240V/50Hz	95	3.0	3500	19	H05RN-F 10m
EKF-110P	220V-240V/50Hz	110	3.7	3750	19	H05RN-F 10m

Ограничения: Температура перекачиваемой жидкости, не более 35C; Окружа.ющая температура, не более 40C.



EKJ

Назначение

- Применяется для перекачки чистой воды и других жидкостей, физические и химические свойства которых подобны воде.
- Также применяется для подачи воды и водоотлива в садовой ирригации, тепличном хозяйстве, при разведении рыбы и выращивании домашней птицы. Можно использовать насос в быту для автоматической подачи воды, например подъем воды из колодцев, для увеличения давления в системе водоснабжения.

Электродвигатель

- Подшипники марки C&U
- Алюминиевая обмотка двигателя
- Класс изоляции: F
- Класс защиты: IPX4
- Максимальная температура внешней среды: + 40 °C

График

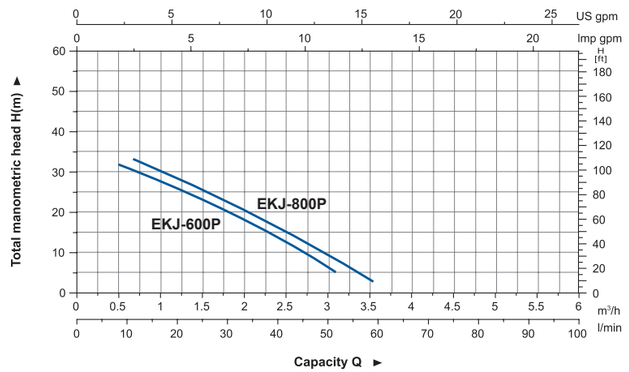

Насос

- Уникальный эргономичный дизайн
- Макс. температура +35C
- Максимальная высота всасывания: 8 м

Модель	мощность (W)	мощность (HP)	вход/выход (mm)	Макс.Q (l/min)	Макс.H (m)	Макс.в сасывания (m)
EKJ-600P	600	0.8	1" /1"	50	35	7
EKJ-800P	800	1.1	1" /1"	60	40	7

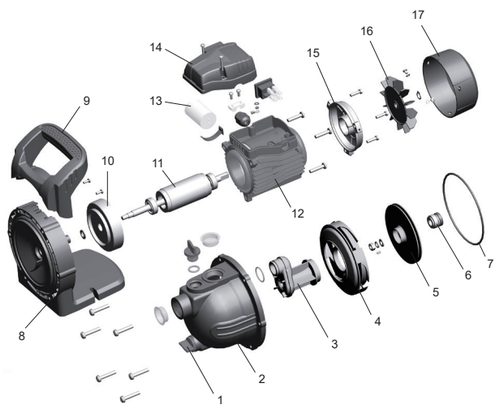

No.	Части
1	Сливная пробка
2	Корпус насоса
3	Инжектор
4	Диффузор
5	Рабочее колесо
6	Мех.уплотнение
7	Уплотнение
8	Motor flange
9	Клеммная колодка
10	Передняя панель
11	Ротор
12	Статор
13	Конденсатор
14	Крышка клемной коробки

No.	Части
15	Задняя крышка
16	Вентилятор
17	Крышка вентилятора



EKJ

График

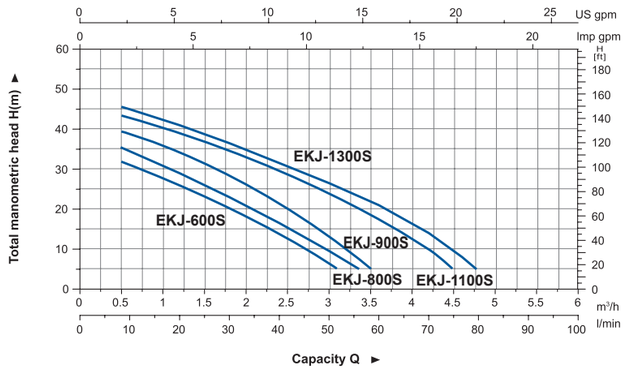

Назанчение

- Применяется для перекачки чистой воды и других жидкостей физические и химические свойства которых подобны воде.
- Также применяется для подачи воды и водоотлива в садовой системах, малых сплинкерах.

Быту для автоматической подачи воды, например подъем воды из колодцев, для увеличения давления в системе водоснабжения.

Насос

- Уникальный эргономичный дизайн
- Макс.температура +35С
- Максимальная высота всасывания: 7/8 м

Электродвигатель

- Встроенная термозащита
- Алюминиевая обмотка двигателя
- Класс изоляции: F
- Класс защиты: IPX4
- Макс. температура внешней среды: + 40 °C

Модель	Мощность		выход (mm)	Макс Q (l/min)	Макс H (m)	Макс. погружение (m)
	(W)	(HP)				
EKJ-600S	600	0.8	1" /1"	50	35	7
EKJ-800S	800	1.1	1" /1"	60	40	7
EKJ-900S	900	1.2	1" /1"	60	43	8
EKJ-1100S	1100	1.5	1" /1"	77	46	8
EKJ-1300S	1300	1.75	1" /1"	83	48	8

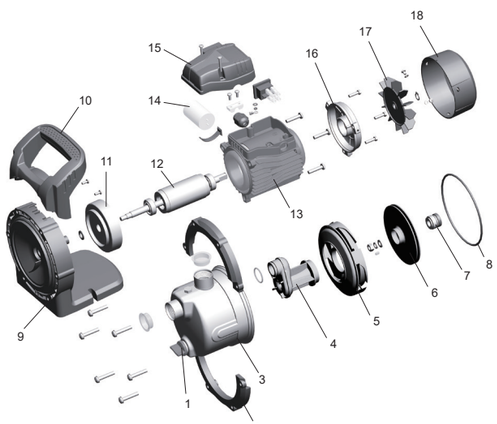

No.	Части
1	Сливная пробка
2	Держатель
3	Корпус насоса
4	Инжектор
5	Диффузор
6	Рабочее колесо
7	Мех. уплотнение
8	Уплотнитель
9	Опора
10	Ручка
11	Подшипниковый щит
12	Ротор
13	Статор
14	Конденсатор

No.	Части
15	Клеммная коробка
16	Задняя крышка
17	Вентилятор
18	Крышка вентилятора



EKJ

График

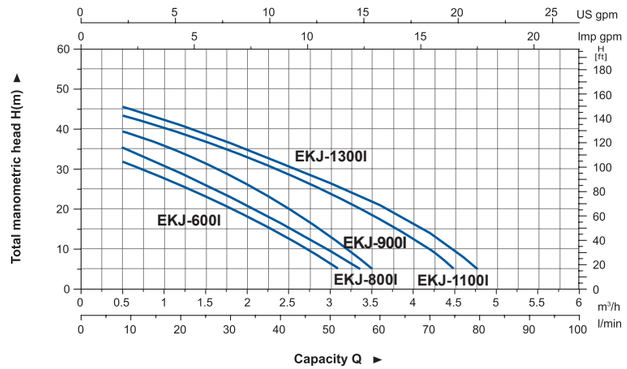

Назанчение

- Применяется для перекачки чистой воды и других жидкостей физические и химические свойства которых подобны воде
- Также применяется для подачи воды и водоотлива в садовой технике, в капельном поливе

Быту для автоматической подачи воды, например подъем воды из колодцев, для увеличения давления в системе водоснабжения.

Насос

- Уникальный эргономичный дизайн
- Макс. температура 35С
- Максимальная высота всасывания: 7/8 м

Электродвигатель

- Встроенная термозащита
- Алюминиевая обмотка двигателя
- Класс изоляции: F
- Класс защиты: IPX4
- Макс. температура внешней среды: + 40 °C

Модель	Мощность		Выход (mm)	Макс Q (l/min)	Макс H (m)	Макс. погружение (m)
	(W)	(HP)				
EKJ-600I	600	0.8	1" /1"	50	35	7
EKJ-800I	800	1.1	1" /1"	60	40	7
EKJ-900I	900	1.2	1" /1"	60	43	8
EKJ-1100I	1100	1.5	1" /1"	77	46	8
EKJ-1300I	1300	1.75	1" /1"	83	48	8

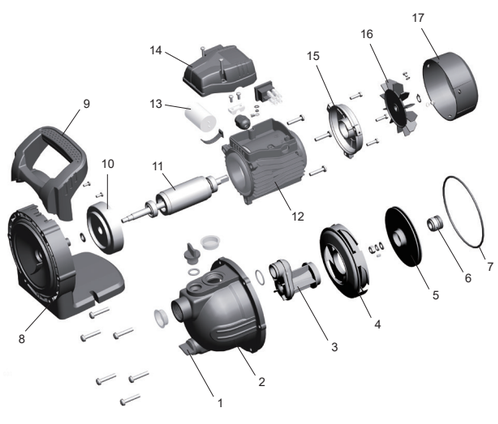

No.	Части
1	Сливная пробка
2	Корпус насоса
3	Инжектор
4	Диффузор
5	Рабочее колесо
6	Мех. уплотнение
7	Уплотнитель
8	Motor flange
9	Клеммная колодка
10	Подшипниковый щит
11	Ротор
12	Статор
13	Конденсатор
14	Клеммная коробка

No.	Части
15	Задняя крышка
16	Вентилятор
17	Крышка вентилятора



EKJ

График

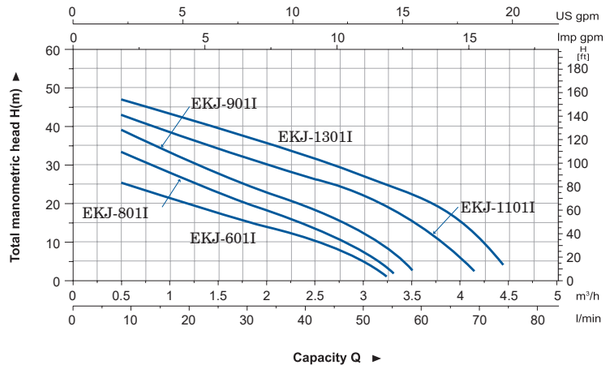

Назначение

- Применяется для перекачивания чистой воды и близким по хим свойствах жидкостям.
- Может применяться в системах автоматического поддерживания давления.

Насос

- Уникальный эргономичный дизайн
- Макс. температура жидкости: + 35 °C
- Макс. высота всасывания: 8 м

Электродвигатель

- Встроенная термозащита для однофазных моторов.
- Класс изоляции: F
- Класс защиты: IPX4
- Макс.температура внешней среды: + 40 °C

Модель	Мощность		Вход/выход (mm)	Макс. Q (l/min)	Макс. H (m)	Макс.всасывания (m)
	(W)	(HP)				
EKJ-601I	600	0.8	1" /1"	60	30	8
EKJ-801I	800	1.1	1" /1"	60	37	8
EKJ-901I	900	1.2	1" /1"	60	43	8
EKJ-1101I	1100	1.5	1" /1"	75	47	8
EKJ-1301I	1300	1.75	1" /1"	80	53	8

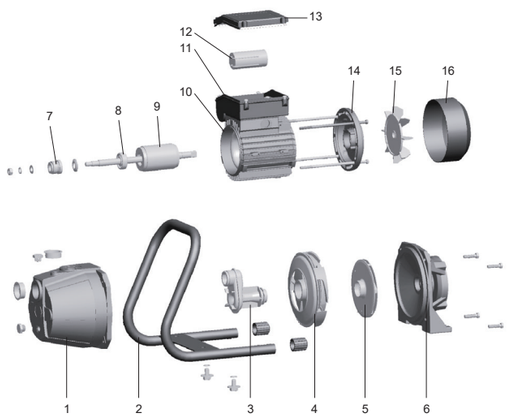

No.	Части
1	Корпус насоса
2	Ручка
3	Трубка Вентури
4	Диффузор
5	Рабочее колесо
6	Опора
7	Мех. Уплотнение
8	Подшипник
9	Ротор
10	Статор
11	Клеммная колодка
12	Конденсатор
13	Клеммная крышка
14	Концевой диск

No.	Части
15	Вентилятор
16	Крышка вентилятора



EKJ

График

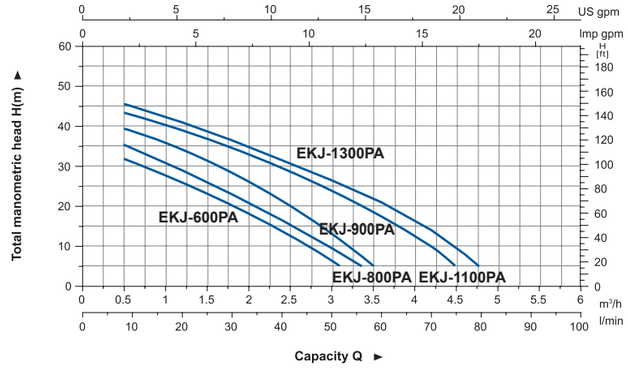

Назначение

- Применяется для перекачивания чистой воды и близким по хим свойствах жидкостям.
- Также применяется для полной автоматической подачи воды в дом или садовый участок.

Насос

- Уникальный эргономичный дизайн
- Макс. температура +35C
- Макс. высота всасывания: 7/8 м

Электродвигатель

- Встроенная термозащита
- Алюминиевая обмотка
- Класс изоляции: F
- Класс защиты: IPX4
- Макс.температура внешней среды: + 40 °C

Модель	Мощность		Выход (mm)	Макс. Q (l/min)	Макс. H (m)	Макс всасывания (m)
	(W)	(HP)				
EKJ-600PA	600	0.8	1" /1"	50	35	7
EKJ-800PA	800	1.1	1" /1"	60	40	7
EKJ-900PA	900	1.2	1" /1"	60	43	8
EKJ-1100PA	1100	1.5	1" /1"	77	46	8
EKJ-1300PA	1300	1.75	1" /1"	83	48	8

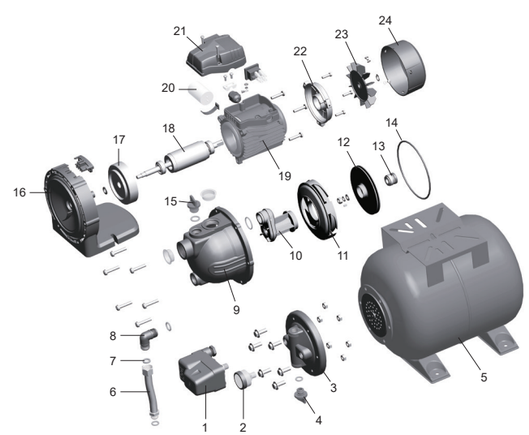

No.	части
1	Реле давления
2	Манометр
3	Крышка бака
4	Сливная пробка
5	Бак
6	Гибкий шланг
7	Уплотнительная шайба
8	Колено
9	Корпус насоса
10	Инжектор
11	Диффузор
12	Рабочее колесо
13	Мех. уплотнение
14	Уплотнитель

No.	части
15	Пробка
16	фланец
17	Передняя панель
18	Ротор
19	Статор
20	Конденсатор
21	Клеммная крышка
22	Концевой диск
23	Вентилятор
24	Крышка вентилятора

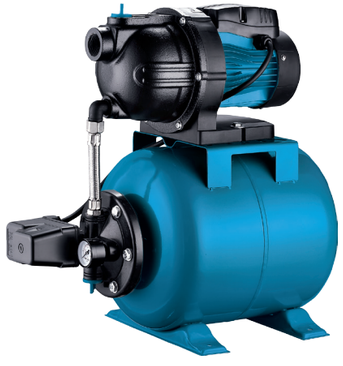

EKJ

График

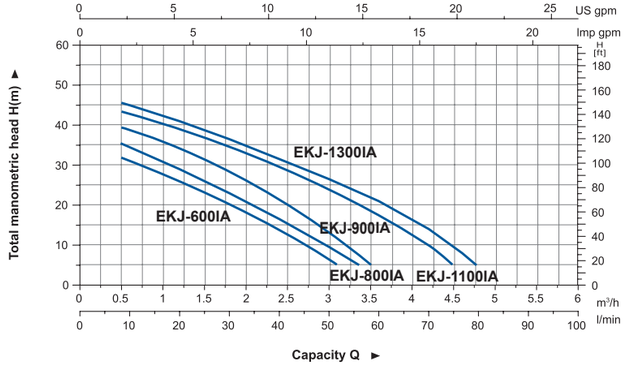

Назанчение

- Применяется для перекачки чистой воды и других жидкостей, физические и химические свойства которых подобны вод.
- Предназначен для автоматизации водоснабжения и поддержания давления в частных домах, дачах, огородах.
Может выкачивать воду из скважины, ёмкости и.т.д.

Насос

- Уникальный эргономичный дизайн
- Макс.температура +35С
- Макс. высота всасывания: 7/8 м

Электродвигатель

- Встроенная термозащита
- Алюминиевая обмотка
- Класс изоляции: F
- Класс защиты: IPX4
- Макс. температура внешней среды: + 40 °C

Модель	Мощность		Выход (mm)	Макс.Q (l/min)	Макс.H (m)	Макс всасывание (m)
	(W)	(HP)				
EKJ-600IA	600	0.8	1" /1"	50	35	7
EKJ-800IA	800	1.1	1" /1"	60	40	7
EKJ-900IA	900	1.2	1" /1"	60	43	8
EKJ-1100IA	1100	1.5	1" /1"	77	46	8
EKJ-1300IA	1300	1.75	1" /1"	83	48	8

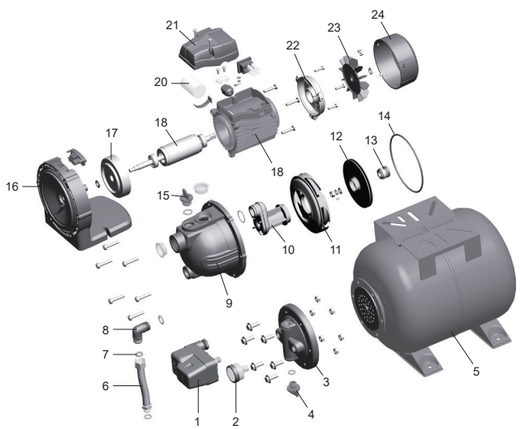

No.	Части
1	Реле давления
2	Манометр
3	Крышка бака
4	Сливная пробка
5	Бак
6	Гибкий шланг
7	Шайба
8	Колено
9	Корпус насоса
10	Инжектор
11	Диффузор
12	Рабочее колесо
13	Мех. уплотнение
14	Уплотнитель

No.	Части
15	Разъем
16	Опора
17	Передняя панель
18	Ротор
19	Статор
20	Конденсатор
21	Клеммная коробка
22	Задняя крышка
23	Вентилятор
24	Кожух вентилятора



EKJ

График

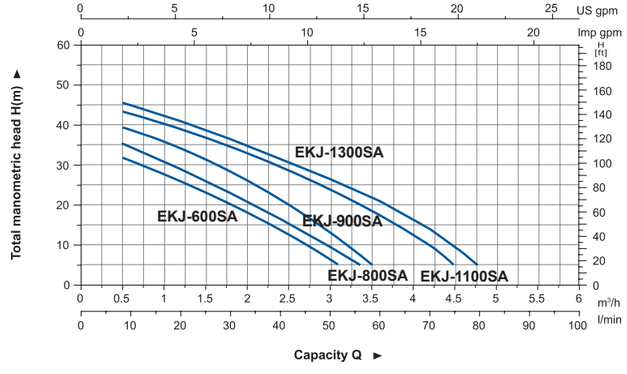

Назанчение

- Применяется для перекачки чистой воды и других жидкостей, физические и химические свойства которых подобны вод.
- Предназначен для автоматизации водоснабжения и поддержания давления в частных домах, дачах, огородах. Может выкачивать воду из скважины, ёмкости и.т.д.

Насос

- Уникальный эргономичный дизайн
- Макс. температура +35С
- Макс. высота всасывания: 7/8 м

Электродвигатель

- Встроенная термозащита
- Алюминиевая обмотка
- Класс изоляции: F
- Класс защиты: IPX4
- Макс. температура внешней среды: + 40 °C

Модель	Мощность		Выход (mm)	Макс.Q (l/min)	Макс.H (m)	Макс всасывание (m)
	(W)	(HP)				
EKJ-600SA	600	0.8	1" /1"	50	35	7
EKJ-800SA	800	1.1	1" /1"	60	40	7
EKJ-900SA	900	1.2	1" /1"	60	43	8
EKJ-1100SA	1100	1.5	1" /1"	77	46	8
EKJ-1300SA	1300	1.75	1" /1"	83	48	8

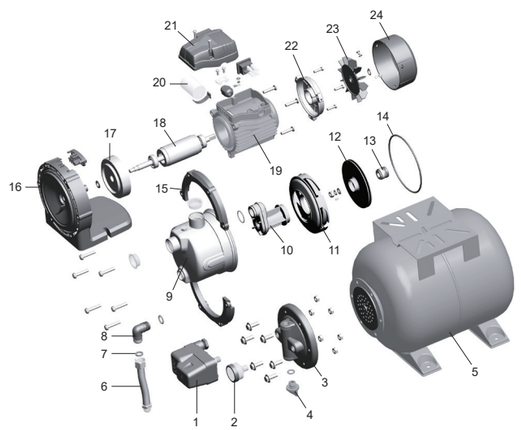

No.	части
1	Реле давления
2	Манометр
3	Крышка бака
4	Сливная пробка
5	Бак
6	Гибкий шланг
7	Шайба
8	Колено
9	Корпус насоса
10	Инжектор
11	Диффузор
12	Рабочее колесо
13	Мех. уплотнение
14	Уплотнитель

No.	части
15	Разъем
16	Фланец
17	Передняя панель
18	Ротор
19	Статор
20	Конденсатор
21	Клеммная коробка
22	Задняя крышка
23	Вентилятор
24	Кожух вентилятора



EKJ

График

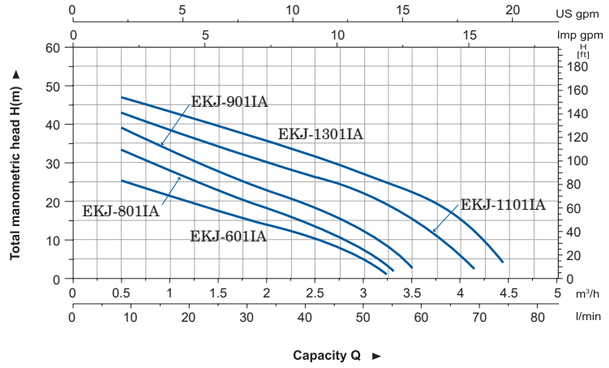

Назанчение

- Применяется для перекачки чистой воды и других жидкостей физические и химические свойства которых подобны воде.
- Полностью автоматическое водоснабжение в доме и саду

Насос

- Уникальный эргономичный дизайн
- Макс. температура жидкости: + 35 °C
- Макс. высота всасывания: 8 м

Электродвигатель

- Встроенная термозащита для однофазного двигателя
- Класс изоляции: F
- Класс защиты: IPX4
- Макс. температура внешней среды: + 40 °C

Модель	Мощность (W)	Мощность (HP)	Вход/выход (mm)	Макс.Q (l/min)	Макс.H (m)	Макс. всасывания (m)
EKJ-601IA	600	0.8	1" /1"	60	30	8
EKJ-801IA	800	1.1	1" /1"	60	37	8
EKJ-901IA	900	1.2	1" /1"	60	43	8
EKJ-1101IA	1100	1.5	1" /1"	75	47	8
EKJ-1301IA	1300	1.75	1" /1"	80	53	8

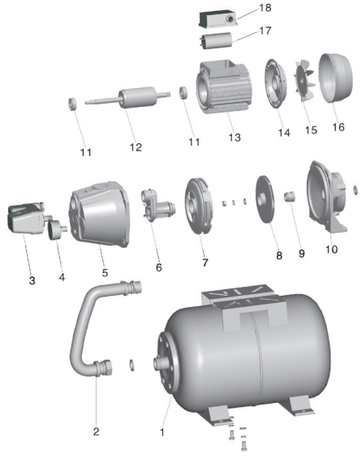

No.	Части
1	Напорный бак
2	Гибкий шланг
3	Реле давления
4	Датчик давления
5	Корпус насоса
6	Трубка вебтури
7	Диффузор
8	Рабочее колесо
9	Мех. уплотнение
10	Опора
11	Подшипник
12	Ротор
13	Статор
14	Концевой диск
15	Вентилятор

No.	Части
16	Кожух вентилятора
17	Конденсатор
18	Клеммная коробка



QDX-(A)

Назанчение

- Применяется для орошения и осушения.
- На карьерах для откачивания дренажных вод

  Предназначен для откачивания воды из колодцев, для садов, огородов, на строительных площадках и.т.д.

Насос

- Чугунный корпус и суппорт имеет антикоррозийное покрытие
- Макс. глубина погружения: 5 м
- Макс. температура жидкости: + 40 °C
- Значение pH: 6.5 - 8

Электродвигатель

- Медная обмотка двигателя
- Встроенная термозащита
- Сварной вал из нержавеющей стал
- Класс изоляции: B
- Класс защиты: IP68

Расшифровка обозначений

Q(D)X 1.5 - 32 - 0.75 (A)

- Наличие поплавкового выключателя
- Мощность кВт
- Ном. высота (M)
- Ном.производительность м3/ч
- Тип насоса (погружной насос) (Трехфазная версия - без литеры "D")

Технические параметры

Модель	Q(m³/h)	0	1.5	3	4.5	6	7.5	9	10.5	12	13.5	15	16.5	18	19.5	21	22.5	24	25.5	27	28.5	30	31.5	33	34.5	36	37.5	39	40.5	42	43.5	45
	Q(l/min)	0	25	50	75	100	125	150	175	200	225	250	275	300	325	350	375	400	425	450	475	500	525	550	575	600	625	650	675	700	725	750
*QDX1.5-12-0.25A	H (m)	13	12	11	9	5.5	-	-	-	-	-	-	-	-	-	-	-	-	-	-	-	-	-	-	-	-	-	-	-	-	-	-
*QDX1.5-15-0.37A		16	15.6	14.2	12.3	9.8	-	-	-	-	-	-	-	-	-	-	-	-	-	-	-	-	-	-	-	-	-	-	-	-	-	-
*QDX1.5-25-0.55A		26.5	25	22.5	18	14	-	-	-	-	-	-	-	-	-	-	-	-	-	-	-	-	-	-	-	-	-	-	-	-	-	-
*QDX3-18-0.55A		19.2	19.1	18.5	17.5	15.5	13.2	10	7	3.7	-	-	-	-	-	-	-	-	-	-	-	-	-	-	-	-	-	-	-	-	-	-
*QDX10-10-0.55A		13.2	13.2	13.2	13	12.7	12	11	10	9.2	7.5	6	-	-	-	-	-	-	-	-	-	-	-	-	-	-	-	-	-	-	-	-
*QDX15-7-0.55A		8.6	8.5	8.5	8.4	8.3	8.3	8.3	8.2	7.8	7.4	7	6.3	5.8	4.9	4.1	3.2	2.2	-	-	-	-	-	-	-	-	-	-	-	-	-	-
Q(D)X1.5-32-0.75(A)		32.5	31.5	28.5	24.5	20	15.5	8.5	-	-	-	-	-	-	-	-	-	-	-	-	-	-	-	-	-	-	-	-	-	-	-	-
Q(D)X6-18-0.75(A)		19.5	19.2	19	18.6	18	17	16.3	15.6	13.7	11.8	9	7.5	-	-	-	-	-	-	-	-	-	-	-	-	-	-	-	-	-	-	-
Q(D)X10-16-0.75(A)		19.5	19.2	19	18.6	18	17	16.3	15.6	13.7	11.8	9	7.5	-	-	-	-	-	-	-	-	-	-	-	-	-	-	-	-	-	-	-
Q(D)X15-10-0.75(A)		12.1	12.1	12	11.9	11.8	11.7	11.6	11.4	11.2	10.9	10.6	10	9.5	8.9	8.2	7.7	7.2	5.7	4.9	4.2	3.4	-	-	-	-	-	-	-	-	-	-	-
Q(D)X25-6-0.75(A)		10.6	10.6	10.5	10.4	10.4	10.3	10.1	9.9	9.7	9.5	9.3	9	8.6	8.2	7.2	6.7	6.1	5.5	4.3	3.2	-	-	-	-	-	-	-	-	-	-	-	-
Q(D)X10-18-1.1(A)		25	25	25	24.6	24	22.8	22.2	18.5	16	13.2	10	-	-	-	-	-	-	-	-	-	-	-	-	-	-	-	-	-	-	-	-
Q(D)X15-14-1.1(A)		16.6	16.6	16.5	16.4	16.3	16.2	16.1	15.7	15.4	14.8	14.2	13.5	12.8	12.1	11.5	10.9	9.9	8.9	7.8	6.8	5.5	4.3	-	-	-	-	-	-	-	-	-
Q(D)X40-5.5-1.1(A)		9.5	9.5	9.5	9.5	9.5	9.5	9.5	9.5	9.5	9.5	9.5	9.5	9.4	9.3	9.2	9	8.9	8.7	8.3	8	7.7	7.3	6.9	6.5	6	5.5	5	4.5	4	3.5	3

* только однофазный

График

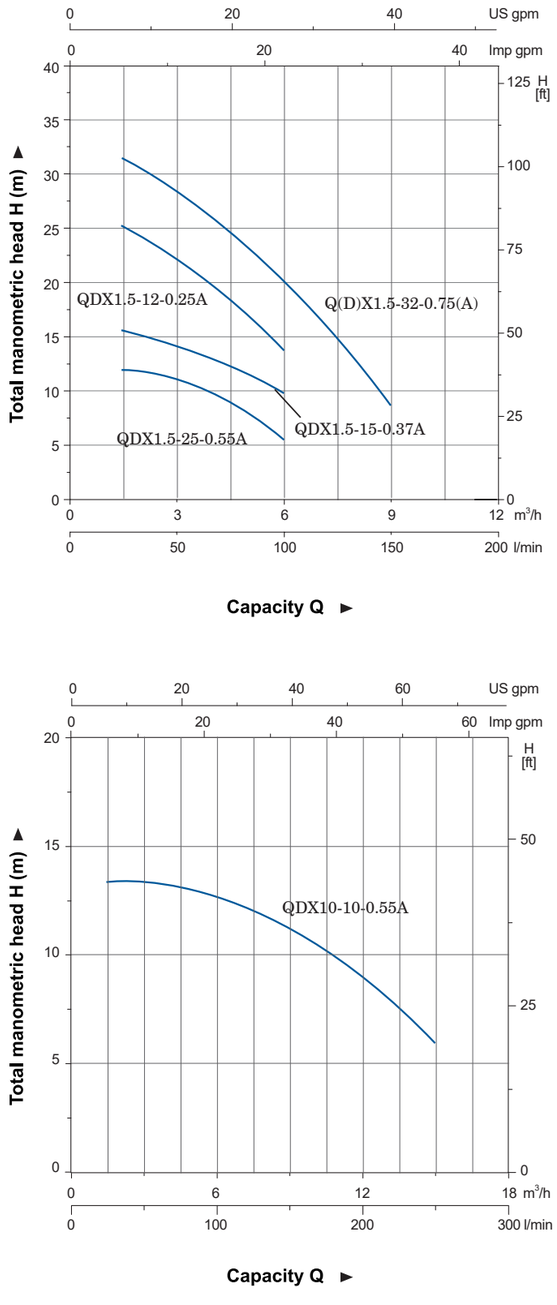

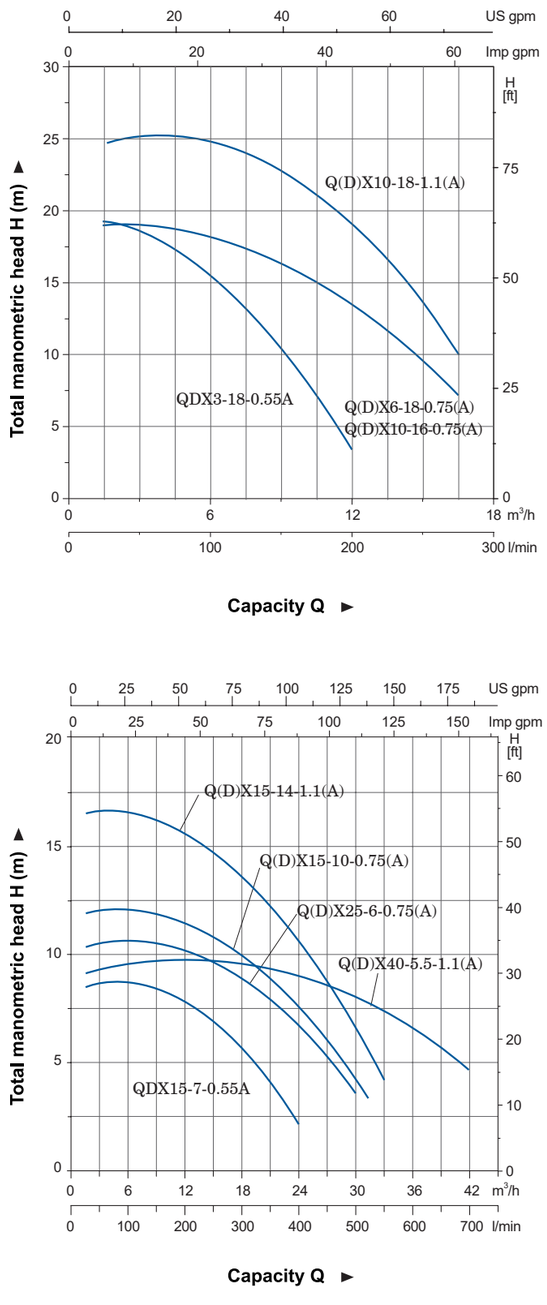

Таблица Материалов

No.	Части	Материал
1	Фильтр	Нержавеющая сталь
2	Корпус насоса	HT200
3	Уплотнитель	NBR
4	Выходной разъем	HT200
*5	Рабочее колесо	PPO/HT200
6	Сальник	
7	Крышка цилиндра	HT200
8	Уплотнитель	NBR
9	Мех. уплотнение	Upper: Ceramic/Carbon Lower: Sic/Carbon
10	Корпус двигателя	HT200
11	Статор	
12	Кабельная сборка	
13	Ручка	PP
14	Поплавок	
15	Верхняя крышка	HT200
16	Конденсатор	
17	Уплотнитель	NBR
18	Концевая крышка	HT200
19	Кольцо	
20	Ротор	
21	Подшипник	

*HT200 для QDX25-6-0.75A и QDX40-5.5-1.1A

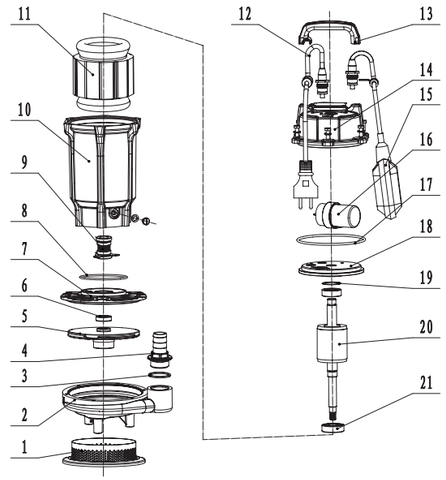

Размерный чертёж

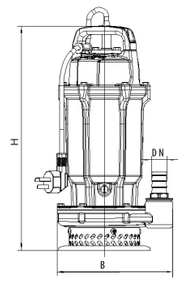

Упаковочная информация

Модель	GW (kgs)	L (mm)	W (mm)	H (mm)	Количество (PCS/20'TEU)
QDX1.5-12-0.25A	11.5	392	224	180	1788
QDX1.5-15-0.37A	11.5	392	224	180	1788
QDX1.5-25-0.55A	16	435	250	235	1062
QDX3-18-0.55A	14.5	415	230	205	1388
QDX10-10-0.55A	14.5	415	230	205	1388
QDX15-7-0.55A	15.5	420	280	215	1132
Q(D)X1.5-32-0.75(A)	16.5	435	250	235	1062
Q(D)X6-18-0.75(A)	15.5	415	230	205	1388
Q(D)X10-16-0.75(A)	15.5	415	230	205	1388
Q(D)X15-10-0.75(A)	16.5	420	280	215	1132
Q(D)X25-6-0.75(A)	17.5	420	280	215	1132
Q(D)X10-18-1.1(A)	22	452	300	240	855
Q(D)X15-14-1.1(A)	22	452	300	240	855
Q(D)X40-5.5-1.1(A)	22.5	490	295	235	792

Модель	DN	H (mm)	B (mm)
QDX1.5-12-0.25A	25	195	145
QDX1.5-15-0.37A	25	195	145
QDX1.5-25-0.55A	25	245	195
QDX3-18-0.55A	25	205	160
QDX10-10-0.55A	50	215	150
QDX15-7-0.55A	50	240	170
Q(D)X1.5-32-0.75(A)	25	245	195
Q(D)X6-18-0.75(A)	40	220	160
Q(D)X10-16-0.75(A)	40	220	160
Q(D)X15-10-0.75(A)	50	240	170
Q(D)X25-6-0.75(A)	65	250	160
Q(D)X10-18-1.1(A)	50	270	190
Q(D)X15-14-1.1(A)	65	270	180
Q(D)X40-5.5-1.1(A)	80	270	195



Применение

- Откачка воды из сельских колодцев
- Сельскохозяйственное орошение и осушение
- Полив сада, промышленное применение
- Отведение воды на небольших карьерах

Особенности

- Чугунный корпус насоса, алюминиевый корпус двигателя
- Медная обмотка
- Встроенная тепловая защита
- Вал из нержавеющей стали
- Двойное торцевое уплотнение
- Фильтр из нержавеющей стали

Насос

- Макс. глубина погружения: 5 м
- Макс. жидкостная температура: + 40 ▫
- Значение жидкости pH от 6,5 - 8
- Макс. содержание песка составляет 0,1%. прохождение взвешенных веществ до 0,2 мм.
- Класс изоляции: F
- Предохранение от входа: IP68

Расшифровка обозначений

QDX 1.5 – 15 – 0.37 L A

QDX–LA

- Наличие поплавкового выключателя
- Алюминиевыйкорпусl
- Мощность (kW)
- Ном.подъём (m)
- Ном.производительность(m^3/h)
- Погружной насос

Технические параметры

Модель	Q(m^3/h)	0	1.5	3	4.5	6	7.5	9	10.5	12	13.5	15	16.5	18	19.5	21	22.5	24	25.5	27	28.5	30
	Q(l/min)	0	25	50	75	100	125	150	175	200	225	250	275	300	325	350	375	400	425	450	475	500
QDX1.5-12-0.25LA	H (m)	13	12	11	9	5.5	-	-	-	-	-	-	-	-	-	-	-	-	-	-	-	-
QDX1.5-15-0.37LA		16	15.6	14.2	12.3	9.8	-	-	-	-	-	-	-	-	-	-	-	-	-	-	-	-
QDX1.5-25-0.55LA		26.5	25	22.5	18	14	-	-	-	-	-	-	-	-	-	-	-	-	-	-	-	-
QDX1.5-32-0.75LA		32.5	31.5	28.5	24.5	20	15.5	8.5	-	-	-	-	-	-	-	-	-	-	-	-	-	-
QDX3-18-0.55LA		19.2	19.1	18.5	17.5	15.5	13.2	10	7	3.7	-	-	-	-	-	-	-	-	-	-	-	-
QDX6-18-0.75LA		19.5	19.2	19	18.6	18	17	16.3	15.6	13.7	11.8	9	7.5	-	-	-	-	-	-	-	-	-
QDX10-16-0.75LA		19.5	19.2	19	18.6	18	17	16.3	15.6	13.7	11.8	9	7.5	-	-	-	-	-	-	-	-	-
QDX10-10-0.55LA		13.2	13.2	13.2	13	12.7	12	11	10	9.2	7.5	6	-	-	-	-	-	-	-	-	-	-
QDX15-7-0.55LA		8.6	8.5	8.5	8.4	8.3	8.3	8.3	8.2	7.8	7.4	7	6.3	5.8	4.9	4.1	3.2	2.2	-	-	-	-
QDX15-10-0.75LA		12.1	12.1	12	11.9	11.8	11.7	11.6	11.4	11.2	10.9	10.6	10	9.5	8.9	8.2	7.7	7.2	5.7	4.9	4.2	3.4
QDX25-6-0.75LA		10.6	10.6	10.5	10.4	10.4	10.3	10.1	9.9	9.7	9.5	9.3	9	8.6	8.2	7.2	6.7	6.1	5.5	4.3	3.2	-

AQUASTRONG
Погружной Насос

График

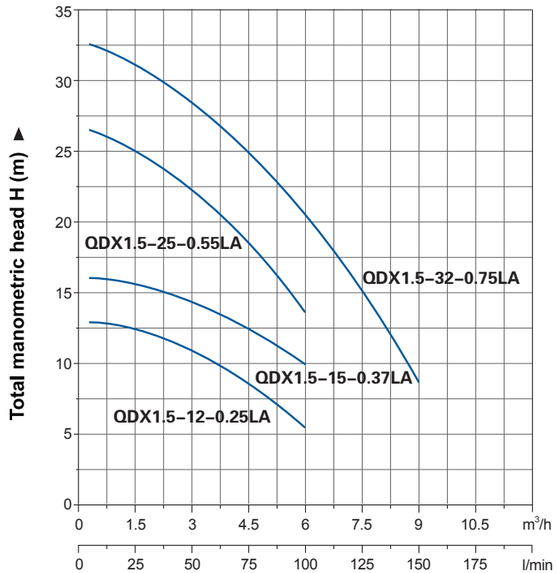

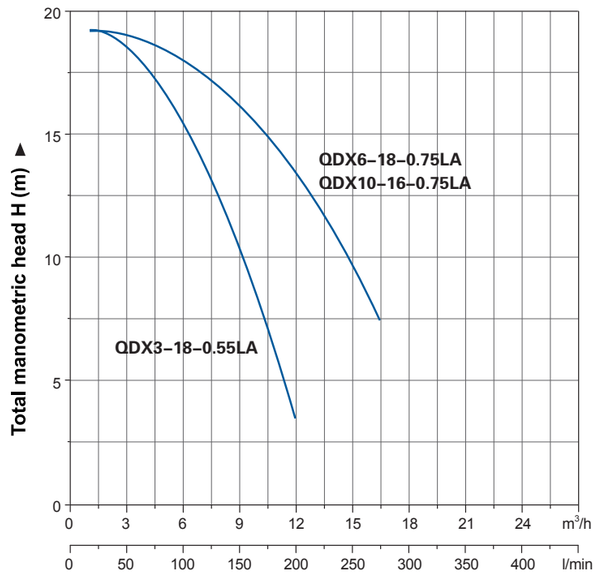

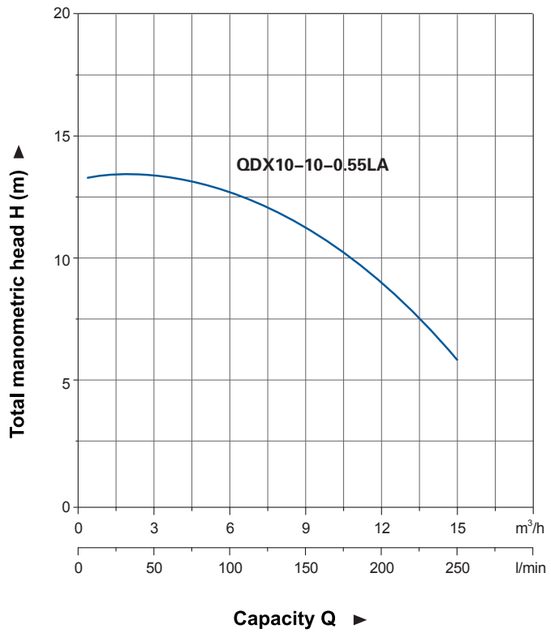

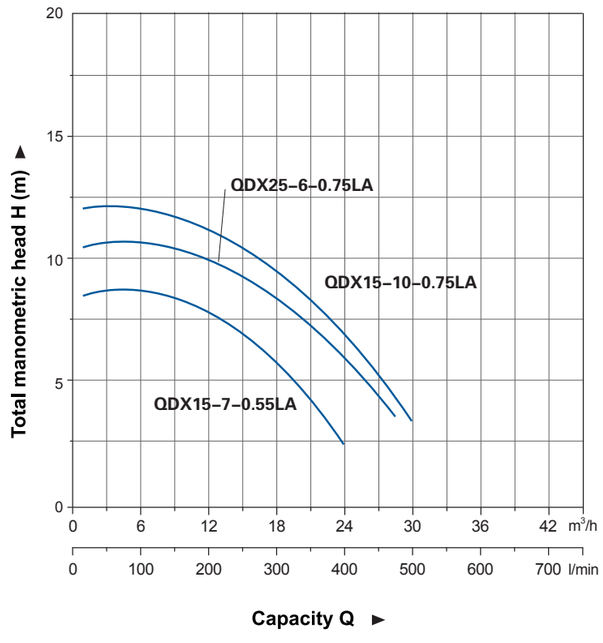

Таблица Материалов

No.	Части	Материал
1	Фильтр	нержавеющая сталь
2	Корпус насоса	HT200
3	Уплотнитель	NBR
4	Выходной разъем	HT200
5	Рабочее колесо	PPO
6	Сальник	
7	Крышка цилиндра	Upper: Ceramic/Carbon Lower: Sic/Carbon
8	Мех. уплотнение	
9	Уплотнитель	NBR
10	Корпус двигателя	ADC12
11	Статор	
12	Кабельная сборка	
13	Ручка	PP
14	Поплавок	
15	Верхняя крышка	ADC12
16	Конденсатор	
17	Уплотнитель	NBR
18	Концевая крышка	ADC12
19	Кольцо	
20	Ротор	
21	Подшипник	

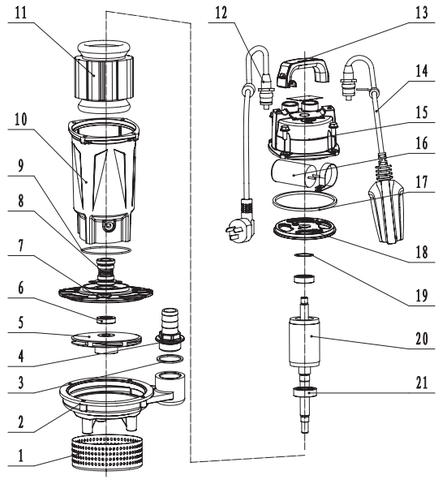

Размерный чертёж

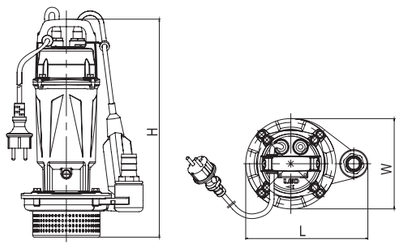

Модель	Выход	L (mm)	W (mm)	H (mm)
QDX1.5-12-0.25LA	Φ25	195	144	348
QDX1.5-15-0.37LA	Φ25	195	144	348
QDX1.5-25-0.55LA	Φ25	245	194	385
QDX1.5-32-0.75LA	Φ25	245	194	385
QDX3-18-0.55LA	Φ25	205	159	379
QDX6-18-0.75LA	Φ25	221	159	382
QDX10-16-0.75LA	Φ25	221	159	382
QDX10-10-0.55LA	Φ40	215	152	375
QDX15-7-0.55LA	Φ50	237	160	396
QDX15-10-0.75LA	Φ65	237	166	396
QDX25-6-0.75LA	Φ80	248	162	396

Упаковочная информация

Модель	GW (kgs)	L (mm)	W (mm)	H (mm)	Количество (PCS/20'TEU)
QDX1.5-12-0.25LA	7.5	392	224	180	1788
QDX1.5-15-0.37LA	7.5	392	224	180	1788
QDX1.5-25-0.55LA	11	435	250	235	1062
QDX1.5-32-0.75LA	12	435	250	235	1062
QDX3-18-0.55LA	10.5	415	230	205	1388
QDX6-18-0.75LA	11.5	415	230	205	1388
QDX10-16-0.75LA	11.5	415	230	205	1388
QDX10-10-0.55LA	10.5	415	230	205	1388
QDX15-7-0.55LA	11	420	280	215	1132
QDX15-10-0.75LA	12.5	420	280	215	1132
QDX25-6-0.75LA	13	420	280	215	113



ESP

График

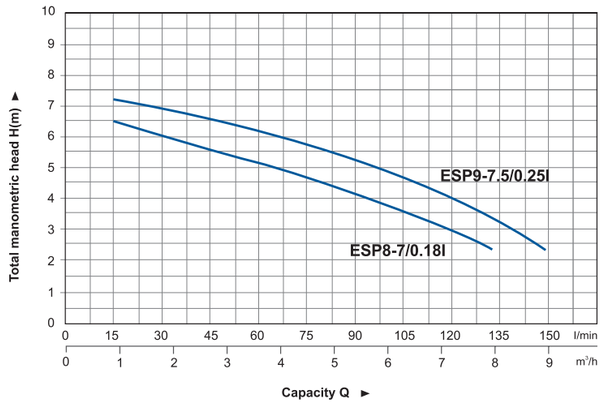

Назначение

- Для откачки сточных вод на производственных предприятиях, при строительстве, на хозяйственных объектах.
- В дренажных системах муниципальных очистных станций.
- В дренажных системах жилых районов.
- В муниципальных проектах
- Для орошения полей в сельском хозяйстве.

Насос

- Максимальная глубина погружения: 5 м
- Максимальная температура жидкости: + 40 °C
- Значение pH: 4- 8
- Кинематическая вязкость жидкости: $7x10^{-7}$~$23x10^{-6}$ кв.м/с
- Максимальная плотность жидкости:$1.2*10^{-3}$кг/куб.м³

Электродвигатель

- Медная обмотка двигателя
- Встроенная термозащита
- Сварной вал из нержавеющей стали
- Класс изоляции: B
- Класс защиты: IP68

Модель	Мощность		Диаметр выпускного отверстия(мм)	Напряжение (V/Hz)	Макс.Q. (l/min)	Макс.H подъема.мм	Макс.диаметр примесей (mm)
	(kW)	(HP)					
ESP8-7/0.18I	0.18	0.25	40,32,25	220/50	133	7	15
ESP9-7.5/0.25I	0.25	0.33	40,32,25	220/50	150	7.5	15

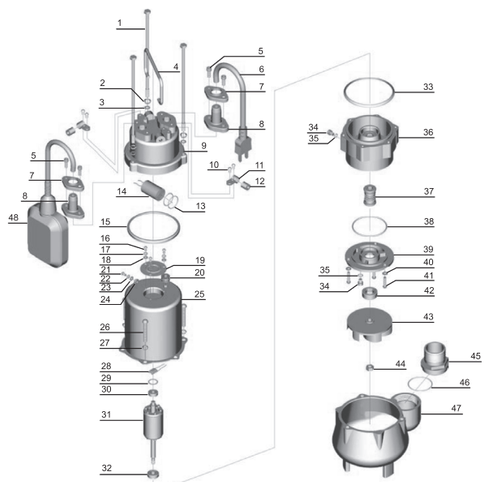

No.	Части
1	Болт
2	Прижимная шайба
3	Шайба
4	Ручка
5	Винт
6	Кабель
7	Фланец
8	Защита кабеля
9	Крышка конденсатора
10	Винт
11	Зажим кабеля
12	Защита
13	Уплотнительное кольцо
14	Конденсатор
15	Резиновая шайба
16	Винт
17	Прижимная шайба
18	Шайба
19	Прижимная пластина
20	Держатель кабеля
21	Винт
22	Прижимная шайба
23	Шайба
24	Гайка

No.	Части
25	Статор
26	Винт
27	Прижимная шайба
28	Термозащита
29	Волнистая шайба
30	Подшипник
31	Ротор
32	Подшипник
33	Резиновая шайба
34	Винт
35	Уплотнительное кольцо
36	Соединитель
37	Механическое уплотнение
38	Уплотнительное кольцо
39	Крышка масляной камеры
40	Шайба
41	Винт
42	Сальник
43	Рабочее колесо
44	Гайка
45	Соединитель
46	Уплотнительное кольцо
47	Корпус насоса
48	Поплавковый выключатель



ESP

График

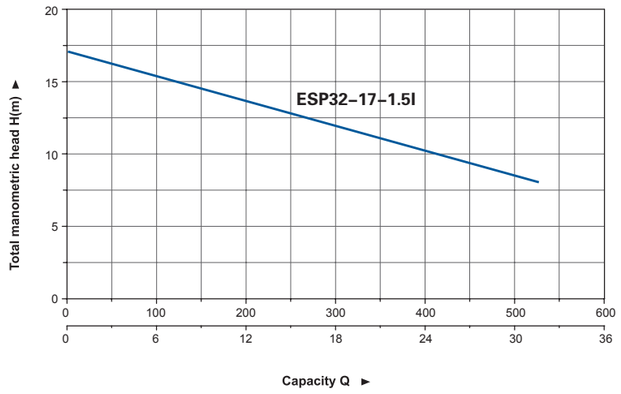

Применение

- Дренаж сточных вод на заводах, стройках и в коммерческих объектах
- Дренажная система на муниципальных очистных сооружениях
- Дренажная система в жилых домах
- Септики
- Бассейны и орошение в сельской местности

Насос

- Макс.погружение : 5 м
- Макс. жидкостная температура: + 40 ◻
- Значение pH жидкости: 4 - 10
- Кинематическая вязкость жидкости **7x10^{-7}~23x10^{-6}m^2/s**
- Макс. плотность жидкости: **1.2x10^{3}kg/m^3**

Электродвигатель

- Медная обмотка
- Встроенная тепловая защита
- Сварной вал из нержавеющей стали
- Класс изоляции: B
- Степень защиты: IP68

Модель	мощность		выход	вольтаж	Макс.Q	Макс.H	Макс. размер частиц
	(kW)	(HP)	(mm)	(V/Hz)	(l/min)	(m)	(mm)
ESP32-17-1.5I	1.5	2	50	220/50	530	17	25

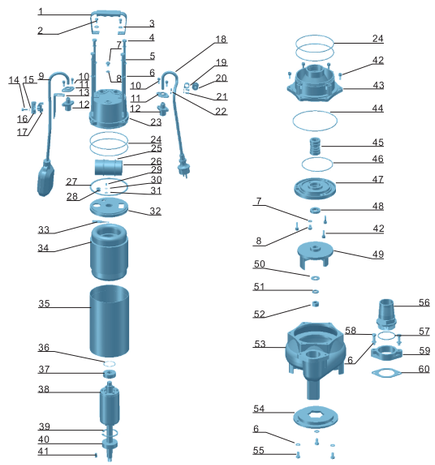

No.	Части	No.	Части	No.	Части
1	Ручка	21	Винт	41	Key
2	Болт	22	Гайка	42	Винт
3	Шайба	23	Крышка конденсатора	43	Соеденительные части
4	Болт	24	Уплотнительное кольцо	44	Уплотнительное кольцо
5	Пружинная шайба	25	Уплотнительное кольцо	45	Механическое уплотнение
6	Шайба	26	Конденсатор	46	Уплотнительное кольцо
7	Винт	27	Уплотнение	47	Крышка масляной камеры
8	Уплотнительное кольцо	28	Линейный протектор	48	Масляное уплотнение
9	Поплавок	29	Винт	49	Рабочее колесо
10	Винт	30	Зубчатая стопорная шайба	50	Шайба
11	Фланец	31	Шайба	51	Пружинная шайба
12	Защита кабеля	32	Крышка мотора	52	Гайка
13	Направляющая	33	Защита мотора	53	Корпус насоса
14	Винт	34	Мотор	54	Крышка насоса
15	Шайба	35	Кожух двигателя	55	Болт
16	Зажим	36	Волновая шайба	56	Сливной пепеходник
17	Регулируемый кронштейн	37	Верхний подшипник	57	Уплотнительное кольцо
18	Кабель	38	Ротор	58	Болт
19	Кабельный пресс	39	Стопорное кольцо	59	Соединение с накидной гайкой
20	Защита	40	Нижний подшипник	60	Уплотнение

AQUASTRONG
Погружной Насос Из Нержавеющей Стали



ESP

График

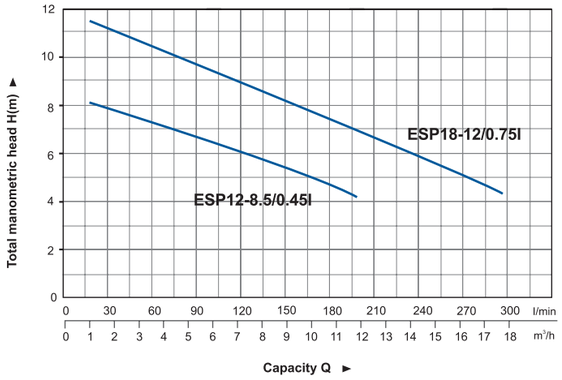

Применение

- Дренаж сточных вод на заводах, стройках и в коммерческих объектах
- Дренажная система на муниципальных очистных сооружениях
- Дренажная система в жилых домах
- Септики
- Бассейны и орошение в сельской местности

Насос

- Макс.погружение : 5 м
- Макс. жидкостная температура: + 40 ◻
- Значение pH жидкости: 4 - 10
- Кинематическая вязкость жидкости**: 7x10^{-7}~23x10^{-6}m^2/s**
- Макс. плотность жидкости:: **1.2x10^{3}kg/m^3**

Электродвигатель

- Медная обмотка
- Встроенная тепловая защита
- Сварной вал из нержавеющей стали
- Класс изоляции: B
- Степень защиты: IP68

Модель	мощность		выход	вольтаж	макс.Q	Макс.H	Макс. размер частиц
	(kW)	(HP)	(mm)	(V/Hz)	(l/min)	(m)	(mm)
ESP12-8.5/0.45I	0.45	0.6	50	220/50	200	8.5	25
ESP18-12/0.75I	0.75	1.0	50	220/50	300	12	25

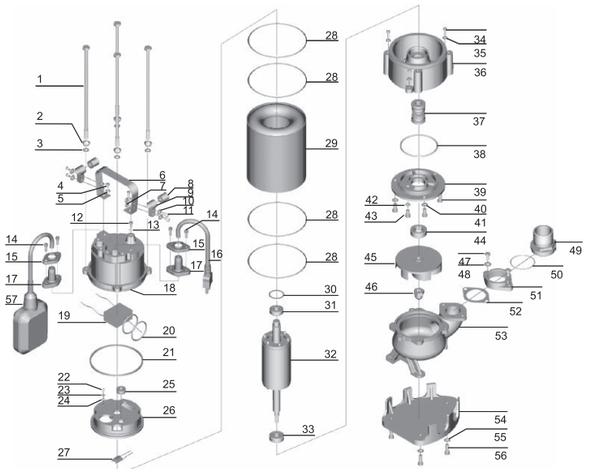

No.	Части	No.	Части
1	Болт	30	Волновая шайба
2	Натяжная шайба	31	Подшипник
3	Шайба	32	Ротор
4	Болт	33	Подшипник
5	Шайба	34	Винт
6	Ручка	35	Шайба
7	Гайка	36	Соеденительная часть
8	Защита	37	Механическое уплотнение
9	Кабельный пресс	38	Уплотнительное кольцо
10	Шайба	39	Крышка масляной камеры
11	Винт	40	Винт
12	Болт	41	Шайба
13	Уплотнительное кольцо	42	Уплотнительное кольцо
14	Винт	43	Винт
15	Фланец	44	Масляное уплотнение
16	Кабель	45	Рабочее колесо
17	Защита кабеля	46	Гайка
18	Крышка конденсатора	47	Болт
19	Конденсатор	48	Шайба
20	Уплотнительное кольцо	49	Соеденитель
21	Резиновая шайба	50	Уплотнительное кольцо
22	Винт	51	Соединительная гайка
23	Растяжения шайба	52	Резиновая шайба
24	Шайба	53	Корпус насоса
25	Держатель кабеля	54	Опорная плита
26	Крышка мотора	55	Шайба
27	Термозащита	56	Винт
28	Уплотнительное кольцо	57	Поплавок
29	Статор		



ESP

График

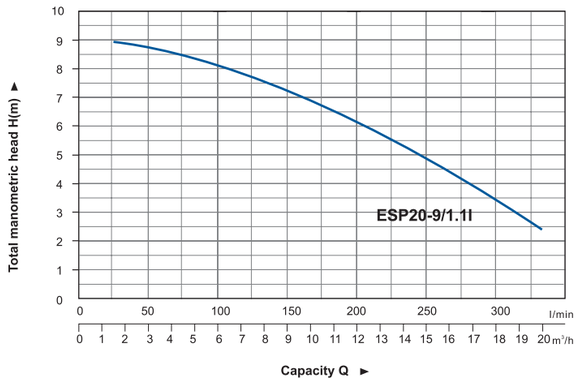

Применение

- Для откачки сточных вод на производственных предприятиях, при строительстве, на хозяйственных объектах.
- В дренажных системах муниципальных очистных станций
- В дренажных системах жилых районов
- В муниципальных проектах.

Насос

- Макс. глубина погружения: 5 м
- Макс.температура жидкости: + 40 °C
- Значение pH: 4-10
- Кинематическая вязкость $7*10^{-7}$-$23*10^{-6}$ кв.м/с
- Макс. плотность жидкости: $1,2*10^{-3}$ кг/куб.м

Электродвигатель

- Медная обмотка двигателя
- Встроенная термозащита
- Сварной вал из нержавеющей стали
- Класс изоляции:B
- Класс защиты: IP68

Модель	Мощность (kW)	Мощность (HP)	Выход (mm)	Напряжение (V/Hz)	Макс.Q (l/min)	Макс.H (m)	Макс. Диаметр частиц (mm)
ESP20-9/1.1I	1.1	1.5	50	220/50	333	9	35

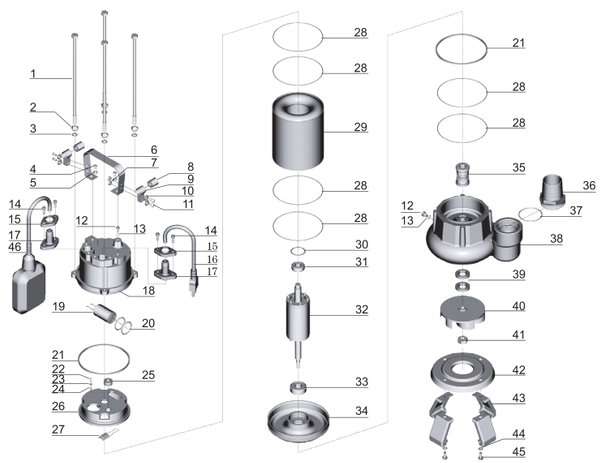

No.	Части	No.	Части
1	Болт	24	Шайба
2	Натяжная шайба	25	Держатель кабеля
3	Шайба	26	Крышка двигателя
4	Болт	27	Термозащита
5	Шайба	28	Уплотнитель
6	Ручка	29	Статор
7	Гайка	30	Шайба
8	Защита	31	Подшипник
9	Кабельный прижим	32	Ротор
10	Шайба	33	Подшипник
11	Винт	34	Нижняя крышка
12	Болт	35	Мех.уплотнение
13	Уплотнитель	36	Соединитель
14	Винт	37	Уплотнитель
15	Борт	38	Корпус насоса
16	Кабель	39	Уплотнитель
17	Протектор кабеля	40	Рабочее колесо
18	Крышка конденсатора	41	Гайка
19	Конденсатор	42	Крышка насоса
20	Уплотнитель	43	Опорная плита
21	Резиновая шайба	44	Шайба
22	Винт	45	Болт
23	Натяжная шайба	46	Поплавка



ESP

График

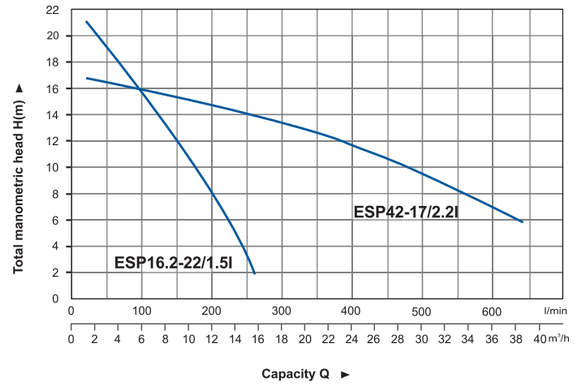

Применение

- Для откачки сточных вод на производственных предприятиях, при строительстве, на хозяйственных объектах.
- В дренажных системах муниципальных очистных станций.
- В дренажных системах жилых районов
- В муниципальных проектах.

Насос

- Макс. глубина погружения: 5 м
- Макс.температура жидкости: + 40 °C
- Значение pH: 4-10
- Кинематическая вязкость $7*10^{-7}$-$23*10^{-6}$ кв.м/с
- Макс. плотность жидкости: $1,2*10^{-3}$ кг/куб.м

Электродвигатель

- Медная обмотка двигателя
- Встроенная термозащита
- Сварной вал из нержавеющей стали
- Класс изоляции:B
- Класс защиты: IP68

Модель	Мощность (kW)	Мощность (HP)	Выход (mm)	Напряжение (V/Hz)	Макс.Q (l/min)	Макс.H (m)	Макс. Диаметр частиц (mm)
ESP16.2-22/1.5I	1.5	2.0	40	220/50	270	22	10
ESP42-17/2.2I	2.2	3.0	75	220/50	700	17	20

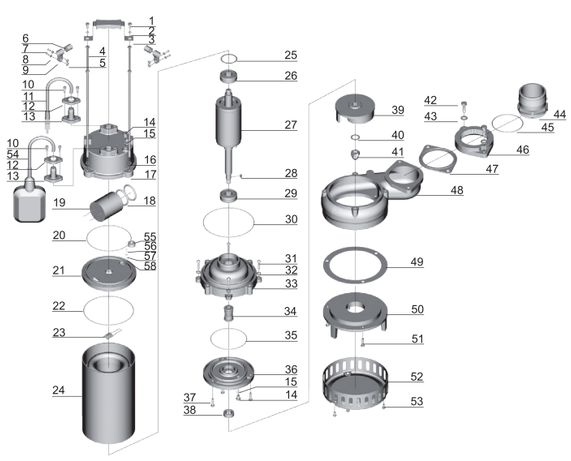

No.	часть	No.	часть
1	Болт	30	Уплотнитель
2	Шайба	31	Винт
3	Handle	32	Натяжная шайба
4	Болт	33	Соединительная деталь
5	Гайка	34	Мех.уплотнение
6	Защита	35	Уплотнитель
7	Винт	36	Крышка масляной камеры
8	Шайба	37	Болт
9	Кабельный прижим	38	Масляное уплотнение
10	Винт	39	Раббочее колесо
11	Кабель	40	Шайба
12	Борт	41	Гайка
13	Протектор кабеля	42	Болт
14	Болт	43	Шайба
15	Уплотнитель	44	Connector
16	Натяжная шайба	45	Уплотнитель
17	Крышка конденсатора	46	Соединительная гайка
18	Уплотнитель	47	Резиновая шайба
19	Конденсатор	48	Корпус насоса
20	Уплотнитель	49	Резиновая шайба
21	Крышка двигателя	50	Корпус насоса
22	Уплотнитель	51	Болт
23	Термозащита	52	Фильтрующая сетка
24	Статор	53	Винт
25	Шайба	54	Поплавка
26	Подшипник	55	Держатель кабеля
27	Ротор	56	Винт
28	Ключ	57	Натяжная шайба
29	Подшипник	58	Шайба



ESP

График

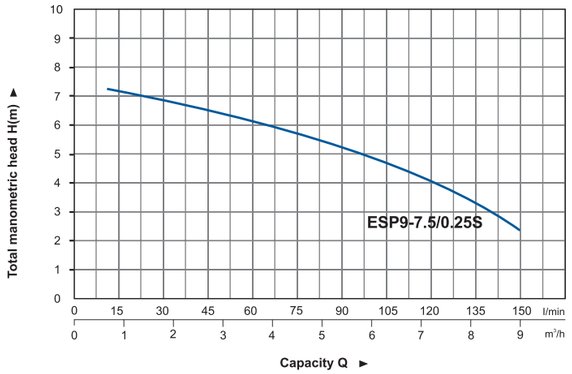

Применение

- Для откачки сточных вод на производственных предприятиях, при строительстве, на хозяйственных объектах
- В дренажных системах муниципальных очистных станций
- В дренажных системах жилых районов.
- В муниципальных проектах

Насос

- Макс. глубина погружения: 5 м
- Макс. температура жидкости: + 40 °C
- Значение pH: 4-10
- Кинематическая вязкость $7*10^{-7}$-$23*10^{-6}$ кв.м/с
- Макс. плотность жидкости: $1,2*10^{-3}$кг/куб.м

Электродвигатель

- Медная обмотка двигателя
- Встроенная термозащита
- Сварной вал из нержавеющей стали
- Класс изоляции: B
- Класс защиты: IP68

Модель	Мощность		Выход (mm)	Напряжение (V/Hz)	Макс. Q (l/min)	Макс. H (m)	Макс. диаметр примесей (mm)
	(kW)	(HP)					
ESP9-7.5/0.25S	0.25	0.33	40,32,25	220/50	150	7.5	15

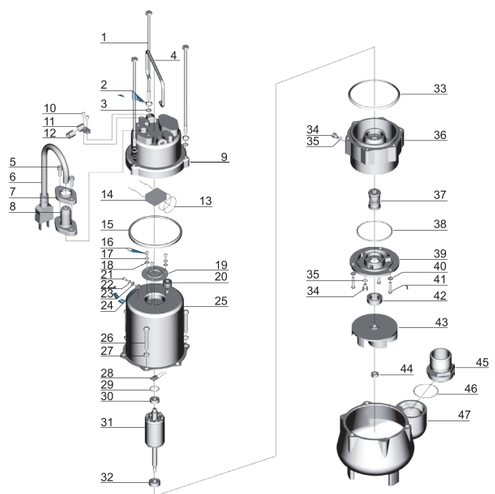

No.	Части
1	Болт
2	Прижимная шайба
3	Шайба
4	Ручка
5	Винт
6	Кабель
7	Фланец
8	Защита кабеля
9	Крышка конденсатора
10	Винт
11	Зажим кабеля
12	Защита
13	Уплотнительное кольцо
14	Конденсатор
15	Резиновая шайба
16	Винт
17	Прижимная шайба
18	Шайба
19	Резиновая шайба
20	Прижимная пластина
21	Винт
22	Прижимная шайба
23	Шайба
24	Гайка

No.	Части
25	Статор
26	Винт
27	Прижимная шайба
28	Термозащита
29	Волнистая шайба
30	Подшипник
31	Ротор
32	Подшипник
33	Резиновая шайба
34	Винт
35	Уплотнительное кольцо
36	Соединитель
37	Мех.уплотнение
38	Уплотнительное кольцо
39	Кожух камеры для смазки
40	Шайба
41	Винт
42	Сальник
43	Рабочее колесо
44	Гайка
45	Соединитель
46	Уплотнительное кольцо
47	Корпус насоса



ESP

График

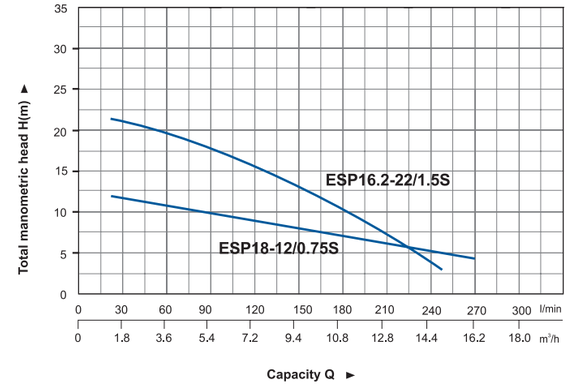

Применение

- Для откачки сточных вод на производственных предприятиях, при строительстве, на хозяйственных объектах
- В дренажных системах муниципальных очистных станций
- В дренажных системах жилых районов.
- В муниципальных проектах

Насос

- Макс. глубина погружения: 5 м
- Макс. температура жидкости: + 40 °C
- Значение pH: 4-10
- Кинематическая вязкость $7*10^{-7}$-$23*10^{-6}$ кв.м/с
- Макс. плотность жидкости: $1,2*10^{-3}$ кг/куб.м

Электродвигатель

- Медная обмотка двигателя
- Встроенная термозащита
- Сварной вал из нержавеющей стали
- Класс изоляции: B
- Класс защиты: IP68

Модель	Мощность		Выход (mm)	Напряжение (V/Hz)	Макс. Q (l/min)	Макс. H (m)	Макс. диаметр примесей (mm)
	(kW)	(HP)					
ESP18-12/0.75S	0.75	1.0	50	220/50	300	12	25
ESP16.2-22/1.5S	1.5	2.0	40	220/50	270	22	10

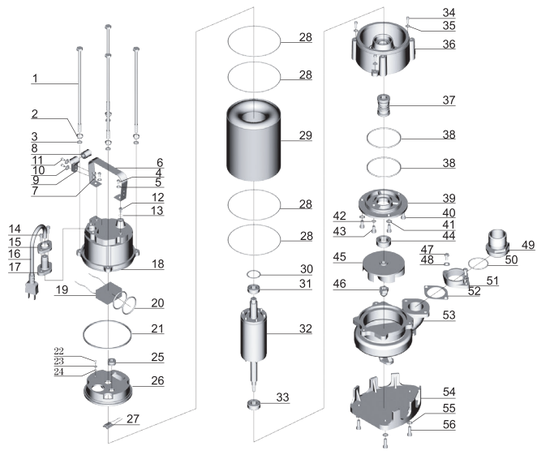

No.	Части
1	Болт
2	Прижимная шайба
3	Шайба
4	Болт
5	Шайба
6	Ручка
7	Гайка
8	Защита
9	Зажим кабеля
10	Шайба
11	Винт
12	Болт
13	Уплотнительное кольцо
14	Болт
15	Фланец
16	Кабель
17	Защита кабеля
18	Крышка конденсатора
19	Конденсатор
20	Уплотнительное кольцо
21	Резиновая шайба
22	Винт
23	Прижимная шайба
24	Шайба
25	Прижимная пластина
26	Крышка двигателя
27	Термозащита
28	Уплотнительное кольцо

No.	Части
29	Статор
30	Волнистая шайба
31	Подшипник
32	Ротор
33	Подшипник
34	Scew
35	Шайба
36	Соединитель
37	Мех.уплотнение
38	Уплотнительное кольцо
39	Кожух камеры для смазки
40	Винт
41	Шайба
42	Уплотнительное кольцо
43	Винт
44	Сальник
45	Рабочее колесо
46	Гайка
47	Болт
48	Шайба
49	Соединение
50	Уплотнительное кольцо
51	Соединение
52	Резиновая шайба
53	Корпус насоса
54	Base plate
55	Шайба
56	Винт



Нож-измельчитель

ESP

График

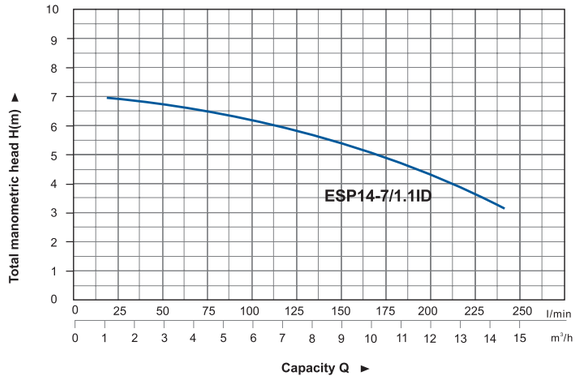

Применение

- Для дренажа сточных вод на заводах, строительных площадках и коммерческих объектах
- В дренажных системах городских очистных сооружений
- В дренажных системах жилых районов.
- В муниципальных проектах.

Насос

- Макс.глубина погружения: 5 м
- Макс. температура жидкости: + 40 °C
- Значение pH: 4-10
- Кинематическая вязкость $7*10^{-7}$-$23*10^{-6}$ кв.м/с
- Макс. плотность жидкости: $1{,}2*10^{-3}$ кг/куб.м

Электродвигатель

- Медная обмотка двигателя
- Встроенная термозащита
- Сварной вал из нержавеющей стали
- Класс изоляции: B
- Класс защиты: IP68

Модель	Мощность		Выход (mm)	Напряжение (V/Hz)	Макс Q (l/min)	Макс H (m)	Макс. диаметр частиц (mm)
	(kW)	(HP)					
ESP14-7/1.1ID	1.1	1.5	50	220/50	233	7	22.5

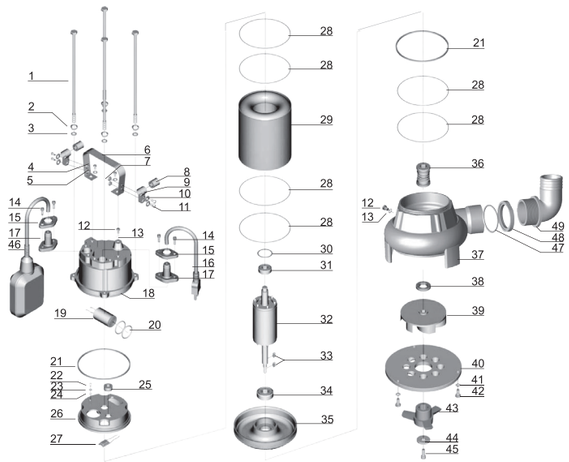

No.	Части	No.	Части
1	Болт	26	Верхняя крышка
2	Прижимная шайба	27	Термозащита
3	Шайба	28	Уплотнительное кольцо
4	Болт	29	Статор
5	Шайба	30	Волнистая шайба
6	Ручка	31	Подшипник
7	Гайка	32	Ротор
8	Защита	33	Шплинт
9	Зажим кабеля	34	Подшипник
10	Гайка	35	Нижняя крышка
11	Винт	36	Механическое уплотнение
12	Болт	37	Корпус насоса
13	Уплотнительное кольцо	38	Сальник
14	Винт	39	Рабочее колесо
15	Фланец	40	Режущее кольцо
16	Кабель	41	Шайба
17	Защита кабеля	42	Винт
18	Крышка конденсатора	43	Измельчитель
19	Конденсатор	44	Шайба
20	Уплотнительное кольцо	45	Винт
21	Уплотнительное кольцо	46	Поплавковый выключатель
22	Винт	47	Уплотнительное кольцо
23	Прижимная шайба	48	Соединительная гайка
24	Шайба	49	Соединитель
25	Держатель кабеля		



Cutting Blade

ESP

График

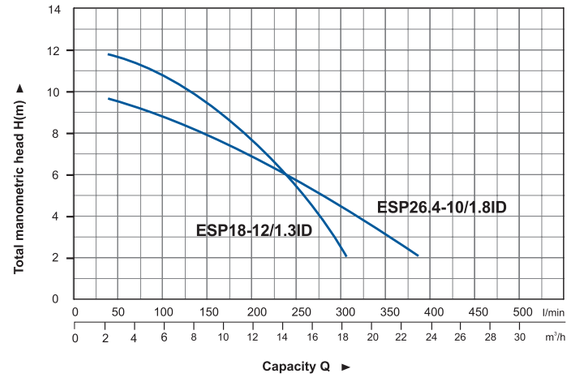

Применение

- Для дренажа сточных вод на заводах, строительных площадках и коммерческих объектах
- В дренажных системах городских очистных сооружений
- В дренажных системах жилых районов.
- В муниципальных проектах.

Насос

- Макс.глубина погружения: 5 м
- Макс. температура жидкости: + 40 °C
- Значение pH: 4-10
- Кинематическая вязкость $7*10^{-7}$-$23*10^{-6}$ кв.м/с
- Макс. плотность жидкости: $1{,}2*10^{-3}$ кг/куб.м

Электродвигатель

- Медная обмотка двигателя
- Встроенная термозащита
- Сварной вал из нержавеющей стали
- Класс изоляции: B
- Класс защиты: IP68

Модель	Мощность		Выход (mm)	Напряжение (V/Hz)	Макс Q (l/min)	Макс H (m)	Макс. диаметр частиц (mm)
	(kW)	(HP)					
ESP18-12/1.3ID	1.3	1.75	50	220/50	300	12	22.8
ESP26.4-10/1.8ID	1.8	2.4	75	220/50	440	10	30

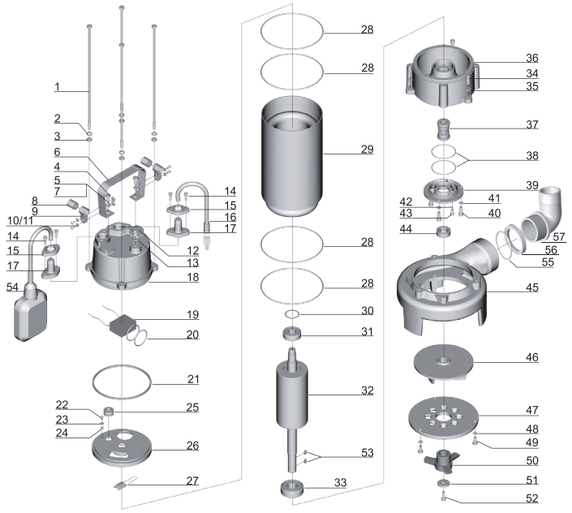

No.	Части	No.	Части
1	Болт	30	Шайба
2	Прижимная шайба	31	Подшипник
3	Шайба	32	Ротор
4	Болт	33	Подшипник
5	Шайба	34	Винт
6	Ручка	35	Шайба
7	Гайка	36	Соединительная деталь
8	Защита	37	Механическое уплотнение
9	Зажим кабеля	38	Уплотнительное кольцо
10	Шайба	39	Крышка масляной камеры
11	Винт	40	Винт
12	Болт	41	Шайба
13	Уплотнительное кольцо	42	Уплотнительное кольцо
14	Винт	43	Винт
15	Фланец	44	Сальник
16	Кабель	45	Корпус насоса
17	Защита кабеля	46	Рабочее колесо
18	Крышка конденсатора	47	Режущее кольцо
19	Конденсатор	48	Шайба
20	Уплотнительное кольцо	49	Болт
21	Уплотнительное кольцо	50	Измельчитель
22	Винт	51	Шайба
23	Прижимная шайба	52	Винт
24	Шайба	53	Шплинт
25	Линейная защита	54	Поплавковый выключатель
26	Крышка двигателя	55	Уплотнительное кольцо
27	Термозащита	56	Соединительная гайка
28	Уплотнительное кольцо	57	Соединение
29	Статор электродвигателя		



EQS

График

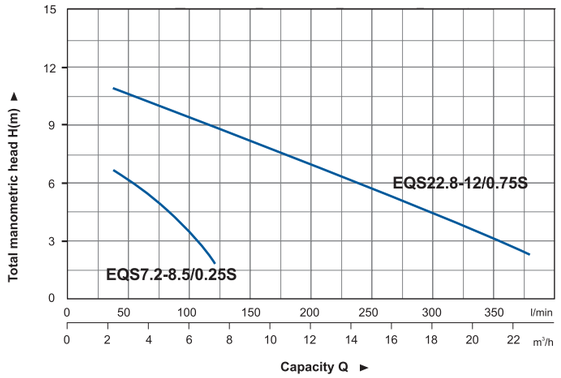

Применение

- Для откачки сточных вод на производственных предприятиях, при
- строительстве, на хозяйственных объектах.
  В дренажных системах муниципальных очистных станций.
  В дренажных системах жилых районов.
  В муниципальных проектах
  Для орошения полей в сельском хозяйстве..

Насос

- Поплавковый выключатель, обеспечивающий автоматическое
- Макс. глубина погружения: 5 м
- Макс. температура жидкости: + 40 °C
- Значение pH: 4-10
- Макс. плотность жидкости: 1,2*10 $^{-3}$ кг/куб.м

Электродвигатель

- Медная обмотка двигателя
- Встроенная термозащита
- Сварной вал из нержавеющей стали
- Класс изоляции: B
- Класс защиты: IP68

Модель	Мощность		Выход (mm)	Напряжение (V/Hz)	Макс. Q (l/min)	Макс. H (m)
	(kW)	(HP)				
EQS7.2-8.5/0.25S	0.25	0.33	40,32,25	220/50	120	8.5
EQS22.8-12/0.75S	0.75	1.0	50	220/50	380	12

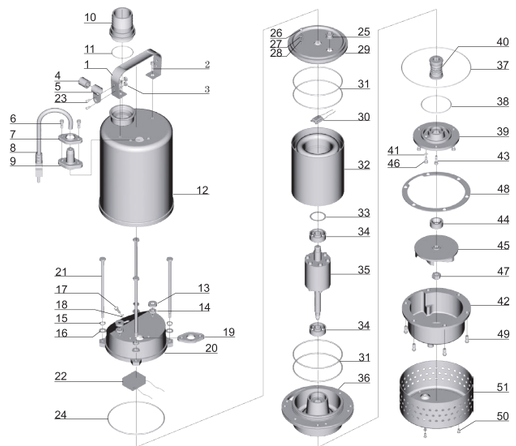

No.	Части
1	Ручка
2	Винт
3	Гайка
4	Защита
5	Зажим кабеля
6	Винт
7	Фланец
8	Кабель
9	Защита кабеля
10	Соединитель
11	Уплотнительное кольцо
12	Кожух мотора
13	Резиновая шайба
14	Шайба
15	Резиновая шайба
16	Шайба
17	Винт
18	Уплотнительное кольцо
19	Резиновая шайба
20	Крышка конденсатора
21	Болт
22	Конденсатор
23	Винт
24	Уплотнительное кольцо
25	Держатель кабеля
26	Винт

No.	Части
27	Прижимная шайба
28	Шайба
29	Крышка мотора
30	Термозащита
31	Уплотнительное кольцо
32	Статор
33	Волнистая шайба
34	Подшипник
35	Ротор
36	Соединительная гайка
37	Уплотнительное кольцо
38	Уплотнительное кольцо
39	Кожух камеры для смазки
40	Механическое уплотнение
41	Уплотнительное кольцо
42	Корпус насоса
43	Винт
44	Сальник
45	Рабочее колесо
46	Винт
47	Гайка
48	Резиновая шайба
49	Винт
50	Винт
51	Сетка фильтра



EQS

График

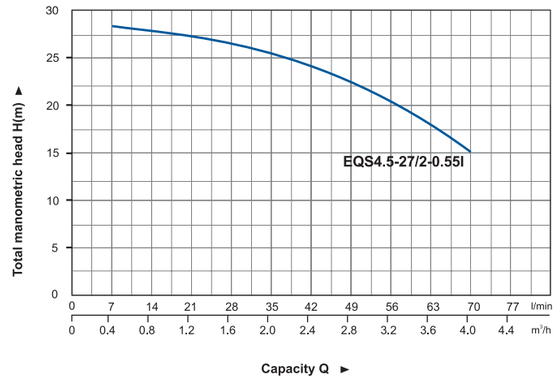

Применение

- Для откачки сточных вод на производственных предприятиях, при
- строительстве, на хозяйственных объектах.
  В дренажных системах муниципальных очистных станций.
  В дренажных системах жилых районов.
  В муниципальных проектах.
  Для орошения полей в сельском хозяйстве.

Насос

- Макс. глубина погружения: 5 м
- Макс. температура жидкости: + 40 °C
- Значение pH: 6,5-8

Электродвигатель

- Медная обмотка двигателя
- Встроенная термозащита
- Сварной вал из нержавеющей стали
- IКласс изоляции: B
- Класс защиты: IP68

Модель	Мощность		Выход (mm)	Напряжение (V/Hz)	Макс. Q (l/min)	Макс. H (m)
	(kW)	(HP)				
EQS4.5-27/2-0.55I	0.55	0.75	25	220/50	75	27

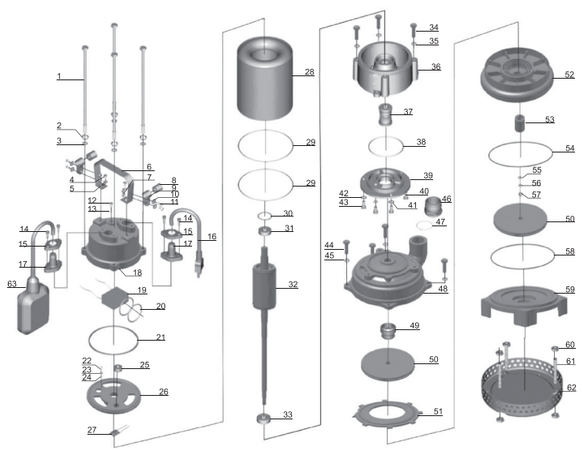

No.	Части
1	Болт
2	Натяжная шайба
3	Шайба
4	Болт
5	Шайба
6	Ручка
7	Гайка
8	Защита
9	Зажим кабеля
10	Шайба
11	Винт
12	Болт
13	Уплотнительное кольцо
14	Bolt
15	Фланец
16	Кабель
17	Защита кабеля
18	Крышка конденсатора
19	Конденсатор
20	Уплотнительное кольцо
21	Уплотнительное кольцо
22	Винт
23	Натяжная шайба
24	Шайба
25	Держатель кабеля
26	Крышка мотора
27	Термозащита
28	Статор
29	Уплотнительное кольцо
30	Волнистая шайба
31	Подшипник
32	Ротор

No.	Части
33	Подшипник
34	Болт
35	Шайба
36	Соединительная гайка
37	Механическое уплотнение
38	Уплотнительное кольцо
39	Кожух камеры для смазки
40	Винт
41	Шайба
42	Уплотнительное кольцо
43	Винт
44	Болт
45	Шайба
46	Соединитель
47	Уплотнительное кольцо
48	Корпус насоса
49	Мех. уплотнение
50	Рабочее колесо
51	Крышка направляющая
52	Guidleaf
53	Манжета
54	Уплотнительное кольцо
55	Шайба
56	Натяжная шайба
57	Гайка
58	Уплотнительное кольцо
59	Pump cover
60	Гайка
61	Двусторонний болт
62	Сетка фильтра
63	Поплавок



EQS

График

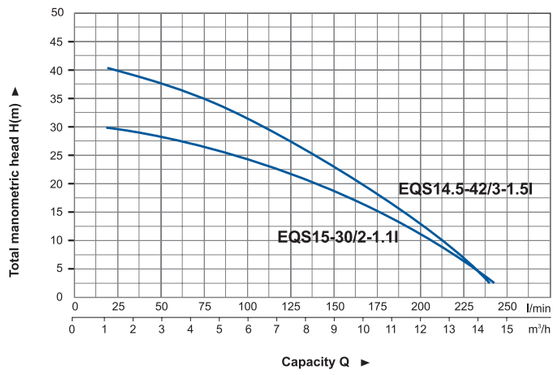

Применение

- Для откачки сточных вод на производственных предприятиях,
- при строительстве, на хозяйственных объектах.
  В дренажных системах муниципальных очистных станций.
  В дренажных системах жилых районов.
  В муниципальных проектах

Насос

- Макс. глубина погружения: 5 м
- Макс.температура жидкости: + 40 °C
- Значение pH: 6,5-8

Электродвигатель

- Медная обмотка двигателя
- Встроенная термозащита
- Сварной вал из нержавеющей стали
- Класс изоляции: B
- Класс защиты: IP68

Модель	Мощность (kW)	Мощность (HP)	Выход (mm)	Напряжение (V/Hz)	Макс.Q (l/min)	Макс.H (m)
EQS15-30/2-1.1I	1.1	1.5	50	220/50	250	30
EQS14.5-42/3-1.5I	1.5	2.0	50	220/50	240	42

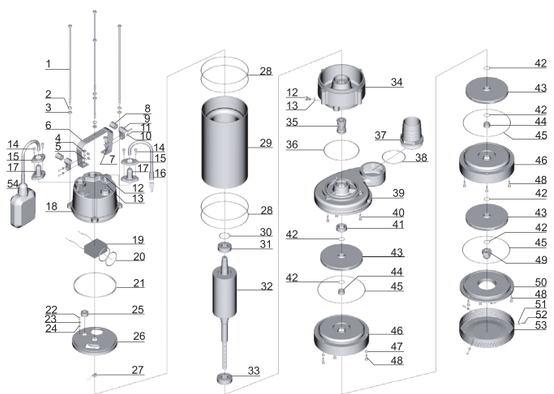

No.	Части
1	Болт
2	Прижимная шайба
3	Шайба
4	Болт
5	Шайба
6	Ручка
7	Гайка
8	Защита
9	Зажим кабеля
10	Шайба
11	Винт
12	Болт
13	Уплотнительное кольцо
14	Винт
15	Фланец
16	Кабель
17	Защита кабеля
18	Крышка конденсатора
19	Конденсатор
20	Уплотнительное кольцо
21	Резиновая шайба
22	Винт
23	Прижимная шайба
24	Шайба
25	Держатель кабеля
26	Крышка двигателя
27	Термозащита
28	Уплотнительное кольцо

No.	Части
29	Статор
30	Волнистая шайба
31	Подшипник
32	Ротор
33	Подшипник
34	Соединительная деталь
35	Мех.уплотнение
36	Уплотнительное кольцо
37	Соединитель
38	Уплотнительное кольцо
39	Корпус насоса
40	Винт
41	Масляный сальник
42	Резиновая шайба
43	Рабочее колесо
44	Кольцо
45	Уплотнительное кольцо
46	Диффузор
47	Прижимная шайба
48	Винт
49	Гайка
50	Крышка насоса
51	Шайба
52	Винт
53	Сетка фильтра
54	Поплавок
55	Ключ

AQUASTRONG
Погружной Насос Из Нержавеющей Стали



EQS

ГРАФИК

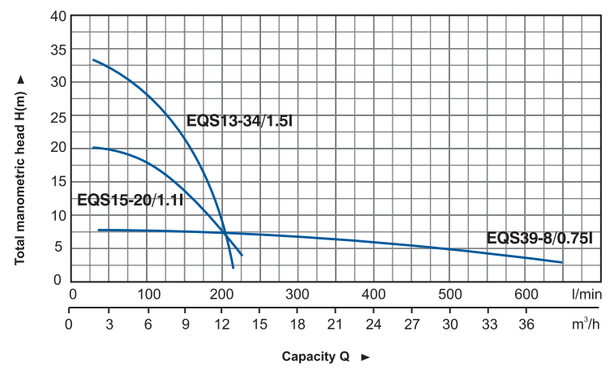

Применение

- Для откачки сточных вод на производственных предприятиях,
- при строительстве, на хозяйственных объектах.
  В дренажных системах муниципальных очистных станций.
  В дренажных системах жилых районов.
  В муниципальных проектах

Насос

- Макс. глубина погружения: 5 м
- Макс.температура жидкости: + 40 °C
  Значение pH: 6,5-8

Электродвигатель

- Медная обмотка двигателя
- Встроенная термозащита
- Сварной вал из нержавеющей стали
- Класс изоляции: B
- Класс защиты: IP68

Модель	Мощность (kW)	Мощность (HP)	Выход (mm)	Напряжение (V/Hz)	Макс.Q (l/min)	Макс.H (m)
EQS39-8/0.75I	0.75	1.0	75	220/50	650	8
EQS15-20/1.1I	1.1	1.5	40,32,25	220/50	250	20
EQS13-34/1.5I	1.5	2.0	40,32,25	220/50	216	34

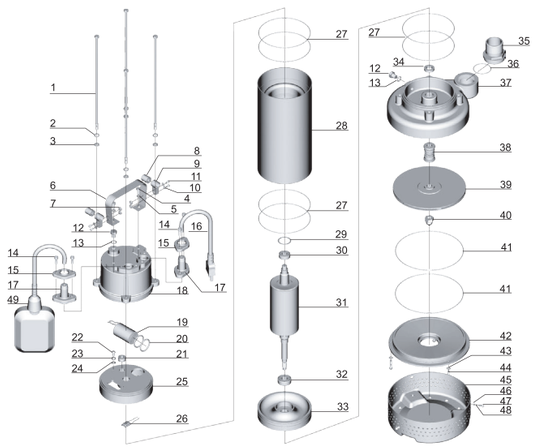

No.	Части
1	Болт
2	Прижимная шайба
3	Шайба
4	Болт
5	Шайба
6	Ручка
7	Гайка
8	Защита
9	Зажим кабеля
10	Шайба
11	Винт
12	Болт
13	Уплотнительное кольцо
14	Винт
15	Фланец
16	Кабель
17	Защита кабеля
18	Крышка конденсатора
19	Конденсатор
20	Уплотнительное кольцо
21	Держатель кабеля
22	Винт
23	Прижимная шайба
24	Шайба
25	Верхняя крышка

No.	Части
26	Термозащита
27	Уплотнительное кольцо
28	Статор
29	Волнистая шайба
30	Подшипник
31	Ротор
32	Подшипник
33	Нижняя крышка
34	Масляный сальник
35	Соединитель
36	Уплотнительное кольцо
37	Корпус насоса
38	Мех.уплотнение
39	Рабочее колесо
40	Гайка
41	Уплотнительное кольцо
42	Корпус насоса
43	Шайба
44	Винт
45	Сетка фильтра
46	Шайба
47	Винт
48	Прижимная шайба
49	Поплавок





рабочее колесо



поплавковый выключатель
(мощностью ≤ 1.1kW)

Стандартный разъём шланг.
Фланцевое соединение по запросу.

Применение

- Откачивание сточных вод из канализации, ёмкостей, изготовление КНС.
- Откачка сточных вод с содержанием волокон,
- В кожевенных и пищевых производствах.
- Откачивание сточных вод в животноводческих фермах, ресторанах и.т.д.

Насос

- Высокоэффективное рабочее колесо, канальное рабочее колесо
- Монтаж возможен со шлангом и быстросъемным механизмом.
- Стандартная комплектация поплавком для однофазных насосов (< 1,1 кВт)
- Двойное механическое уплотнение
- Вал из нержавеющей стали
- Температура перекачиваемой жидкости + 40C
- PH перекачиваемой жидкости: 4 - 1 0
- М акс. глубина погружения: 5 м

Электродвигатель

- Частота/количество полюсов: 50 Гц/2
- Класс изоляции: F
- Класс защиты: IPX8
- Подшипники с консистентной смазкой на весь срок эксплуатации

Расшифровка обозначения

50 EDS E m 8 - 16 - 1.1 L

- L — Особенности
- 1.1 — Ном.мощность (кВт)
- 16 — Ном.напор (м)
- 8 — Ном. производительность (м3/ч)
- m — Однофазный электродвигатель для трёхфазного отсутствует (m)
- E — Закрытое рабочее колесо
- S — Погружной канализационный насос
- EDS — Диаметр выходного отверстия (мм)
- 50 — Диаметр выходного отверстия (мм)

Технические параметры

Модель		Выход	Мощность		Qном	Qмакс	Hном	Hмакс	Диаметр частиц
Однофазные	Трехфазные	mm (inch)	kW	HP	(m^3/h)	(m^3/h)	(m)	(m)	(mm)
50EDSEm6-12-0.55L	50EDSE6-12-0.55L	50 (2")	0.55	0.75	6	19	12	15	20
50EDSEm6-16-0.75L	50EDSE6-16-0.75L	50 (2")	0.75	1	6	22	16	19	20
50EDSEm10-10-0.75L	50EDSE10-10-0.75L	50 (2")	0.75	1	10	20	10	15	20
50EDSEm8-16-1.1L	50EDSE8-16-1.1L	50 (2")	1.1	1.5	8	26	16	19	15
50EDSEm8-20-1.5L	50EDSE8-20-1.5L	50 (2")	1.5	2	8	25	20	22	15
50EDSEm15-20-2.2L	50EDSE15-20-2.2L	50 (2")	2.2	3	15	45	20	23	25
-	50EDSE15-25-3L	50 (2")	3	4	15	51	25	27	25

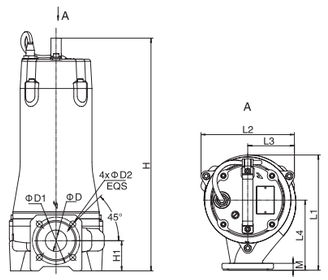

Размерный чертёж

Модель		L1	L2	L3	L4	H		H1	D	D1	D2	M
Однофазные	Трехфазные					1~	3~					
50EDSEm6-12-0.55L	50EDSE6-12-0.55L	212	184	96	120	461	461	65	45	110	14	14
50EDSEm6-16-0.75L	50EDSE6-16-0.75L											
50EDSEm10-10-0.75L	50EDSE10-10-0.75L	210										
50EDSEm8-16-1.1L	50EDSE8-16-1.1L	223	191		135	479	479		47			
50EDSEm8-20-1.5L	50EDSE8-20-1.5L	227				570	529					16
50EDSEm15-20-2.2L	50EDSE15-20-2.2L	268	221	112	163	571	530	70	50			
-	50EDSE15-25-3L					-	561					

График

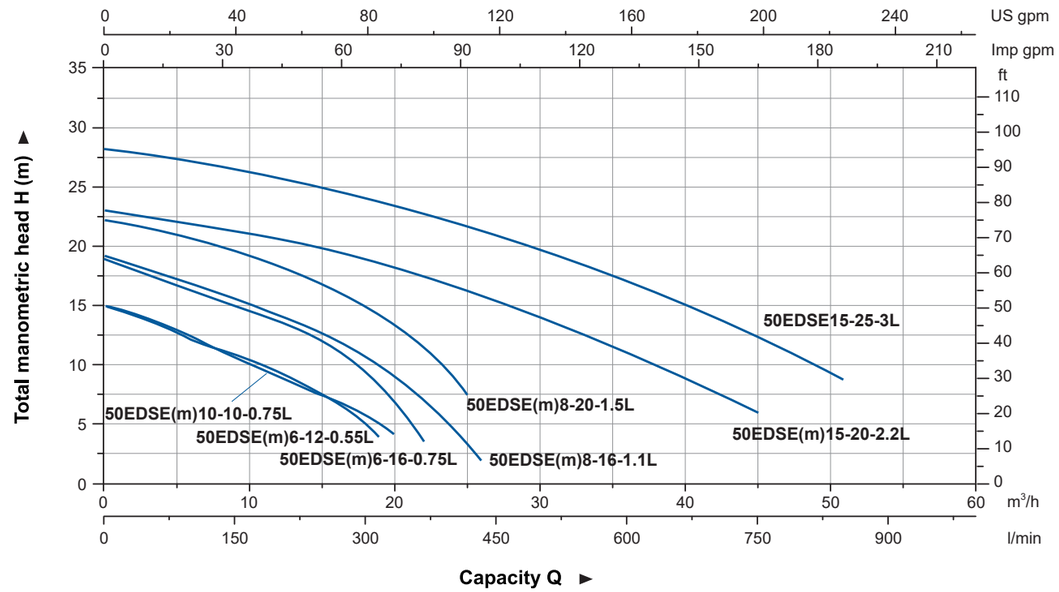

Таблица Материалов

No.	Части	Материал
1	Ручка	ZG45
2	Верхняя крышка	HT200
3	Верхний подшипник	HT200
4	Корпус двигателя	HT200
5	Масляная камера	HT200
6	Крышка насоса	HT200
7	Корпус насоса	HT200
8	Рабочее колесо	HT200
9	Масляное уплотнение	
10	Мех. уплотнение	Upper:Sic/Carbon Lower:Sic/Sic
11	Подшипник	
12	Ротор	
13	Статор	

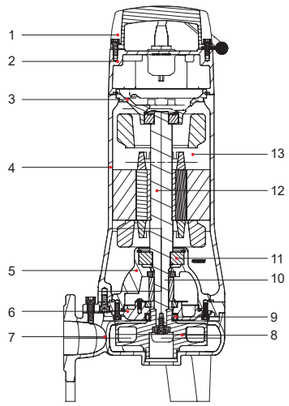

Упаковочная информация

Модель		GW (kg)		L	W	H	Количество
Однофазные	Трехфазные	1~	3~	(mm)	(mm)	(mm)	(PCS/20'TEU)
50EDSEm6-12-0.55L	50EDSE6-12-0.55L	24.7	24	746	254	286	544
50EDSEm6-16-0.75L	50EDSE6-16-0.75L	26	25.3	746	254	286	544
50EDSEm10-10-0.75L	50EDSE10-10-0.75L	25.8	25	746	254	286	544
50EDSEm8-16-1.1L	50EDSE8-16-1.1L	33.6	31.7	749	289	368	354
50EDSEm8-20-1.5L	50EDSE8-20-1.5L	43.2	38.4	924	284	363	294
50EDSEm15-20-2.2L	50EDSE15-20-2.2L	44.9	46.3	924	284	363	294
-	50EDSE15-25-3L	-	49.5	874	284	363	316



рабочее колесо



(мощностью ≤ 1.1kW)





Стандартный разъём шланг
.Фланцевое соединение по запросу.

Применение

- Откачивание сточных вод из канализации, ёмкостей, изготовление КНС. Откачка сточных вод с содержанием волокон, в кожевенных и пищевых
- производствах. Откачивание сточных вод в животноводческих фермах, ресторанах и.т.д.

Насос

- Высокоэффективные, стойкое к засором канальное рабочее колесо
- Возможность монтажа со шлангом и быстросъемным механизмом.
- Стандартная комплектация поплавком для однофазных насосов (< 1,1 кВт)
- Двойное механическое уплотнение
- Вал из нержавеющей стали
- Температура перекачиваемой жидкости + 40C
- PH перекачиваемой жидкости: 4 - 10
- Макс. глубина погружения: 5 м

Электродвигатель

- Частота/количество полюсов: 50 Гц/2
- Класс изоляции: F
- Класс защиты: IPX8
- Подшипники с консистентной смазкой на весь срок эксплуатации

Расшифровка обозначения

65 EDS E m 15 - 10 - 1.1 L

- L — Особенности
- 1.1 — Ном.мощность (кВт)
- 10 — Ном.напор (м)
- 15 — Ном. производительность (м3/ч)
- m — Однофазный электродвигатель для трёхфазного отсутствует (m)
- E — Закрытое рабочее колесо
- S — Погружной канализационный насос
- EDS — Диаметр выходного отверстия (мм)

Технические параметры

Модель		Выход mm (inch)	Мощность		Qном (m^3/h)	Qмакс (m^3/h)	Hном (m)	Hмакс (m)	Диаметр частиц (mm)
Однофазные	Трехфазные		kW	HP					
65EDSEm15-10-1.1L	65EDSE15-10-1.1L	65 (2.5")	1.1	1.5	15	34	10	14	25
65EDSEm15-15-1.5L	65EDSE15-15-1.5L	65 (2.5")	1.5	2	15	44	15	20	25
-	65EDSE25-17-2.2L	65 (2.5")	2.2	3	25	40	17	24	25
-	65EDSE25-22-3L	65 (2.5")	3	4	25	45	22	28.5	25
-	65EDSE25-28-4L	65 (2.5")	4	5.5	25	50	28	31.5	25

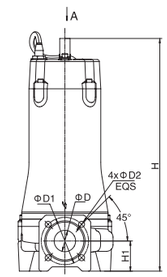

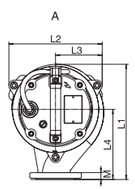

Размерный чертёж

Модель		L1	L2	L3	L4	H		H1	D	D1	D2	M
Однофазные	Трехфазные					1~	3~					
65EDSEm15-10-1.1L	65EDSE15-10-1.1L	288	225	117	178	490	490	77.5	65	130	14	16
65EDSEm15-15-1.5L	65EDSE15-15-1.5L	289				581	540					
-	65EDSE25-17-2.2L					-	540					
-	65EDSE25-22-3L					-	571					
-	65EDSE25-28-4L											

График

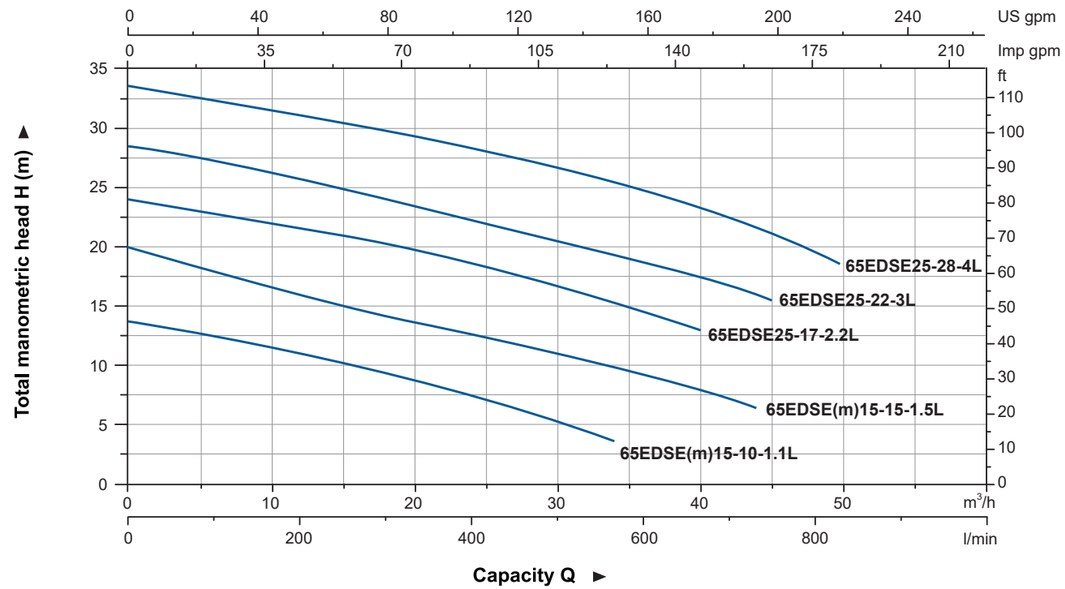

Таблица Материалов

No.	Части	Материал
1	Ручка	ZG45
2	Верхняя крышка	HT200
3	Верхний подшипник	HT200
4	Корпус двигателя	HT200
5	Масляная камера	HT200
6	Крышка насоса	HT200
7	Корпус насоса	HT200
8	Рабочее колесо	HT200
9	Масляное уплотнение	
10	Мех. уплотнение	Upper:Sic/Carbon Lower:Sic/Sic
11	Подшипник	
12	Ротор	
13	Статор	

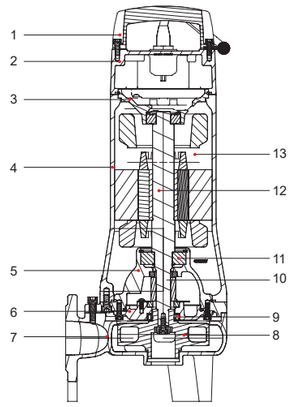

Упаковочная информация

Модель		GW (kg)		L (mm)	W (mm)	H (mm)	Количество (PCS/20'TEU)
Однофазные	Трехфазные	1~	3~				
65EDSEm15-10-1.1L	65EDSE15-10-1.1L	37.9	35.8	749	289	368	354
65EDSEm15-15-1.5L	65EDSE15-15-1.5L	45.7	41.9	924	284	363	294
-	65EDSE25-17-2.2L	-	44.1	924	284	363	294
-	65EDSE25-22-3L	-	52	874	284	363	316
-	65EDSE25-28-4L	-	55.1	874	284	363	316



рабочее колесо





Стандартный разъем шланг, фланцевое по заказу

Применение

- Откачивание сточных вод из канализации, ёмкостей, изготовление КНС. Откачка сточных вод с содержанием волокон, в кожевенных и пищевых
- производствах. Откачивание сточных вод в животноводческих фермах, ресторанах и.т.д.

Насос

- Высокоэффективные, стойкое к засором канальное рабочее колесо
- Высокоэффективное рабочее колесо, монтаж с быстроразъемным соединением
- Стандартная комплектация поплавком для однофазных насосов (< 1,1 кВт)
- Двойное механическое уплотнение
- Вал из нержавеющей стали
- Температура перекачиваемой жидкости + 40C
- PH перекачиваемой жидкости: 4 -10
- Максимальная глубина погружения: 5 м

Электродвигатель

- Частота/количество полюсов: 50 Гц/2
- Класс изоляции: F
- Класс защиты: IPX8
- Подшипники с консистентной смазкой на весь срок эксплуатации

Расшифровка обозначения

80 EDS E 40 - 9 - 2.2 L

- L — Особенности
- 2.2 — Ном.мощность (кВт)
- 9 — Ном.напор (м)
- 40 — Ном. производительность (м3/ч)
- E — Закрытое рабочее колесо
- EDS — Погружной канализационный насос
- 80 — Диаметр выходного отверстия (мм)

Технические параметры

Модель	Выход mm (inch)	Мощность		Qном (m^3/h)	Qмакс (m^3/h)	Нном (m)	Нмакс (m)	Диаметр частиц (mm)
		kW	HP					
80EDSE40-9-2.2L	80(3")	2.2	3	40	69.5	9	17	30
80EDSE40-13-3L	80(3")	3	4	40	76	13	21	30
80EDSE40-18-4L	80(3")	4	5.5	40	83	18	23	30

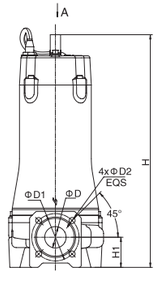

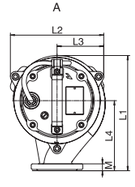

Размерный чертёж

Модель	L1	L2	L3	L4	H	H1	D	D1	D2	M
80EDSE40-9-2.2L	265	223	112	160	557	86	80	150	18	16
80EDSE40-13-3L										
80EDSE40-18-4L										

График

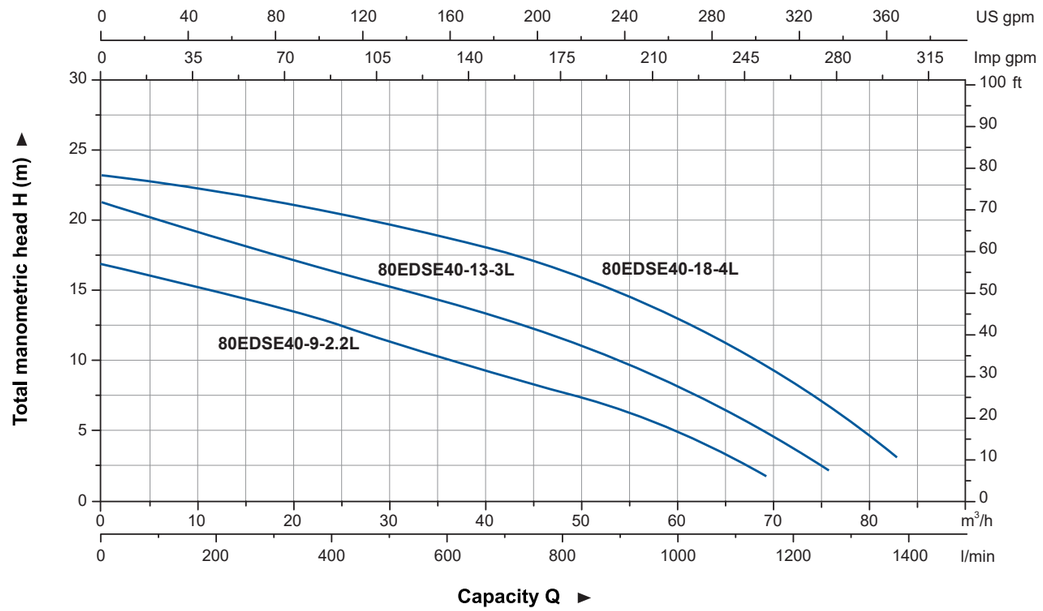

Таблица Материалов

No.	Части	Материал
1	Ручка	ZG45
2	Верхняя крышка	HT200
3	Верхний подшипник	HT200
4	корпус двигателя	HT200
5	Масляная камера	HT200
6	крышка насоса	HT200
7	корпус насоса	HT200
8	Рабочее колесо	HT200
9	масляное уплотнение	
10	Мех. уплотнение	Upper:Sic/Carbon Lower:Sic/Sic
11	Подшипник	
12	Ротор	
13	Статор	

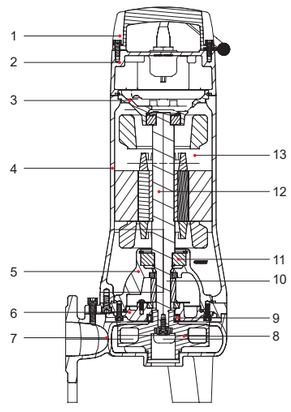

Упаковочная информация

Модель	GW (kg)	L (mm)	W (mm)	H (mm)	Количество (PCS/20'TEU)
80EDSE40-9-2.2L	46.4	924	284	363	294
80EDSE40-13-3L	53.8	874	284	363	316
80EDSE40-18-4L	56.3	874	284	363	316



рабочее колесо



(мощностью ⩽ 1.1kW)





Стандартный разъем шланг, фланцевое по заказу

Применение

- Откачивание сточных вод из канализации, ёмкостей, изготовление КНС. Откачка сточных вод с содержанием волокон, в кожевенных и пищевых
- производствах. Откачивание сточных вод в животноводческих фермах, ресторанах и.т.д.
-

Насос

- Рабочее колесо VORTEX, применяется для перекачки жидкостей содержащих включения и длинные волокна
- Монтаж возможен со шлангом и быстросъемным механизмом.
- Стандартная комплектация поплавком для однофазных насосов (< 1,1 кВт)
- Двойное механическое уплотнение
- Вал из нержавеющей стали
- Температура перекачиваемой жидкости + 40C
- PH перекачиваемой жидкости: 4 - 10
- Макс. глубина погружения: 5 м

Электродеигатель

- Частота/количество полюсов: 50 Гц/2
- Класс изоляции: F
- Класс защиты: IPX8
- Подшипники с консистентной смазкой на весь срок эксплуатации

Расшифровка обозначения

50 EDS U m 9 - 6 - 0.55 L

- L — Особенности
- 0.55 — Ном.мощность (кВт)
- 6 — Ном.напор (м)
- 9 — Ном. производительность (м3/ч)
- m — Однофазный электродвигатель для трёхфазного отсутствует (m)
- U — Полуоткрытое рабочее колесо
- EDS — Погружной канализационный насос
- 50 — Диаметр выходного отверстия (мм)

Технические параметры

Модель		Выход mm (inch)	Мощность		Qмин (m^3/h)	Qмакс (m^3/h)	Нмин (m)	Нмакс (m)	Диаметр частиц (mm)
Однофазные	Трехфазные		kW	HP					
50EDSUm9-6-0.55L	50EDSU9-6-0.55L	50 (2")	0.55	0.75	9	19	6	9.5	35
50EDSUm13.2-4-0.55L	50EDSU13.2-4-0.55L	50 (2")	0.55	0.75	13	22	4	6	50
50EDSUm12-8-0.75L	50EDSU12-8-0.75L	50 (2")	0.75	1	12	22.5	8	13	35
50EDSUm15-6.5-0.75L	50EDSU15-5.5-0.75L	50 (2")	0.75	1	15	27	6.5	9	50

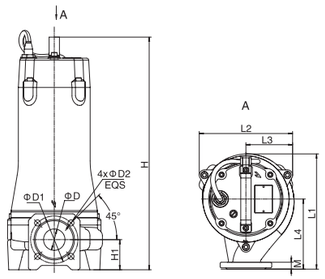

Размерный чертёж

Модель		L1	L2	L3	L4	H	H1	D	D1	D2	M
Однофазные	Трехфазные										
50EDSUm9-6-0.55L	50EDSU9-6-0.55L	195	160	80	121	483	64	35	110	14	14
50EDSUm13.2-4-0.55L	50EDSU13.2-4-0.55L	201	166	86		508	79	50			
50EDSUm12-8-0.75L	50EDSU12-8-0.75L	195	160	80		483	64	35			
50EDSUm15-6.5-0.75L	50EDSU15-6.5-0.75L	201	166	86		508	79	50			

График

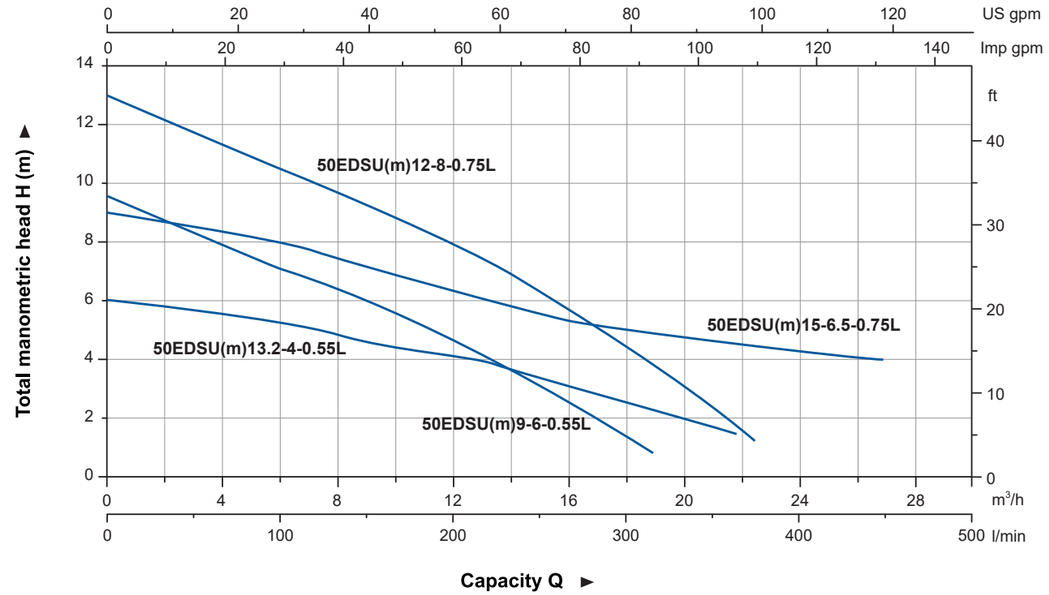

Таблица Материалов

No.	Части	Материал
1	Ручка	ZG45
2	Верхняя крышка	HT200
3	Верхний подшипник	HT200
4	корпус двигателя	HT200
5	Масляная камера	HT200
6	крышка насоса	HT200
7	корпус насоса	HT200
8	Рабочее колесо	HT200
9	масляное уплотнение	
10	Мех. уплотнение	Upper:Sic/Carbon Lower:Sic/Sic
11	Подшипник	
12	Ротор	
13	Статор	

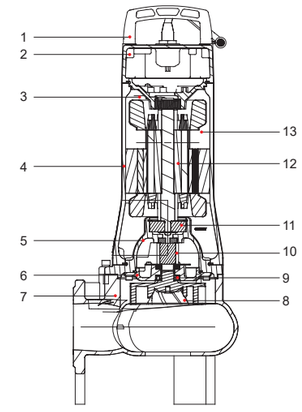

Упаковочная информация

Модель		GW (kg)		L (mm)	W (mm)	H (mm)	Количеств (PCS/20'TEU)
Однофазные	Трехфазные	1~	3~				
50EDSUm9-6-0.55L	50EDSU9-6-0.55L	24.6	23.9	746	254	286	544
50EDSUm13.2-4-0.55L	50EDSU13.2-4-0.55L	25.1	24.3	746	254	286	544
50EDSUm12-8-0.75L	50EDSU12-8-0.75L	25.9	25.2	746	254	286	544
50EDSUm15-6.5-0.75L	50EDSU15-6.5-0.75L	26.4	25.6	746	254	286	544



вихревое рабочее колесо



Стандартный разъем шланг, фланцевое по заказу



Применение

- Откачивание сточных вод из канализации, ёмкостей, изготовление КНС. Откачка сточных вод с содержанием волокон, в кожевенных и пищевых
- производствах. Откачивание сточных вод в животноводческих фермах, ресторанах и.т.д.

Насос

- Рабочее колесо VORTEX, применяется для перекачки жидкостей содержащих включения и длинные волокна
- Монтаж возможен со шлангом и быстросъемным механизмом.
- Двойное механическое уплотнение
- Вал из нержавеющей стали
- Температура перекачиваемой жидкости + 40C
- PH перекачиваемой жидкости: 4 - 10
- Максимальная глубина погружения: 5 м

Электродвигатель

- Частота/количество полюсов: 50 Гц/2
- Класс изоляции: F
- Класс защиты: IPX8
- Подшипники с консистентной смазкой на весь срок эксплуатации

Расшифровка обозначения

65 EDS U m 24-8.5-1.5 L

- L — Особенности
- 1.5 — Ном.мощность (кВт)
- 8.5 — Ном.напор (м)
- 24 — Ном. производительность (м3/ч)
- m — Однофазный электродвигатель (для трёхфазного отсутствует (m))
- U — Полуоткрытое вихревое рабочее колесо
- EDS — Погружной канализационный насос
- 65 — Диаметр выходного отверстия (мм)

Таблица Материалов

Модель		Выход mm (inch)	Мощщность		Qмин (m^3/h)	Qмакс (m^3/h)	Нмин (m)	Нмакс (m)	Диаметр частиц (mm)
Однофазные	Трехфазные		kW	HP					
65EDSUm24-8.5-1.5L	65EDSU24-8.5-1.5L	65 (2.5")	1.5	2	24	38	8.5	13	55
65EDSUm24-12.5-2.2L	65EDSU24-12.5-2.2L	65 (2.5")	2.2	3	24	40	12.5	17	55
-	65EDSU30-11-3L	65 (2.5")	3	4	30	46	11	18	55
-	65EDSU30-16-4L	65 (2.5")	4	5.5	30	54	16	24	55

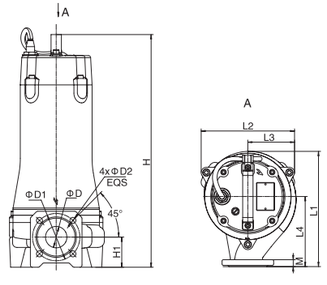

Размерный чертёж

Модель		L1	L2	L3	L4	H		H1	D	D1	D2	M
Однофазные	Трехфазные					1~	3~					
65EDSUm24-8.5-1.5L	65EDSU24-8.5-1.5L	266	218	110	167	631	590	91	65	130	14	16
65EDSUm24-12.5-2.2L	65EDSU24-12.5-2.2L					631	590					
-	65EDSU30-11-3L					-	621					
-	65EDSU30-16-4L											

График

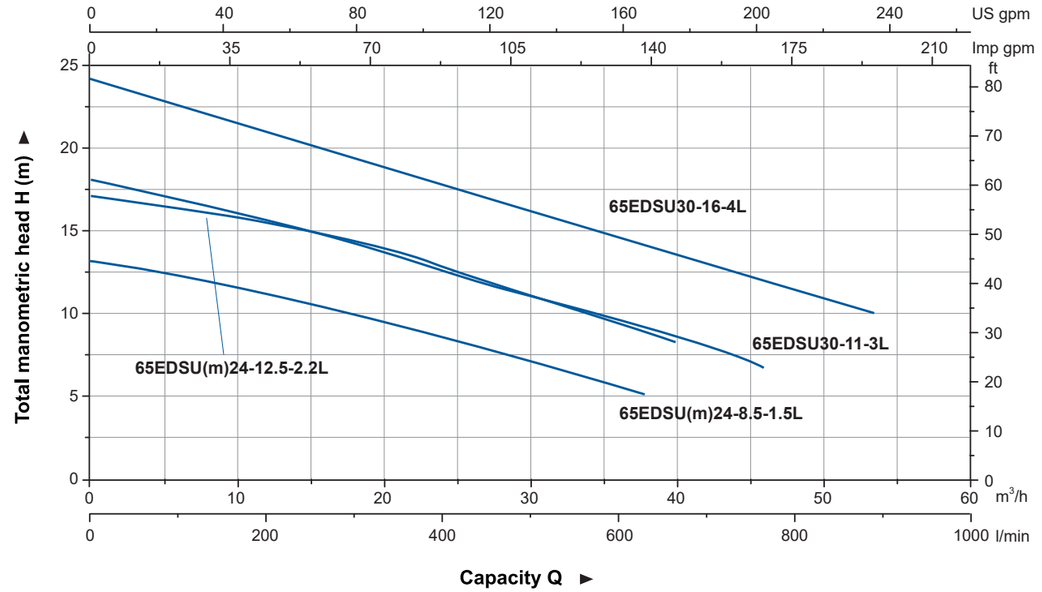

Таблица Материалов

No.	Части	Материал
1	Ручка	ZG45
2	Верхняя крышка	HT200
3	Верхний подшипник	HT200
4	Корпус двигателя	HT200
5	Масляная камера	HT200
6	Крышка насоса	HT200
7	Корпус насоса	HT200
8	Рабочее колесо	HT200
9	Масляное уплотнение	
10	Мех. уплотнение	Upper:Sic/Carbon Lower:Sic/Sic
11	Подшипник	
12	Ротор	
13	Статор	

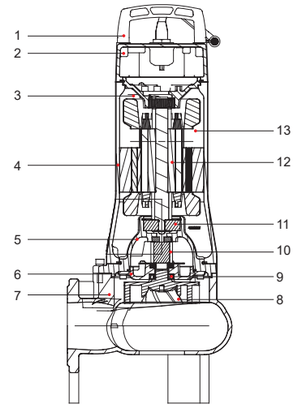

Упаковочная информация

Модель		GW (kg)		L (mm)	W (mm)	H (mm)	Количество (PCS/20TEU)
Однофазные	Трехфазные	1~	3~				
65EDSUm24-8.5-1.5L	65EDSU24-8.5-1.5L	48.8	45	924	284	363	294
65EDSUm24-12.5-2.2L	65EDSU24-12.5-2.2L	49	47.2	924	284	363	294
-	65EDSU30-11-3L	-	54.5	874	284	363	316
-	65EDSU30-16-4L	-	56.7	874	284	363	316



вихревое рабочее колесо



Стандартный разъем шланг, фланцевое по заказу

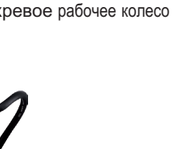

Применение

- Откачивание сточных вод из канализации, ёмкостей, изготовление КНС. Откачка сточных вод с содержанием волокон, в кожевенных и пищевых производствах. Откачивание сточных вод в животноводческих фермах, ресторанах и.т.д.

Насос

- Рабочее колесо VORTEX, применяется для перекачки жидкостей содержащих включения и длинные волокна
- Монтаж возможен со шлангом и быстросъемным механизмом.
- Двойное механическое уплотнение
- Вал из нержавеющей стали
- Температура перекачиваемой жидкости + 40C
- PH перекачиваемой жидкости: 4 - 10
- M аксимальная глубина погружения: 5 м

Электродвигатель

- Частота/количество полюсов: 50 Гц/2
- Класс изоляции: F
- Класс защиты: IPX8
- Подшипники с консистентной смазкой на весь срок эксплуатации

Расшифровка обозначения

80 EDS U m 30 - 4.5 - 1.5 L

- Особенности
- Ном.мощность (кВт)
- Ном.напор (м)
- Ном. производительность (м3/ч)
- Однофазный электродвигатель для трёхфазного отсутствует (m)
- Полуоткрытое вихревое рабочее колесо
- Погружной канализационный насос
- Диаметр выходного отверстия (мм)

Технические параметры

Модель		Выход mm (inch)	Мощность		Qном (m^3/h)	Qмакс (m^3/h)	Hном (m)	Hмакс (m)	Диаметр частиц (mm)
Однофазные	Трехфазные		kW	HP					
80EDSUm30-4.5-1.5L	80EDSU30-4.5-1.5L	80(3")	1.5	2	30	50	4.5	6	76
80EDSUm30-7-2.2L	80EDSU30-7-2.2L	80(3")	2.2	3	30	45	7	8	76

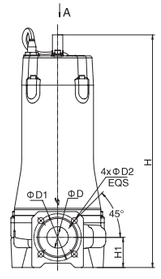

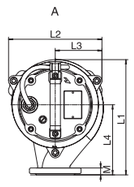

Размерный чертёж

Модель		L1	L2	L3	L4	H		H1	D	D1	D2	M
Однофазные	Трехфазные					1~	3~					
80EDSUm30-4.5-1.5L	80EDSU30-4.5-1.5L	260	224	118	149	672	631	122	75	150	18	18
80EDSUm30-7-2.2L	80EDSU30-7-2.2L											

AQUASTRONG
Погружные Канализационные Насосы

График

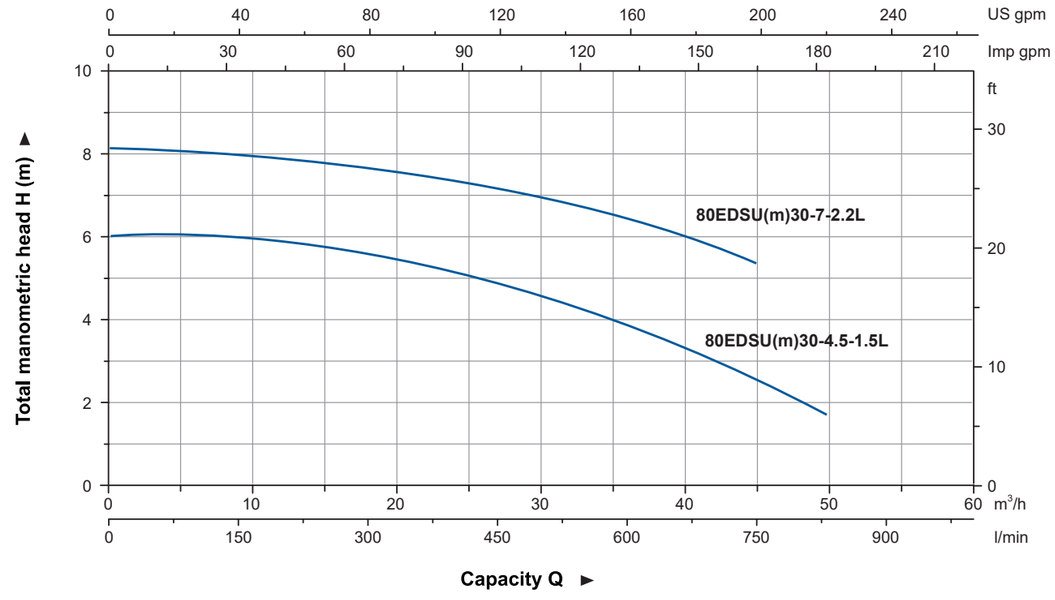

Таблица Материалов

No.	Части	Материал
1	Ручка	ZG45
2	Верхняя крышка	HT200
3	Верхний подшипник	HT200
4	Корпус двигателя	HT200
5	Масляная камера	HT200
6	Крышка насоса	HT200
7	Корпус насоса	HT200
8	Рабочее колесо	HT200
9	Масляное уплотнение	
10	Мех. уплотнение	Upper:Sic/Carbon Lower:Sic/Sic
11	Подшипник	
12	Ротор	
13	Статор	

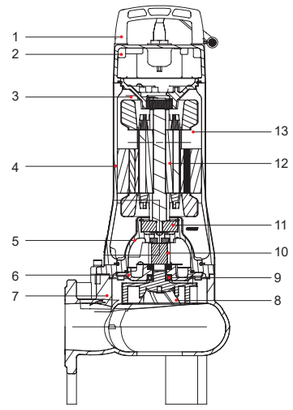

Упаковочная информация

Модель		GW (kg)		L (mm)	W (mm)	H (mm)	Количество (PCS/20'TEU)
Однофазные	Трехфазные	1~	3~				
80EDSUm30-4.5-1.5L	80EDSU30-4.5-1.5L	49.1	45.4	924	284	363	294
80EDSUm30-7-2.2L	80EDSU30-7-2.2L	49.4	47.5	924	284	363	294



вихревое рабочее колесо



нож



(мощностью ≤ 1.1kW)





(Фланец в виде колена)

Применение

- Повышение давления в сточных системах
- Откачивание сточных вод из канализации, ёмкостей, изготовление КНС.
- Откачка сточных вод с содержанием волокон, в кожевенных и пищевых производствах. Откачивание сточных вод в животноводческих фермах, ресторанах и.т.д.
- Перекачка различных стоков.
-

Насос

- Полуоткрытое рабочее колесо, типа VORTEX
- Монтаж возможен со шлангом и быстросъемным механизмом.
- Стандартная комплектация поплавком для однофазных насосов (< 1,1 кВт)
- Двойное механическое уплотнение
- Вал из нержавеющей стали
- Температура перекачиваемой жидкости + 40C
- PH перекачиваемой жидкости: 4 -10
- Мак. глубина погружения: 5 м

Электродвигатель

- Частота/количество полюсов: 50 Гц/2
- Класс изоляции: F
- Класс защиты: IPX8
- Подшипники с консистентной смазкой на весь срок эксплуатации

Расшифровка обозначения

32 EDS P m 3.6- 17 -1.1 L /QG

- 32 — Диаметр выходного отверстия (мм)
- EDS — Погружной канализационный насос
- P — Вихревое рабочее колесо
- m — Однофазный электродвигатель для трёхфазного отсутствует (m)
- 3.6 — Ном. производительность (м3/ч)
- 17 — Ном.напор (м)
- 1.1 — Ном.мощность (кВт)
- L — Особенности
- /QG — Наличие ножа

Технические параметры

Модель		Выход mm (inch)	Мощность		Qмакс (m^3/h)	Qном (m^3/h)	Нном (m)	Нмакс (m)	Размер включений (mm)
Однофазные	Трехфазные		kW	HP					
32EDSPm3.6-17-1.1L/QG	32EDSP3.6-17-1.1L/QG	32(1¼")	1.1	1.5	3.6	8	17	18	-
32EDSPm3.6-23-1.5L/QG	32EDSP3.6-23-1.5L/QG	32(1¼")	1.5	2	3.6	10	23	23.2	-
32EDSPm3.6-30-2.2L/QG	32EDSP3.6-30-2.2L/QG	32(1¼")	2.2	3	3.6	12	30	30.2	-

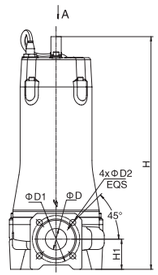

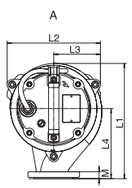

Размерный чертёж

Модель		L1	L2	L3	L4	H		H1	D	D1	D2	M
Однофазные	Трехфазные					1~	3~					
32EDSPm3.6-17-1.1L/QG	32EDSP3.6-17-1.1L/QG	230	191	96	140	473	473	73	32	90	14	16
32EDSPm3.6-23-1.5L/QG	32EDSP3.6-23-1.5L/QG					564	523					
32EDSPm3.6-30-2.2L/QG	32EDSP3.6-30-2.2L/QG					564	523					

AQUASTRONG
Погружные Канализационные Насосы

График

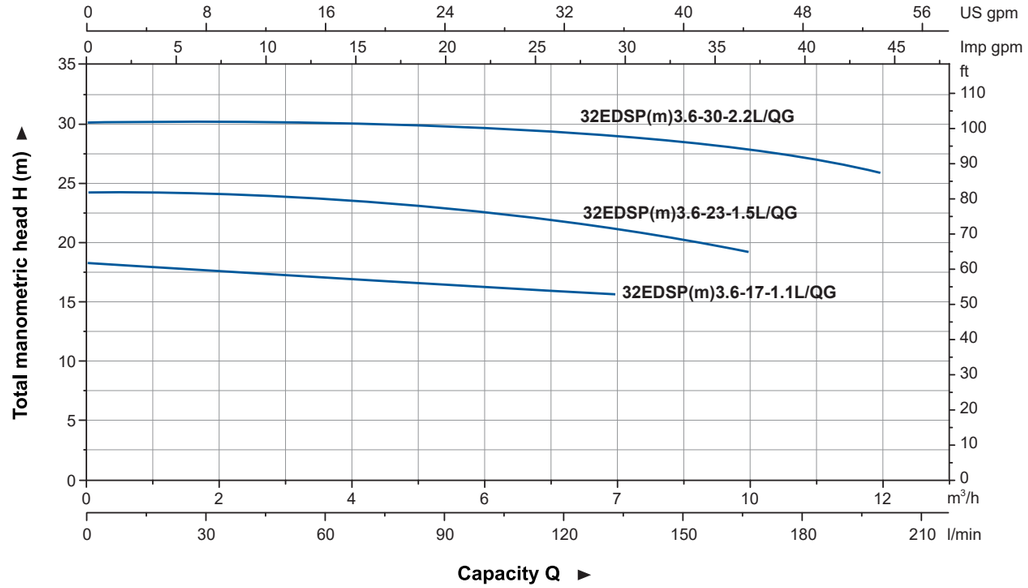

Таблица Материалов

No.	Части	Материал
1	Ручка	ZG45
2	Верхняя крышка	HT200
3	Верхний подшипник	HT200
4	Корпус двигателя	HT200
5	Масляная камера	HT200
6	Крышка насоса	HT200
7	Корпус насоса	HT200
8	Рабочее колесо	HT200
9	Седло измельчителя	108Cr17
10	Режущий нож	108Cr17
11	Масляное уплотнение	
12	Мех. уплотнение	Upper:Sic/Carbon Lower:Sic/Sic
13	Подшипник	
14	Ротор	
15	Статор	

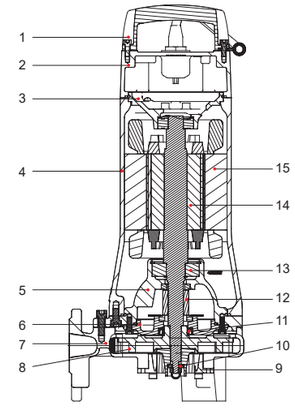

Упаковочная информация

Модель		GW (kg)		L (mm)	W (mm)	H (mm)	Количество (PCS/20'TEU)
Однофазные	Трехфазные	1~	3~				
32EDSPm3.6-17-1.1L/QG	32EDSP3.6-17-1.1L/QG	34	32.1	749	289	368	354
32EDSPm3.6-23-1.5L/QG	32EDSP3.6-23-1.5L/QG	41.5	38.4	924	284	363	294
32EDSPm3.6-30-2.2L/QG	32EDSP3.6-30-2.2L/QG	41.1	41.6	924	284	363	294



Полуоткрытое рабочее колесо



нож



Стандартный разъем шланг, фланцевое по заказу



Применение

- Повышение давления в сточных системах
- Откачивание сточных вод из канализации, ёмкостей, изготовление КНС.
- Откачка сточных вод с содержанием волокон, в кожевенных и пищевых производствах. Откачивание сточных вод в животноводческих фермах, ресторанах и.т.д.
-
-

Насос

- Полуоткрытое рабочее колесо, типа VORTEX
- Монтаж возможен со шлангом и быстросъемным механизмом.
- Двойное механическое уплотнение
- Вал из нержавеющей стали.
- Температура перекачиваемой жидкости + 40C
- PH перекачиваемой жидкости: 4 -1 0
- Мак. глубина погружения: 5 м

Электродвигатель

- Частота/количество полюсов: 50 Гц/2
- Класс изоляции: F
- Класс защиты: IPX8
- Подшипники с консистентной смазкой на весь срок эксплуатации

Расшифровка обозначения

50 EDS P 12 - 19 - 2.2 L /QG

- Наличие ножа
- Особенности
- Ном.мощность (кВт)
- Ном.напор (м)
- Ном. производительность (м3/ч)
- Полуоткрытое рабочее колесо
- Погружной канализационный насос
- Диаметр выходного отверстия (мм)

Технические параметры

Модель	Выход mm (inch)	Мощность		Qном (m^3/h)	Qмакс (m^3/h)	Hном (m)	Hмакс (m)	Размер включений (mm)
		kW	HP					
50EDSP10-10-1.1L/QG	50 (2")	1.1	1.5	10	20.5	10	17.5	-
50EDSP12-15-1.5L/QG	50 (2")	1.5	2	12	21.5	15	19.5	-
50EDSP12-19-2.2L/QG	50 (2")	2.2	3	12	24.5	19	23	-
50EDSP12-22-3L/QG	50 (2")	3	4	12	26	22	25.5	-
50EDSP12-30-4L/QG	50 (2")	4	5.5	12	26.5	30	33	-

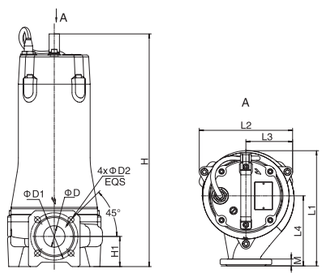

Размерный чертёж

Модель	L1	L2	L3	L4	H	H1	D	D1	D2	M
50EDSP10-10-1.1L/QG	245.5	217	109	145	472.5	73	40	100	14	16
50EDSP12-15-1.5L/QG					523					
50EDSP12-19-2.2L/QG	246									
50EDSP12-22-3L/QG					554					
50EDSP12-30-4L/QG										

График

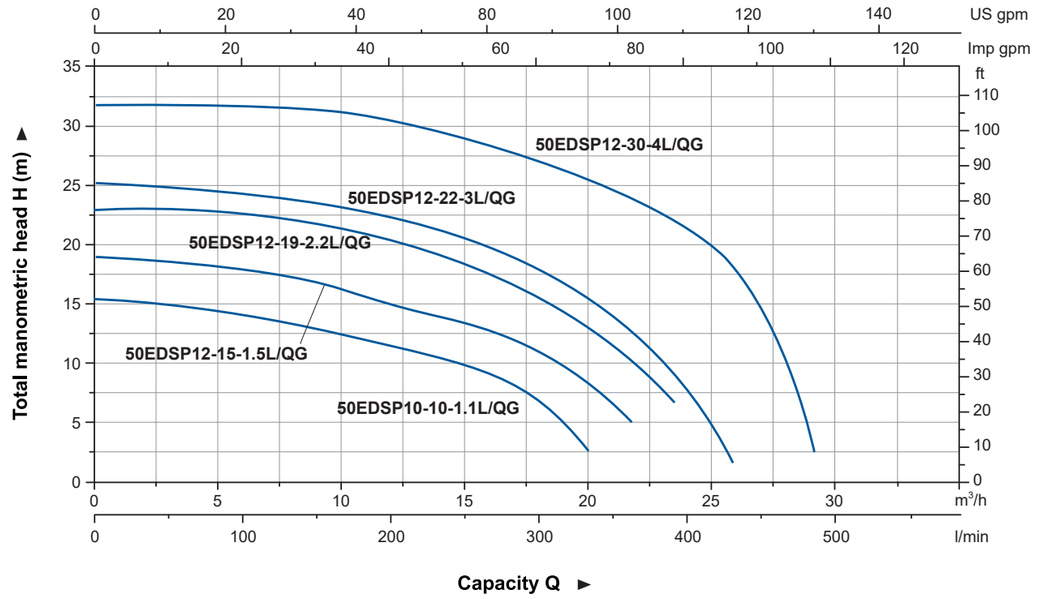

Таблица Материалов

No.	Части	Материал
1	Ручка	ZG45
2	Верхняя крышка	HT200
3	Верхний подшипник	HT200
4	Корпус двигателя	HT200
5	Масляная камера	HT200
6	Крышка насоса	HT200
7	Корпус насоса	HT200
8	Рабочее колесо	HT200
9	Седло измельчителя	108Cr17
10	Режущий нож	108Cr17
11	Масляное уплотнение	
12	Мех. уплотнение	Upper:Sic/Carbon Lower:Sic/Sic
13	Подшипник	
14	Ротор	
15	Статор	

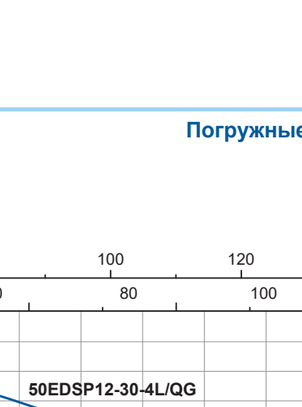

Упаковочная информация

Модель	GW (kg)	L (mm)	W (mm)	H (mm)	Количество (PCS/20'TEU)
50EDSP10-10-1.1L/QG	39.7	749	289	368	354
50EDSP12-15-1.5L/QG	46.8	924	284	363	294
50EDSP12-19-2.2L/QG	45.2	924	284	363	294
50EDSP12-22-3L/QG	51.5	874	284	363	316
50EDSP12-30-4L/QG	53.9	874	284	363	316





рабочее колесо

Стандартный разъём шланг.
Фланцевое соединение по запросу.



Применение

- Откачивание сточных вод из канализации, ёмкостей, изготовление КНС
- Откачка сточных вод с содержанием волокон, в кожевенных и пищевых производствах. Откачивание сточных вод в животноводческих фермах, ресторанах и.т.д.
- Откачка сточных вод в частном домостроении, многоквартирные дома.
- Откачка сточных вод в промышленных объектах, заводах,
- ливневые сточные системы,

Насос

- Монтаж возможен со шлангом и быстросъемным механизмом.
- двойное механическое уплотнение
- Вал из нержавеющей стали
- Плотности жидкости ≤1.2×10^3 kg/m^3
- Температура перекачиваемой жидкости + 40C
- PH перекачиваемой жидкости: 4-10
- Максимальная глубина погружения: 5 м

Электродвигатель

- Медная обмотка
- Класс изоляции: F
- Класс защиты: IPX8
- Напряжение: промышленное напряжение / 50гц 3-фазы

Расшифровка обозначения

150 DES 110 - 10 - 5.5 L / 4

- 4-полюсный двигатель (Опущено для 2-полюсного двигателя)
- Особенности
- Номинальная мощность(кВт)
- Номинальный напор (м)
- Ном. производительность (м3/час)
- Погружной канализационный насос
- Диаметр выходного отверстия (мм)

Технические параметры

Модель	Мощность		Обороты	Qмакс	Нмакс	Выход	Направляющая	Диаметр частиц	Вес брутто	Размер упаковки
	kW	HP	r.p.m	m^3/h	m	mm (inch)		mm	kg	mm
150EDS150-10-7.5L/4	7.5	10	1450	300	16	150 (6")	150-150	75	160	1154x549x532
150EDS110-10-5.5/4	5.5	7.5	1450	260	12	150 (6")	150-150	75	155	1154x549x532
150EDS100-10-7.5L	7.5	10	2900	150	20	150 (6")	150-150	35	120	1059x414x469
100EDS65-22-7.5L	7.5	10	2900	108	31	100 (4")	100-100	35	118	1059x414x469
100EDS45-22-5.5L	5.5	7.5	2900	100	28	100 (4")	100-100	30	93	954x404x437
100EDS100-15-7.5L/4	7.5	10	1450	140	21	100 (4")	100-100	55	150	1154x549x532
100EDS65-15-5.5L/4	5.5	7.5	1450	120	18	100 (4")	100-100	55	145	1154x549x532
80EDS30-36-7.5L	7.5	10	2900	75	41	80 (3")	80-80	30	118	1059x414x469
80EDS30-30-5.5L	5.5	7.5	2900	70	35	80 (3")	80-80	30	93	954x404x437
80EDS45-22-7.5L/4	7.5	10	1450	80	26	80 (3")	80-80	30	150	1127x550x450
50EDS20-45-7.5L	7.5	10	2900	45	50	50 (2")	50-50	20	120	1032x430x360

AQUASTRONG
Погружные Канализационные Насосы

Таблица Материалов

No.	Части	Материал
1	Кабель	
2	Держатель кабеля	HT200
3	Верхняя крышка	HT200
4	Гнездо подшипника	HT200
5	Рама	HT200
6	Статор	
7	Ротор	
8	Подшипник	
9	Масляная камера	HT200
10	* Защита	
11	Мех.уплотнение	Silicon/Carbon
12	Мех.уплотнениел	Silicon/Silicon
13	Выпускной клапан	
14	Корпус насоса	HT200
15	Рабочее колесо	HT200
16	Опорная плита	HT200
17	Корпус насоса	HT200
18	* Поплавок	
19	* Тепловой датчик	
20	Опора	
21	Кольцо	06Cr19Ni10
22	* Сигнальный кабель	

Стандартная конфигурация необорудованная поплавком, термальным датчиком и кабелем сигнала,только по запросу.

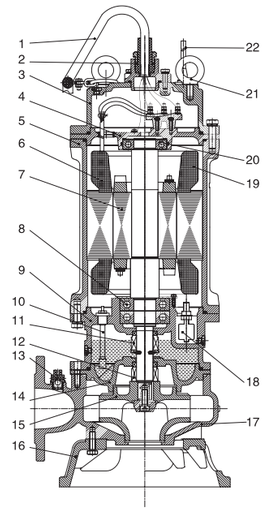

График

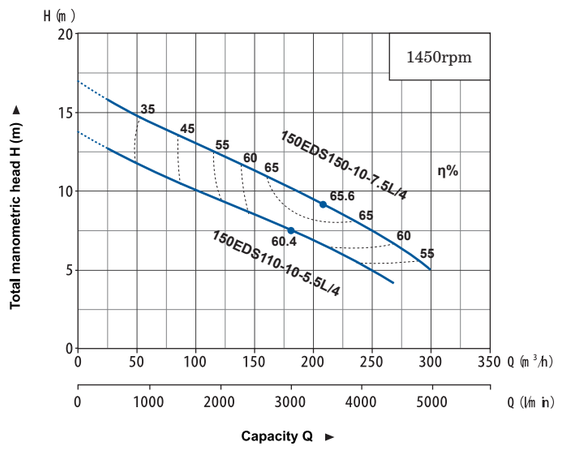

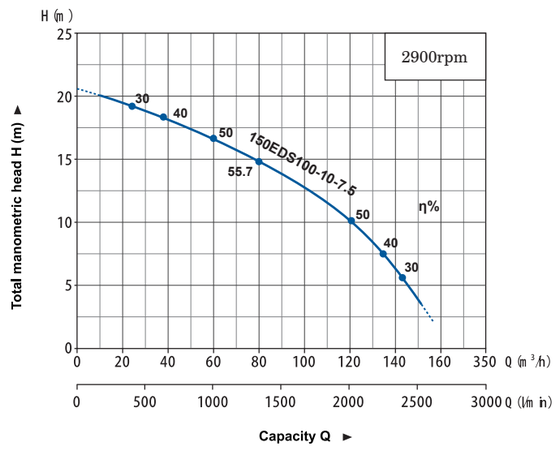

График

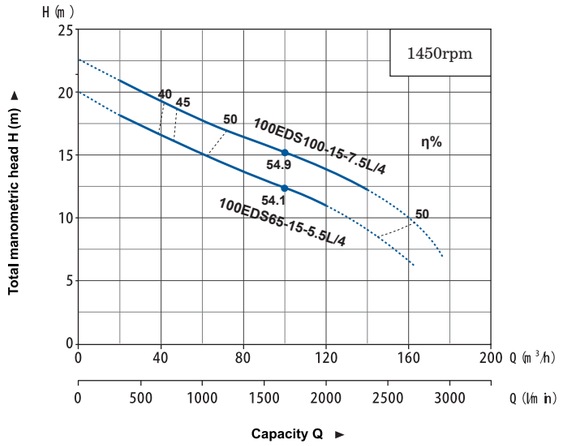

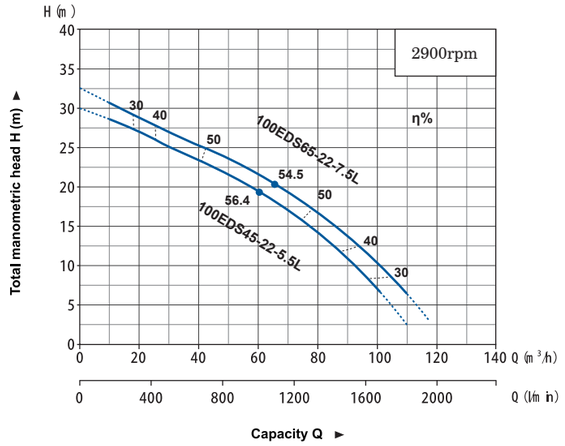

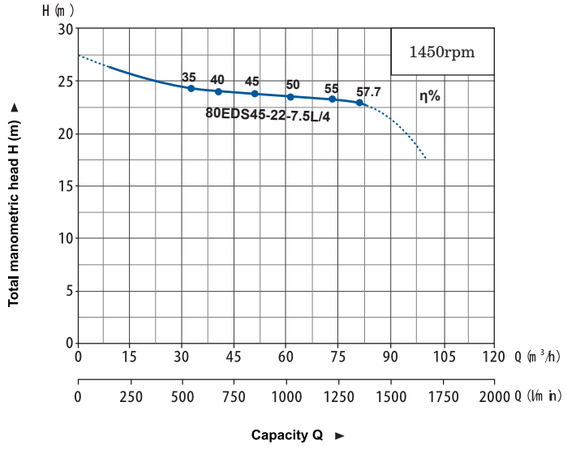

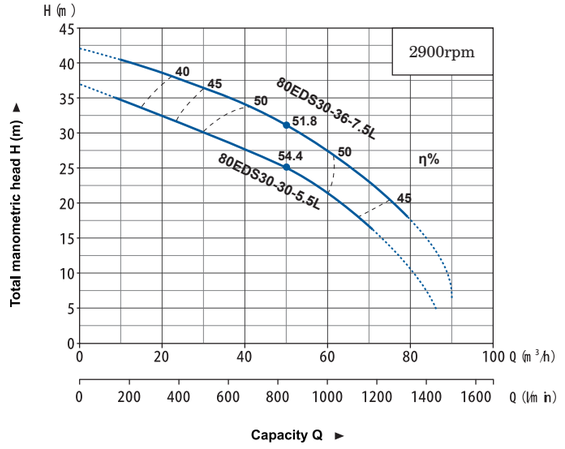

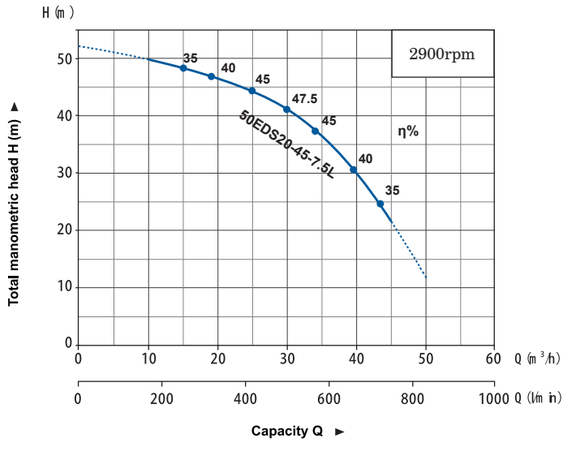

Размерный чертёж

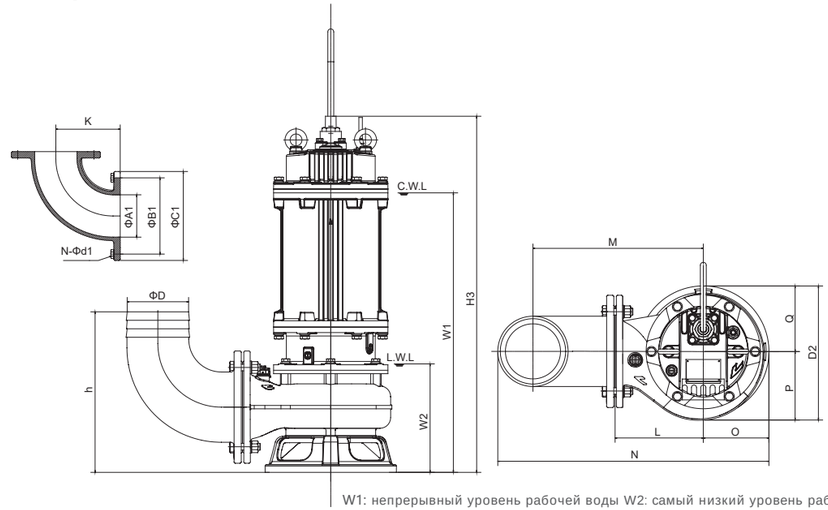

W1: непрерывный уровень рабочей воды W2: самый низкий уровень рабочей воды

Модель	ΦD	ΦA1	ΦB1	ΦC1	N-Φd1	h	W1	W2	H3	K	N	O	P	Q	L	M	D2
150EDS150-10-7.5L/4	150	150	225	265	8-Φ18	465	756	330	910	230	770	195	217	170	300	500	387
150EDS110-10-5.5/4	150	150	225	265	8-Φ18	465	756	330	910	230	770	195	217	170	300	500	388
150EDS100-10-7.5L	150	150	225	265	8-Φ18	379	660	241	811	230	640	145	162	155	210	410	317
100EDS65-22-7.5L	100	100	170	210	4-Φ18	315	639	220	790	150	530	155	155	155	200	340	310
100EDS45-22-5.5L	100	100	170	210	4-Φ18	315	609	220	744	150	530	155	155	155	200	340	310
100EDS100-15-7.5L/4	100	100	170	210	4-Φ18	390	722	295	873	150	655	187	200	175	280	420	373
100EDS65-15-5.5L/4	100	100	170	210	4-Φ18	390	722	295	873	150	655	187	200	175	280	420	373
80EDS30-36-7.5L	80	80	150	190	4-Φ18	332	640	215	785	140	520	143	155	155	200	335	310
80EDS30-30-5.5L	80	80	150	190	4-Φ18	332	607	215	735	140	515	136	155	155	200	335	310
80EDS45-22-7.5L/4	80	80	150	190	4-Φ18	390	679	285	880	155	615	173	179	260	395	349	390
50EDS20-45-7.5L	50	50	110	140	4-Φ14	284	626	221	777	105	484	133	137.5	200	320	272	284



Направляющая рельсовая система

- Подходит для насосов с фланцем стандарту ISO7005-92
- Быстрый монтаж/демонтаж со специальным отводом

Комплектность

- Фланцевое колено с лапой
- Ведомый крюк
- Ответный фланец
- Верхняя поддержка
- Болты, Шайбы, гайки
  (фундаментные болты, направляющие штанги не поставляются)

Расшифровка обозначения

EDS 50 - 50

- Диаметр трубы
- Выход насоса
- Принадлежность к AQUASTRONG

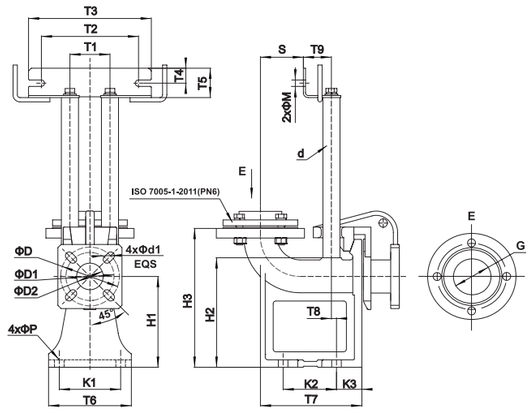

Размерный чертёж

Модель	D	D1	D2	T1	T2	T3	T4	T5	T6	T7	T8	T9	K1	K2	K3	H1	H2	H3	S	M	P	d	d1	G
EDS50-50(PN6)	110	90	50	75	182	230	28	55	165	190	12	52.5	115	100	45	170	205	260	80.5	12	18	25	14	G2
EDS65-65(PN6)	130	-	65	85	182	230	28	55	190	210	17	59	145	120	45	175	220	270	89	12	18	32	14	G2.5
EDS80-80(PN6)	150	-	80	85	182	230	28	55	220	242	27	59	175	160	41	190	246	290	115	12	18	32	18	G3

Упаковочная информация (деревянный ящик опционально)

Модель	Коробка				Деревянный ящик			
	L (mm)	W (mm)	H (mm)	G.W(kg)	L (mm)	W (mm)	H (mm)	G.W (kg)
EDS50-50(PN6)	390	345	260	18.5	410	355	250	23
EDS65-65(PN6)	430	375	285	24	440	375	275	28
EDS80-80(PN6)	475	410	310	32.5	485	405	305	36

Флацевый отвод



Размерный чертеж

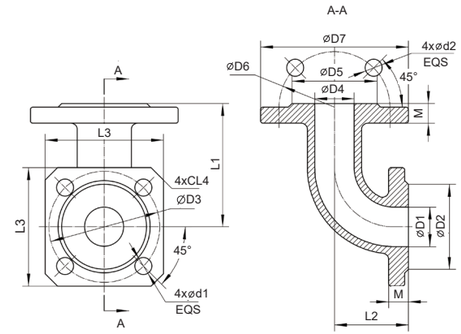

Модель	D1	D2	D3	D4	D5	D6	D7	L1	L2	L3	L4	M	d1	d2
32-32 Фланцевое колено	32	69	90	32	69	90	120	100	60	96	10	16	14	14
40-50 Фланцевое колено	40	78	100	50	88	110	140	120	60	110	15	16	14	14
50-50 Фланцевое колено	50	88	110	50	88	110	140	105	105	120	15	16	14	14
65-65 Фланцевое колено	65	108	130	65	108	130	160	130	130	145	20	16	14	14
80-80 Фланцевое колено	80	124	150	80	124	150	190	155	155	145	15	18	18	18

Шланговое соединение



Размерный чертеж

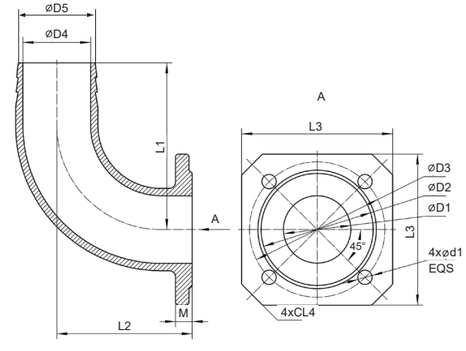

Модель	D1	D2	D3	D4	D5	L1	L2	L3	L4	M	d1
50-40 Шланговое соединение	50	88	110	38	48	115	65	120	15	16	14
65-50 Шланговое соединение	65	108	130	51	61	125	68	145	20	16	14
80-60 Шланговое соединение	80	124	150	60	70	140	75	145	15	16	18
50-50 Шланговое соединение	50	88	110	50	58	140	120	120	15	16	14
65-65 Шланговое соединение	65	108	130	65	74	160	130	145	20	18	14
80-80 Шланговое соединение	80	124	150	80	87	190	135	145	15	18	18

Стандартное исполнение





Фланце



Шланговое



Поплавок

11- 45kW(4P)



0.75-1.5kW(2P)



2.2-5.5kW(2P)



7.5kW(2P)



5.5-7.5kW(4P)

Отвод с присоединением под шланг в стандартной комплектации.
Система быстрого монтажа/демонтажа по запросу.

Технические параметры

Модель	Напряжение	обороты	Макс.Q	Макас. H	Мощность		Выход	Направ ляющая	Зазор рабочего колеса	Нетто	Брутто	Упаковочные данны
	V	r.p.m	m^3/h	m	kW	HP	in		mm	kg	kg	mm
50WQ10-10-0.75	380	2850	26	12	0.75	1	2	50-50	25	18.5	20	490x255x240
50WQD10-10-0.75(F)	220	2850	26	12	0.75	1	2	50-50	25	19.5	21	490x255x240
50WQ8-16-1.1	380	2850	29	18	1.1	1.5	2	50-50	20	24	25.5	490x255x240
50WQD8-16-1.1(F)	220	2850	29	18	1.1	1.5	2	50-50	20	25.5	27	490x255x240
65WQ15-10-1.1	380	2850	33	15	1.1	1.5	2 1/2	50-50	25	23	24.5	490x255x240
65WQD15-10-1.1(F)	220	2850	33	15	1.1	1.5	2 1/2	50-50	25	23.5	25	490x255x240
50WQ8-20-1.5	380	2850	25	22	1.5	2	2	50-50	20	25	25	520x260x240
50WQD8-20-1.5(F)	220	2850	25	22	1.5	2	2	50-50	20	26	28	520x260x240
65WQ15-15-1.5	380	2850	37	20	1.5	2	2 1/2	50-50	25	26.5	28	510x255x240
65WQD15-15-1.5(F)	380	2850	37	20	1.5	2	2 1/2	50-50	25	26.5	28	510x255x240
50WQ15-20-2.2	380	2850	40	22	2.2	3	2	50-50	25	44	48	690x260x315
65WQ25-17-2.2	380	2850	42	22	2.2	3	2 1/2	65-65	25	42	46	690x260x315
80WQ40-9-2.2	380	2850	64	16	2.2	3	3	80-80	30	46	51.5	710x260x315
50WQ15-26-3	380	2850	46	28	3	4	2	50-50	25	49	54	710x260x315
65WQ25-22-3	380	2850	52	26	3	4	2 1/2	65-65	30	52	57	710x260x315
80WQ40-13-3	380	2850	75	20	3	4	3	80-80	30	54	60	750x240x325
100WQ60-9-3	380	2850	92	19	3	4	4	100-100	30	57	63	750x240x325
65WQ25-28-4	380	2850	58	33	4	5.5	2 1/2	65-65	25	61	69	780x260x325
80WQ40-18-4	380	2850	81	24	4	5.5	3	80-80	30	64	71.2	800x260x325
100WQ60-13-4	380	2850	93	24	4	5.5	4	100-100	30	65	73	800x260x325
50WQ15-40-5.5	380	2850	52	42	5.5	7.5	2	50-50	25	73	81	790x290x355
80WQ30-30-5.5	380	2850	47	36	5.5	7.5	3	80-80	30	73	83	800x290x335
100WQ65-15-5.5	380	2850	110	25	5.5	7.5	4	100-100	30	79	89	810x300x375
50WQ20-45-7.5	380	2850	37	52	7.5	10	2	50-50	25	114	127.5	934x364x435

Применение

- Промышленное использование, откачивание канализациии.
- Живодноводческих фабрик, зоводов.
- Изготовления КНС.
- Городские проекты.

Осушение заболоченных участков и полив полей в сельском хозяйстве

Насос

- Макс, глубина погружения: 10м(0.75-5.5кВт-2P) 20м,(7.5кВт-2P/5.5-45кВт-4P)
- Длина кабеля: 8м
- Макс, температура жидкости: +40 °C
- Значение PH жидкости: 6 -1 0
- Макс. плотность 1.3x10 ^{3} kg/m^3
- Максимальный размер частиц : 20 -80мм
- Поплавковый выключатель: Однофазный

Двигатель

- Двигатель с медной обмоткой
- Класс изоляции: B(0.15-5.5 кВт-2P), F (7.5-2P/5.5-45кВт-4P)
- Класс защиты: IPX8
- Защита двигателя: 0.75-7.5кВт-2P, 5.5-7.5кВт-4P

Расшифровка обозначения

65 WQ D 15 - 10 - 1.1 (F)

- 65 — Диаметр выпускного патрубка (мм)
- WQ — Насосы погружные канализационные
- D — Однофазныйэлектродвигатель
- 15 — Номинальная поток(м7час)
- 10 — Номинальный напор (м)
- 1.1 — Номинальная мощность (кВт)
- (F) — Автоматическая работа с плавающим переключателем (мощность^ ,5 кВт)

Модель	Напряжение	Обороты	Макс.Q	Макас. H	Мощность		Выход	Направ ляющая	Зазор рабочего колеса	Нетто	Брутто	Упаковочные данны
	V	r.p.m	m^3/h	m	kW	HP	in		mm	kg	kg	mm
80WQ30-33-7.5	380	2850	80	40	7.5	10	3	80-80	30	112	126	934x364x435
100WQ65-22-7.5	380	2850	110	34	7.5	10	4	100-100	35	115	129.5	964x364x435
150WQ100-10-7.5	380	2850	160	20	7.5	10	6	150-150	35	115	130	1014x384x455
100WQ65-15-5.5(4P)	380	1450	150	19	5.5	7.5	4	100-100	55	142	158	905x415x555
150WQ110-10-5.5(4P)	380	1450	200	26	5.5	7.5	6	150-150	55	151	167.5	935x445x585
100WQ100-15-7.5(4P)	380	1450	170	24	7.5	10	4	100-100	55	158	175	955x415x555
150WQ150-10-7.5(4P)	380	1450	240	16	7.5	10	6	150-150	75	169	186	985x445x858
200WQ250-6-7.5(4P)	380	1450	400	12	7.5	10	8	200-200	55	200	218	730x490x1115
100WQ100-22-11(4P)	380	1450	190	31	11	15	4	100-100	50	253	271	700x470x1100
150WQ150-15-11(4P)	380	1450	260	24	11	15	6	150-150	50	256	274	700x470x1130
200WQ300-9-11(4P)	380	1450	450	17	11	15	8	200-200	65	280	298	700x500x1170
100WQ100-27-15(4P)	380	1450	210	35	15	20	4	100-100	50	275	293	700x470x1150
150WQ150-20-15(4P)	380	1450	290	29	15	20	6	150-150	50	277	295	700x470x1170
200WQ300-12-15(4P)	380	1450	490	21	15	20	8	200-200	65	302	320	700x500x1220
100WQ100-31-18.5(4P)	380	1450	200	38	18.5	25	4	100-100	50	326	344.5	700x480x1240
150WQ150-24-18.5(4P)	380	1450	300	32	18.5	25	6	150-150	50	327	346	700x480x1240
200WQ300-15-18.5(4P)	380	1450	530	25	18.5	25	8	200-200	65	354	373	720x510x1280
100WQ100-36-22(4P)	380	1450	220	44	22	30	4	100-100	50	346	366.5	700x480x1240
150WQ150-28-22(4P)	380	1450	330	39	22	30	6	150-150	50	347	367	700x480x1240
200WQ300-18-22(4P)	380	1450	550	27	22	30	8	200-200	65	374	395	720x510x1280
250WQ500-11-22(4P)	380	1450	800	22	22	30	10	250-250	70	390	411	720x600x1350
150WQ150-34-30(4P)	380	1450	310	45	30	40	6	150-150	55	497	519	780x600x1430
200WQ300-21-30(4P)	380	1450	570	33	30	40	8	200-200	80	519	541	820x620x1470
250WQ500-14-30(4P)	380	1450	860	27	30	40	10	250-250	85	512	535	780x650x1490
300WQ800-8-30(4P)	380	1450	1040	22	30	40	12	300-300	90	557	581	860x720x1540
150WQ150-40-37(4P)	380	1450	330	50	37	50	6	150-150	55	557	579	780x600x1480
200WQ300-25-37(4P)	380	1450	620	39	37	50	8	200-200	80	576	598	820x620x1520
250WQ500-18-37(4P)	380	1450	930	30	37	50	10	250-250	85	570	593	780x650x1540
300WQ800-11-37(4P)	380	1450	1060	25	37	50	12	300-300	90	614	638	860x720x1590
200WQ300-30-45(4P)	380	1450	660	43	45	60	8	200-200	80	612	634	820x620x1520
250WQ500-21-45(4P)	380	1450	950	34	45	60	10	250-250	85	606	629	780x650x1540
300WQ800-14-45(4P)	380	1450	1080	28	45	60	12	300-300	90	650	674	860x720x1590

Таблица Материалов

No.	Часть	Материал
01	Ручка	сталь
02	Верхняя крышка	чугун
03	Конденсатор	
04	Термозащита	
05	Верхнее опорное седло	чугун
06	Подшипник	
07	Статор	
08	Ротор	
09	Подшипник	
10	Корпус двигателя	чугун
11	Место подшипника	чугун
12	Корпус насоса	чугун
13	Рабочее колесо	чугун
14	Опора	чугун
15	Кабель	
16	Мех.уплотнение	Sic-Sic/Carbon-Ceramic(<7.5 kW) Sic-Sic/Sic-Sic(>7.5 kW)
17	Сальник	
18	Шланговая муфта	чугун
19	Клеммная коробка	чугун
20	Уплотнение кронштейна	чугун
21	Проводной узел	

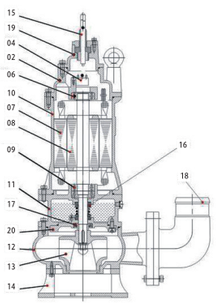

WQ(D) 0.75 - 7.5 kW

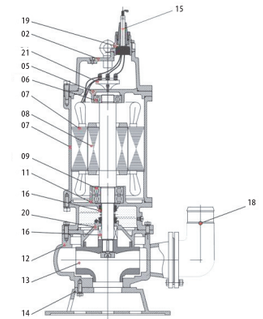

WQ 11 - 45 kW

График

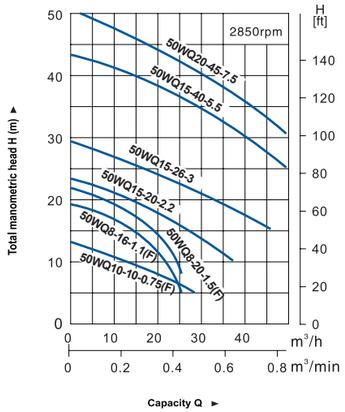

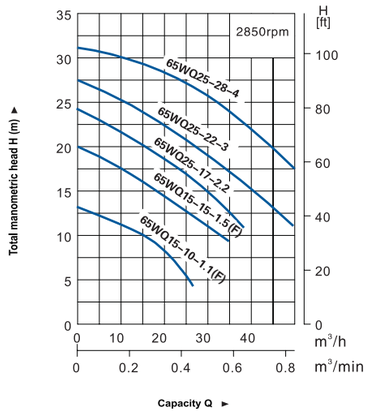

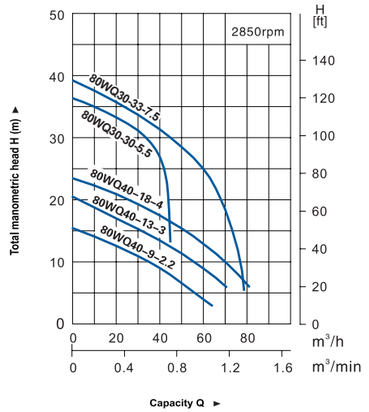

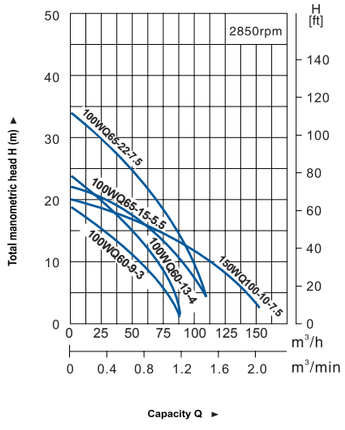

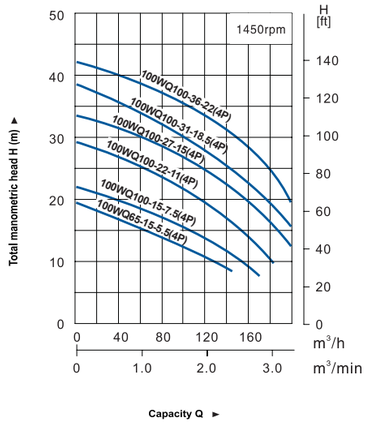

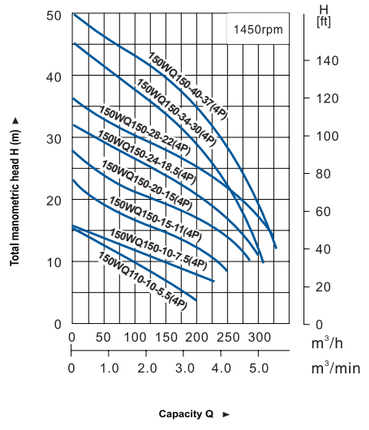

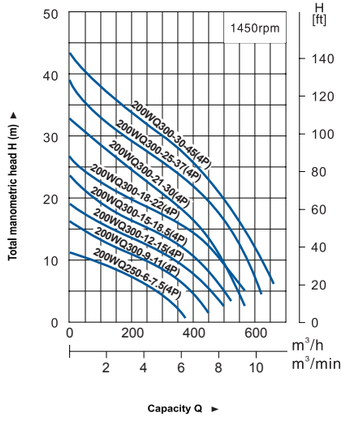

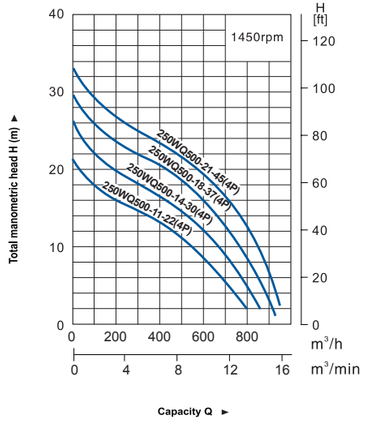

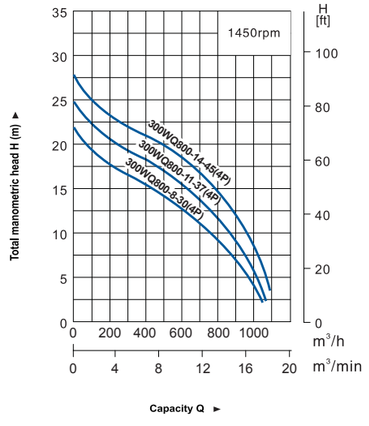

Размерный чертёж

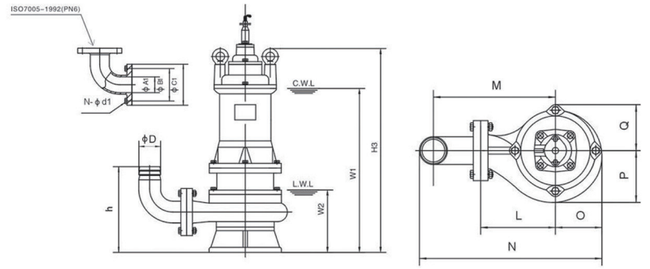

Модель	ΦD	ΦA1	ΦB1	ΦC1	n-Φd1	h	W1	W2	H3	N	O	P	Q	L	M
50WQ10-10-0.75	50	50	110	140	4-Φ14	200	300	120	445	332	90	96	85	128	192
50WQD10-10-0.75(F)	50	50	110	140	4-Φ14	200	315	120	445	332	90	96	85	128	192
50WQ8-16-1.1	50	50	110	140	4-Φ14	195	325	120	460	347	90	96	85	128	192
50WQD8-16-1.1(F)	50	50	110	140	4-Φ14	195	325	120	460	347	90	96	85	128	192
65WQ15-10-1.1	65	50	110	140	4-Φ14	195	345	120	460	347	90	96	85	128	192
65WQD15-10-1.1(F)	65	50	110	140	4-Φ14	195	345	120	460	347	90	96	85	128	192
50WQ8-20-1.5	50	50	110	140	4-Φ14	202	370	165	480	340	90	105	82	145	210
50WQD8-20-1.5(F)	50	50	110	140	4-Φ14	202	390	165	500	340	90	105	82	145	210
65WQ15-15-1.5	65	50	110	140	4-Φ14	195	345	120	480	347	90	96	85	128	192
65WQD15-15-1.5(F)	65	50	110	140	4-Φ14	195	345	120	480	347	90	96	85	128	192
50WQ15-20-2.2	50	50	110	140	4-Φ14	210	410	145	575	357	107	113	100	164	228
65WQ25-17-2.2	65	65	130	160	4-Φ14	225	410	145	575	383	107	113	100	164	234
80WQ40-9-2.2	80	65	150	190	4-Φ14	255	415	150	580	392	105	111	93	160	250
50WQ15-26-3	50	50	110	140	4-Φ14	210	425	145	610	357	107	113	100	164	228
65WQ25-22-3	65	65	130	160	4-Φ14	225	425	145	610	383	107	113	100	164	234
80WQ40-13-3	80	80	150	190	4-Φ18	270	450	170	630	387	107	115	100	153	243
100WQ60-9-3	100	80	170	210	4-Φ18	295	450	170	630	410	107	115	100	153	253
65WQ25-28-4	65	65	130	160	4-Φ14	240	455	160	650	406	111	116	106	179	249
80WQ40-18-4	80	80	150	190	4-Φ18	280	480	185	675	407	105	110	100	165	255
100WQ60-13-4	100	80	170	210	4-Φ18	305	480	185	675	430	105	110	100	165	265
50WQ15-40-5.5	50	50	110	140	4-Φ14	235	475	160	675	386	125	130	112	175	239
80WQ30-30-5.5	80	80	150	190	4-Φ18	275	495	175	690	427	115	120	110	175	265
100WQ65-15-5.5	100	100	170	210	4-Φ18	285	505	190	705	462	131	140	115	181	281
50WQ20-45-7.5	50	50	110	140	4-Φ12	265	540	210	4760	449	140	146	134	200	264
80WQ30-33-7.5	80	80	150	190	4-Φ18	305	540	210	760	490	140	146	134	200	290
100WQ65-22-7.5	100	100	170	210	4-Φ18	345	560	230	780	513	145	154	135	200	300
150WQ100-10-7.5	150	150	225	265	8-Φ18	405	575	245	795	598	145	160	135	210	360

Размерный чертёж

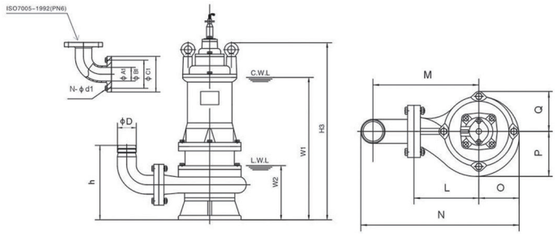

Модель	ΦD	ΦA1	ΦB1	ΦC1	n-Φd1	h	W1	W2	H3	N	O	P	Q	L	M
100WQ65-15-5.5(4P)	100	100	170	210	4-Φ18	360	585	255	805	620	190	202	177	280	380
150WQ110-10-5.5(4P)	150	150	225	265	8-Φ18	430	615	285	835	725	200	215	185	300	450
100WQ100-15-7.5(4P)	100	100	170	210	4-Φ18	360	630	255	850	620	190	202	177	280	380
150WQ150-10-7.5(4P)	150	150	225	265	8-Φ18	430	660	285	880	725	200	215	185	300	450
200WQ250-6-7.5(4P)	200	200	295	340	8-Φ22	540	695	320	915	880	230	256	192	350	550
100WQ100-22-11(4P)	100	100	170	210	4-Φ18	355	650	255	910	671	206	217	193	310	410
150WQ150-15-11(4P)	150	150	225	265	8-Φ18	440	680	285	940	756	208	225	188	320	470
200WQ300-9-11(4P)	200	200	295	340	8-Φ22	545	720	325	980	866	226	253	191	340	540
100WQ100-27-15(4P)	100	100	170	210	4-Φ18	355	695	255	955	671	206	217	193	310	410
150WQ150-20-15(4P)	150	150	225	265	8-Φ18	440	725	285	985	756	208	225	188	320	470
200WQ300-12-15(4P)	200	200	295	340	8-Φ22	545	765	325	1025	866	226	253	191	340	540
100WQ100-31-18.5(4P)	100	100	170	210	4-Φ18	355	715	185	1010	693	218	227	206	325	425
150WQ150-24-18.5(4P)	150	150	225	265	8-Φ18	415	740	290	1035	781	221	235	206	335	485
200WQ300-15-18.5(4P)	200	200	295	340	8-Φ22	545	785	330	1080	883	233	260	203	350	550
100WQ100-36-22(4P)	100	100	170	210	4-Φ18	355	735	265	1030	693	218	227	206	325	425
150WQ150-28-22(4P)	150	150	225	265	8-Φ18	415	760	290	1055	781	221	235	206	335	485
200WQ300-18-22(4P)	200	200	295	340	8-Φ22	545	805	330	1100	883	233	260	203	350	550
250WQ500-11-22(4P)	250	250	350	395	12-Φ22	635	860	400	1160	1150	280	313	270	400	673
150WQ150-34-30(4P)	150	150	240	285	8-Φ22	475	855	340	1200	997	272	283	270	380	582
200WQ300-21-30(4P)	200	200	295	340	8-Φ22	580	895	380	1240	1078	286	308	270	390	622
250WQ500-14-30(4P)	250	250	350	395	12-Φ22	-	920	400	1265	1181	300	332	270	410	683
300WQ800-8-30(4P)	300	300	400	445	12-Φ22	-	970	450	1315	1365	340	386	290	480	803
150WQ150-40-37(4P)	150	150	240	285	8-Φ22	463	850	340	1255	997	272	283	270	380	582
200WQ300-25-37(4P)	200	200	295	340	8-Φ22	593	890	380	1295	1078	286	308	270	390	622
250WQ500-18-37(4P)	250	250	350	395	12-Φ22	665	910	400	1315	1181	300	332	270	410	683
300WQ800-11-37(4P)	300	300	400	445	12-Φ22	750	860	450	1365	1365	340	386	290	480	803
200WQ300-30-45(4P)	200	200	295	340	8-Φ22	560	930	380	1295	1078	286	308	270	390	622
250WQ500-21-45(4P)	250	250	350	395	12-Φ22	665	950	400	1315	1181	300	332	270	410	683
300WQ800-14-45(4P)	300	300	400	445	12-Φ22	750	1000	450	1365	1365	340	386	290	480	803



Направляющая рельсовая система

- Подходит для насосов с фланцем, соответствующим стандарту ISO7005-92.
- Автоматическое зацепление с фланцевым коленом

Комплектность

- Фланцевое колено с лапой
- Ведомый крюк
- Ответный фланец
- Верхняя поддержка
- Шайбы, болты, гайки

(Фундаментные болты и направляющая штанга не входят в комплект)

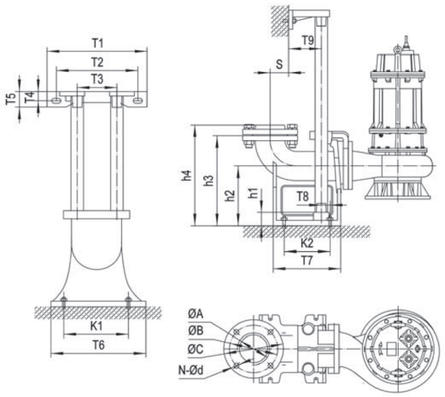

Модель	ΦA	ΦB	ΦC	N-Φd	T1	T2	T3	T4	T5	T6	T7	T8	T9	K1	K2	S	h1	h2	h3	h4	Ⅰ	Ⅱ	Ⅲ
50-50(PN6)	Φ50/G2"	110	140	4-Φ14	265	215	105	25	42	200	215	15	67	165	135	63	25	160	250	280	1"/Φ33.3x3.5	4-M16x120	2-M12x40
65-65(PN6)	Φ65/G2$^1/_2$"	130	160	4-Φ14	280	230	125	30	50	230	235	20	70	190	155	90	25	165	265	295	1"/Φ33.3x3.5	4-M16x120	2-M12x40
80-80(PN6)	Φ80/G3"	150	190	4-Φ18	315	265	145	27	50	255	225	30	78	215	155	77	25	190	305	335	$1^1/_2$"/Φ48.3x3.5	4-M16x120	2-M12x40
100-100(PN6)	Φ100/G4"	170	210	4-Φ18	365	305	170	32	55	295	260	35	95	265	175	100	25	230	350	380	$1^1/_2$"/Φ48.3x3.5	4-M18x150	2-M12x50
150-150(PN6)	Φ150	225	265	8-Φ18	400	260	280	24	48	400	410	75	95	280	300	200	390	300	480	-	$1^1/_2$"/Φ48.3x3.5	4-M20x150	2-M14x50
150-150(PN10)	Φ150	240	280	8-Φ22	400	260	280	24	48	400	410	75	95	280	300	200	390	300	480	-	$1^1/_2$"/Φ48.3x3.5	4-M20x150	2-M14x50
200-200(PN10)	Φ200	295	340	8-Φ22	400	260	280	24	48	400	445	100	95	300	355	230	440	325	555	-	$1^1/_2$"/Φ48.3x3.5	4-M20x150	2-M14x50
250-250(PN10)	Φ250	350	395	12-Φ22	400	260	280	24	48	460	555	110	95	360	430	295	460	315	630	-	$1^1/_2$"/Φ48.3x3.5	4-M22x150	2-M14x50
300-300(PN10)	Φ300	400	445	12-Φ22	520	340	375	32	65	550	600	140	110	414	460	280	480	415	730	-	2"/Φ60.3x3.5	4-M24x200	2-M14x50

- Ⅰ = Размеры трубы для направляющего стержня.
  Ⅱ = Количество и спецификация фундаментного болта
  Ⅲ = Количество и спецификация болта верхнего направляющего стержня

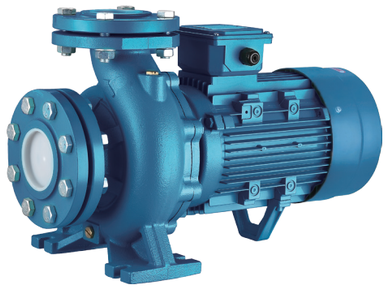

0.75kw~7.5kw

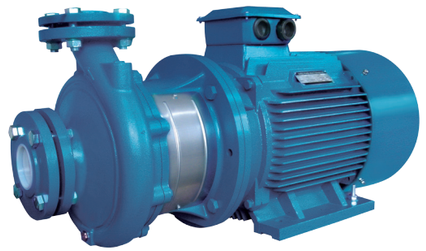

9.2kw~55kw

EST

Применение

- Циркуляция и перенос чистой, химически неагрессивной воды и других жидкостей
- Водоснабжение и орошение
- Циркуляция воды в системах кондиционирования воздуха

Условия эксплуатации

- Производительность: до 220 м3 / ч
- Подъём: до 95 м
- Температура жидкости:
- Стандарт: -10 ▫ к 85 ▫
- Макс. рабочее давление: 12 бар (PN12)
- Вращение против часовой стрелки при обращении к всасывающему отверстию насоса
- Рабочее колесо: AISI304 / HT200
- Механическое уплотнение в соответствии с DIN 24960
- Смазывается внутренней циркуляцией перекачиваемой жидкости
- Контрфланцы доступны по запросу

Электродвигатель

- Закрытая конструкция, внешняя вентиляция
- Класс изоляции: F
- Класс защиты: IP54
- Класс энергоэффективности IE2. IE3 по запросу
- Макс.температура окружающей среды: + 40 ▫

Конструктивные особенности

- Центробежный насос с одним рабочим колесом с осевым впуском и радиальным выпуском
- DN на входе и выходе в соответствии с EN 733 (ex DIN 24255) и UNI 7467
- Фланцы в соответствии с UNI 2236 и DIN 2532 задний вход (рабочее колесо, регулирующий клапан и двигатель могут быть извлечены без отсоединения корпуса насоса от труб)

Расшифровка обозначения

EST m 32 – 125 K / 11

- Номинальная мощность (1/10 кВт)
- Расширенная модель
- Ном. диаметр рабочего колеса (мм)
- Диаметр выхода (мм)
- Однофазный для трёхфазного отсутствует (m)
- Стандартные Центробежные Насосы

Таблица Материалов

0.75kw~7.5kw

No.	Части	Материал
1	Фланец	HT200
2	Корпус насоса	HT200
3	Рабочее колесо	HT200 / AISI304
4	Мех. уплотнение	Carbon/Silicon carbide
5	Прокладка	NBR
6	Суппорт	HT200
7	Крышка вентилятора	08F
8	Вентилятор	PP
9	Задняя крышка	ZL102
10	Суппорт	HT200
11	Статор	
12	Подшипник	
13	Ротор	
14	Подшипник	
15	Масляное уплотнение	

9.2kw~55kw

No.	Части	Материал
1	Фланец	HT200
2	Корпус насоса	HT200
3	Прокладка	NBR
4	Рабочее колесо	HT200 / AISI304
5	Мех.уплотнение	Carbon/Silicon carbide
6	Защитная плита	06Cr19Ni10
7	Суппорт насоса	HT200
8	Вал	45/06Cr19Ni10
9	Электродвигатель	

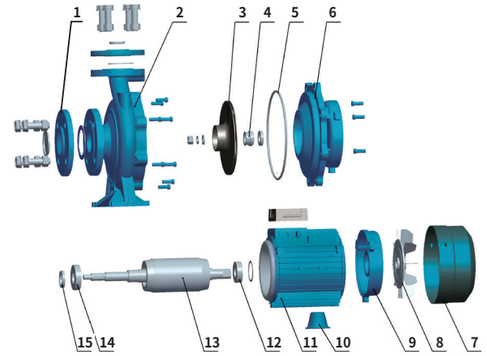

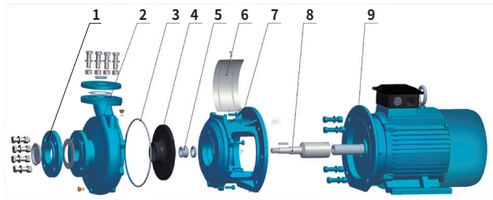

Как читать графики кривых

Тонкие кривые показывают рабочий диапазон, где длительная работа не разрешена

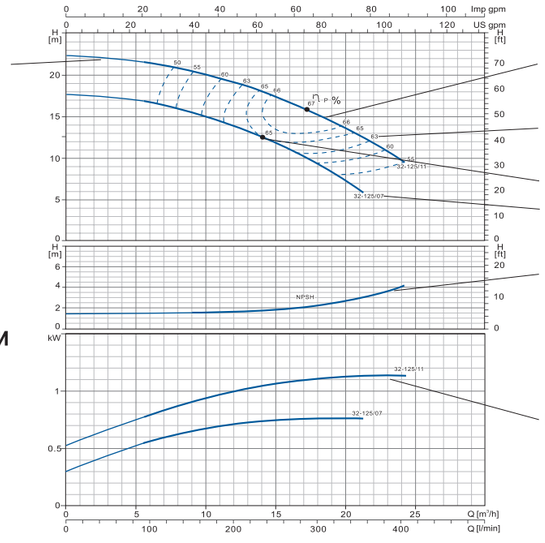

Кривые, выделенные жирным шрифтом, указывают рабочий диапазон, в котором для обеспечения максимальной эффективности разрешена длительная эксплуатация.

Значение КПД на рабочем состоянии насоса

Рабочее состояние насоса

Модель насоса

График NPSH

Кривая выходной мощности

Руководство по кривым производительности

Допуски к ISO 9906, Приложение A. Измерения проводились с использованием безвоздушной воды при температуре 20 ▫ и кинематической вязкости 1 мм2 / с. Во избежание перегрева двигателя насос не должен использоваться в течение длительного времени на высоком напоре.

Технические параметры

Модель	мощность		l/min	Q=DELIVERY																		
	kW	HP	m^3/h	0	100	150	250	300	400	450	600	700	800	900	1200	1400	1500	1800	2000	2300	3000	3500
				0	6	9	15	18	24	27	36	42	48	54	72	84	90	108	120	138	180	210
32-125/7* △	0.75	1		17.5	16.7	15	12	9														
32-125/11* △	1.1	1.5		22	21	20.2	17	15	9													
32-160/15* △	1.5	2		24	23.7	22.5	19.5	16.2														
32-160/22* △	2.2	3		31	29.6	29	25.5	22.5	15													
32-160/30* △	3	4		34.5	33.5	33	29	26.5	20	16.5												
32-200/30*	3	4		43.2	42	40.5	35.2	32.2	24.6	19.8												
32-200/40*	4	5.5		52	50.5	50	45	41.9	35	30.3												
32-250/55**	5.5	7.5		79	74.7	71.8	63	56	37.5													
32-250/75**	7.5	10		95	92	89	82	75	57.8													
40-125/11 △	1.1	1.5		14.7				13	11.5	10.1												
40-125/15 △	1.5	2		18.1				17	15	13.9												
40-125/22 △	2.2	3		24.5				23.2	21.5	20.2	16	12										
40-160/30	3	4		31.8				29	27.5	26.3	21.5	17.5										
40-160/40	4	5.5		38				36	34	33	28.5	25	20.1									
40-200/55*	5.5	7.5		44				42	40	38	32	27										
40-200/75*	7.5	10		55				52	49	48	42	37	32									
40-250/92*	9.2	12.5		64				59	56.5	55	49.5	45	39.8									
40-250/110*	11	15		72				67.5	65	63.5	57.5	52.2	47									
40-250/150*	15	20		82				79	77.3	76.5	71	66	60.5									
50-125/22 △	2.2	3		17							15.4	14	12.8	11.5								
50-125/30	3	4		20							18.8	18	17	15.6								
50-125/40	4	5.5		24							23.1	22.6	21.5	20.3	15.8							
50-160/55	5.5	7.5		32							30.6	30	28	26.6	20.5							
50-160/75	7.5	10		40							38	37	36	34.4	29							
50-200/92*	9.2	12.5		50.5							46.8	45	43	40.9	32.5							
50-200/110*	11	15	H	57.5							53.5	52	50	47.5	40							
50-250/150*	15	20	(m)	68.5							64	63	61.5	59	50	41						
50-250/185*	18.5	25		77							73.2	72	70	68	60.5	51.5						
50-250/220*	22	30		86.3							83	81.5	80	78	70	61						
65-125/40	4	5.5		19									17.3	16.8	14.5	13	11.8					
65-125/55	5.5	7.5		23									21.3	20.9	19	17.5	16.7	13.7				
65-125/75	7.5	10		27									26	25.6	24.5	23	22.5	20	18			
65-160/92	9.2	12.5		33										31.5	30	28	27.1	24	21.5			
65-160/110	11	15		36										34.5	33	31.5	30.8	28	25.5			
65-160/150	15	20		42										41	40	38.5	37.8	35	33			
65-200/150	15	20		45.5										46	43.5	41	39.2	33				
65-200/185	18.5	25		53										53.5	51.2	48.3	47	41.5				
65-200/220	22	30		59										59.5	57.2	54	53	47	43.5			
65-200K/185	18.5	25		41.2											42	41.2	40.6	38.2	36.5	34		
65-200K/220	22	30		48												48	47.5	46	44	41		
65-200K/300	30	40		59.5												59	58.5	58	56.2	54		
65-250/220	22	30		62										61.5	58.2	56.5	54	49	45			
65-250/300	30	40		76										75	73	70	69	64	61	54		
65-250/370	37	50		90										88	86	84	82	78	74	68		
80-160/110	11	15		27													27.3	26	24.5	22.5	16	
80-160/150	15	20		32.8													32.5	31.3	30.2	28	22.1	16.7
80-160/185	18.5	25		39													38	36.8	35.7	33.8	28.8	23.5
80-200/220	22	30		48													47.5	46	43.5	41	32.5	
80-200/300	30	40		60													59.5	58	57	54.5	47	
80-250/370	37	50		71.5													70.5	67.5	65.5	61.5	49.5	38
80-250/450	45	60		82													80.5	78.5	76.5	72	62	51
80-250/550	55	75		95													93.5	91.2	89.8	86.8	77.6	68.3

* =AISI304 рабочее колесо ** =двойное колесоAISI304
Модели отмечены“ △ ”имеют как однофазный, так и трехфазный тип, другие модели имеют только трехфазный тип

AQUASTRONG
Стандартные Центробежные Насосы

График

EST	~2900 rpm	ISO 9906 Annex A

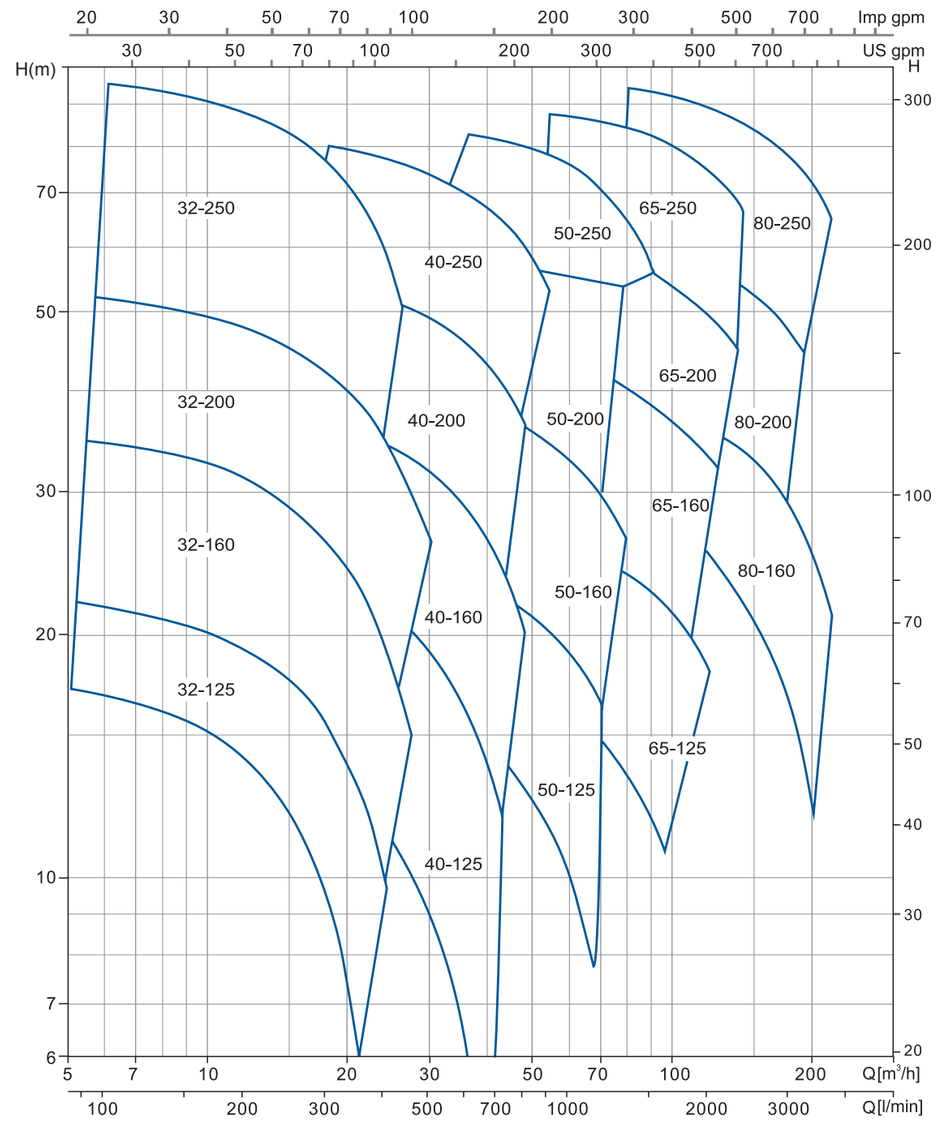

График

EST 32-125	~2900 rpm	ISO 9906 Annex A

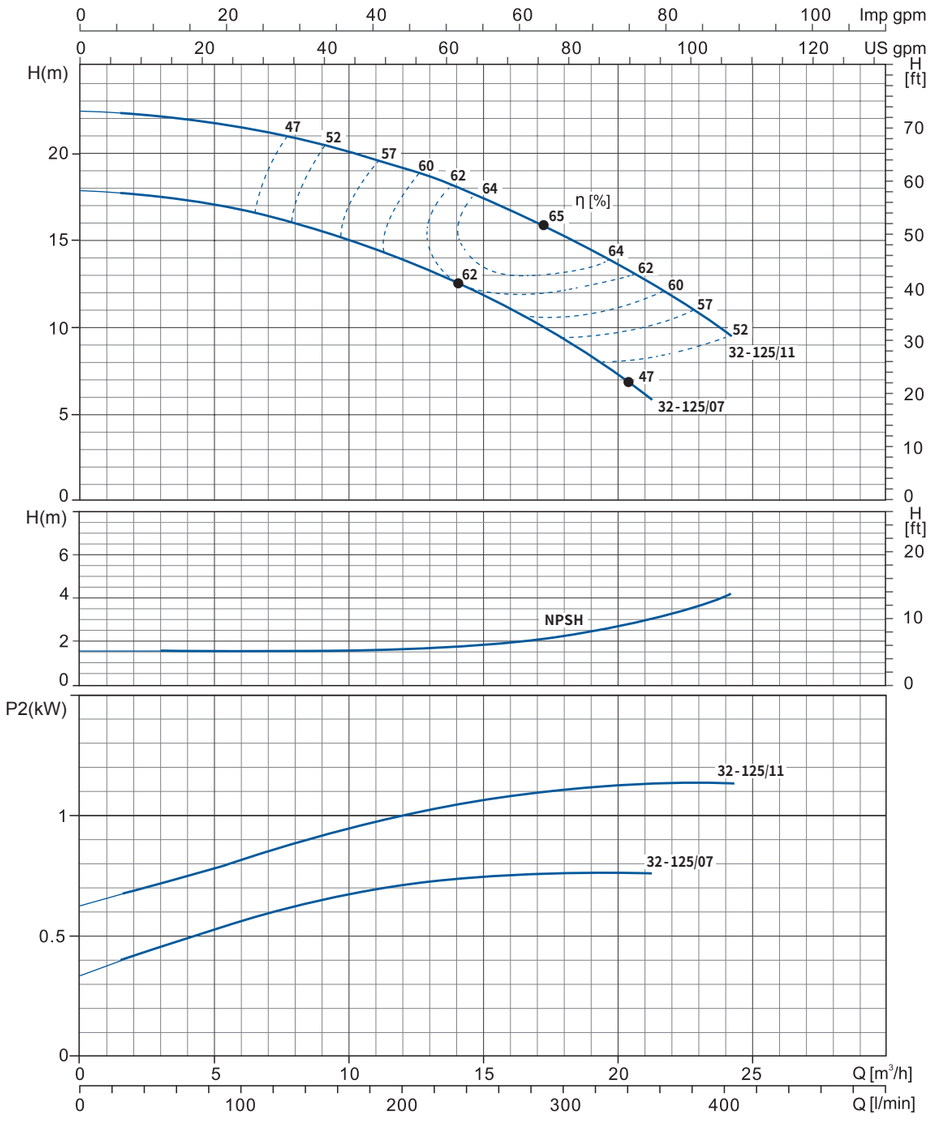

График

EST 32-160	~2900 rpm	ISO 9906 Annex A

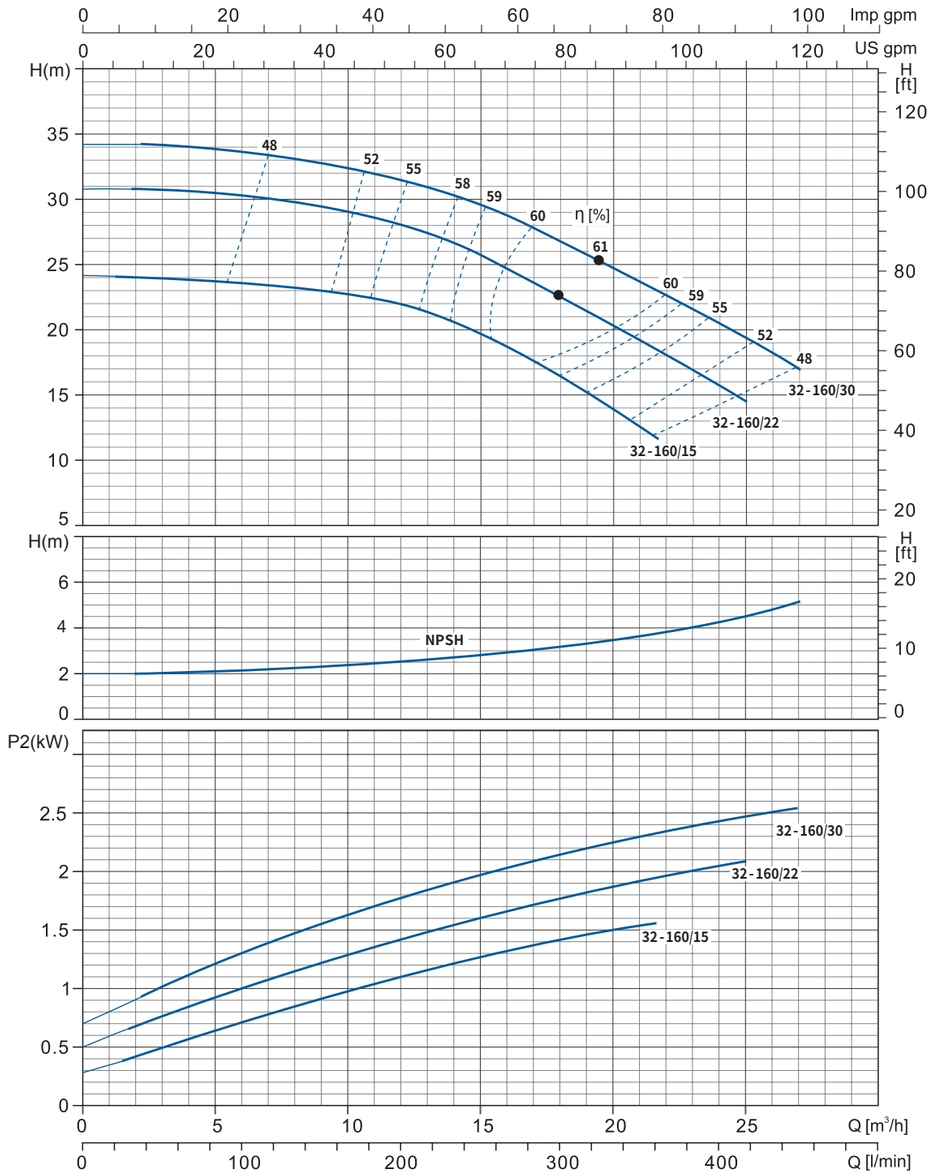

График

EST 32-200	~2900 rpm	ISO 9906 Annex A

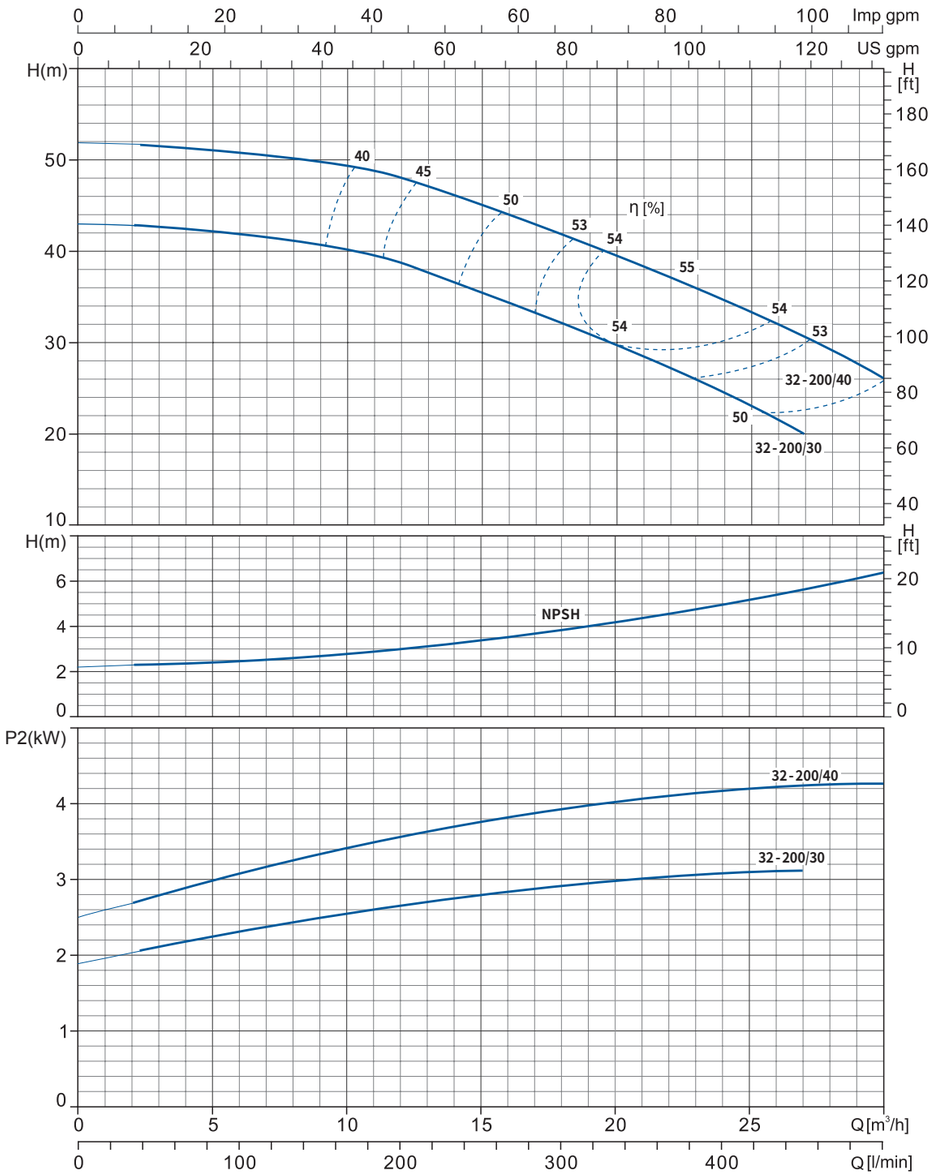

AQUASTRONG
Стандартные Центробежные Насосы

График

EST 32-250	~2900 rpm	ISO 9906 Annex A

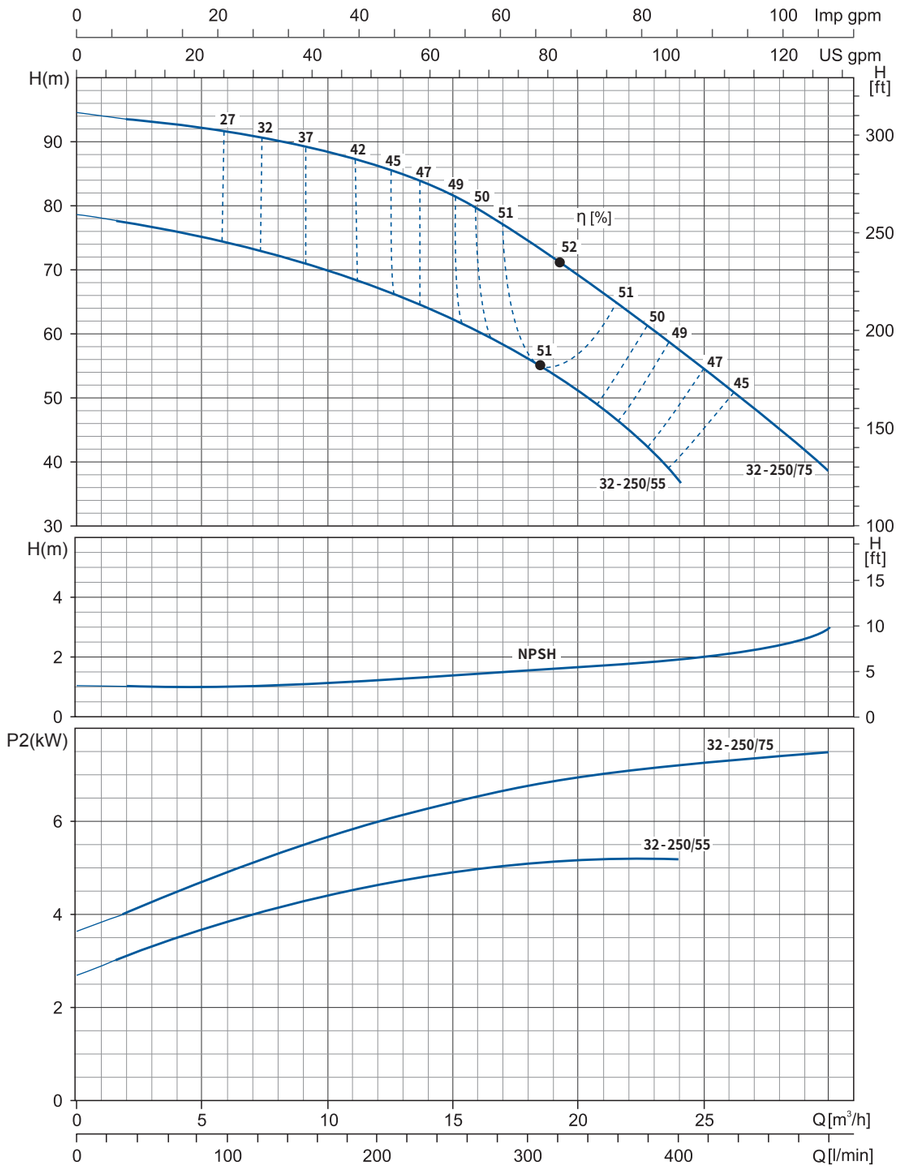

График

EST 40-125	~2900 rpm	ISO 9906 Annex A

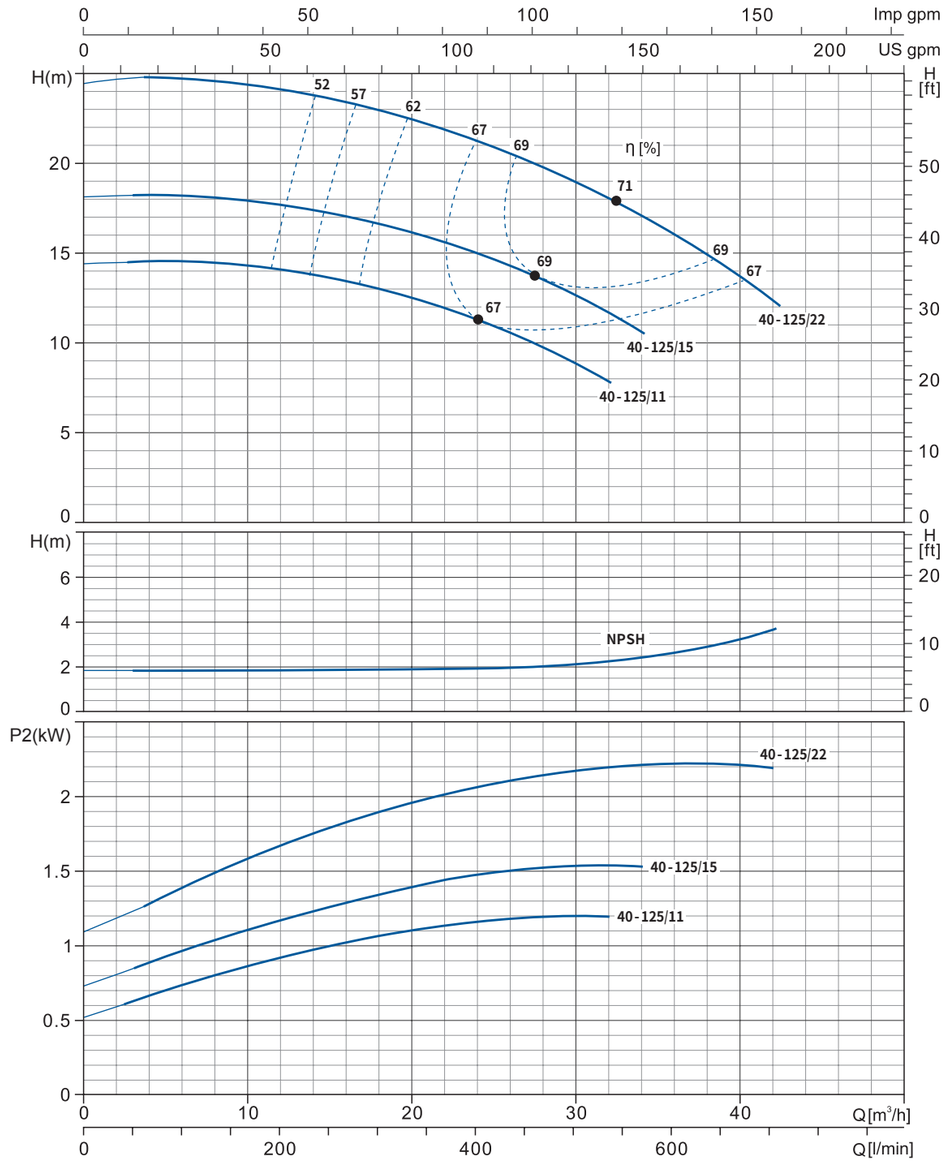

AQUASTRONG
Стандартные Центробежные Насосы

График

EST 40-160	~2900 rpm	ISO 9906 Annex A

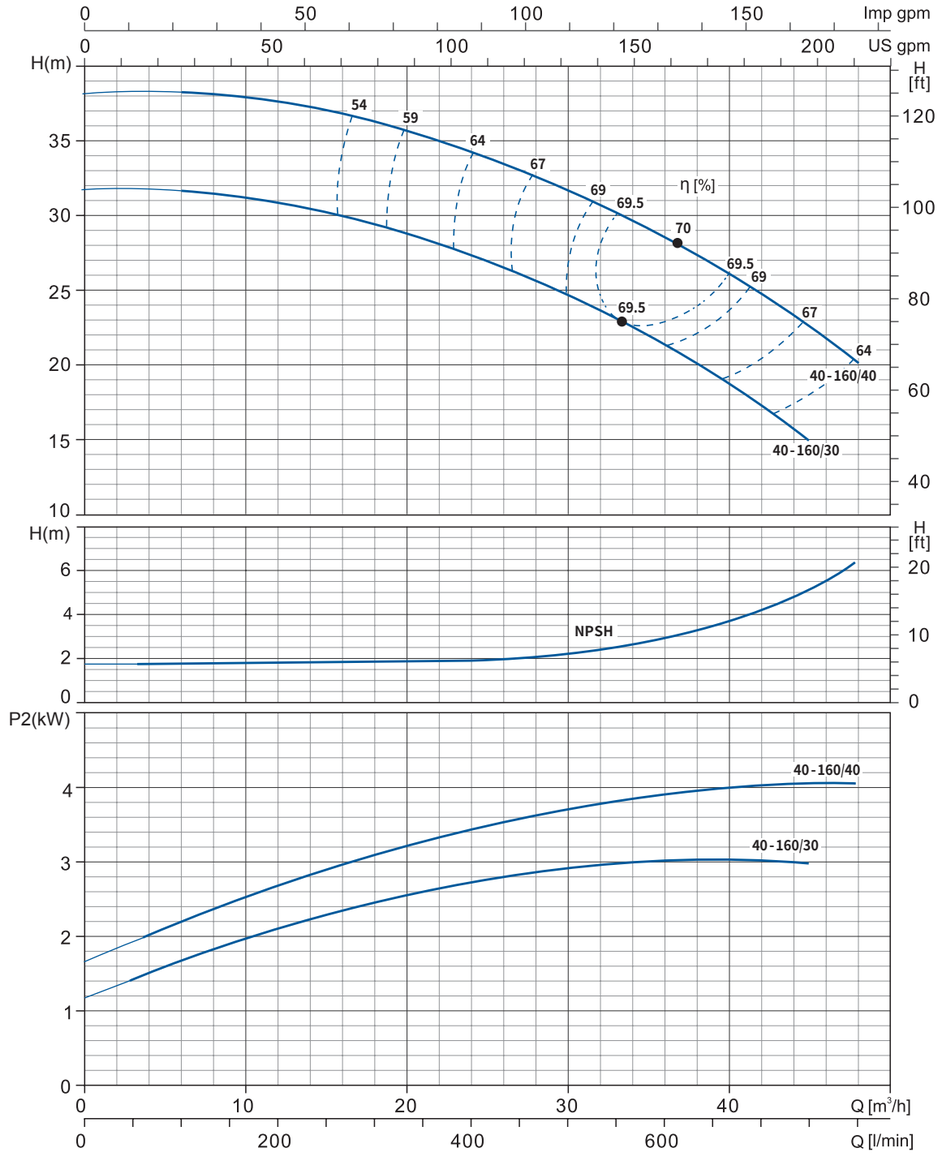

График

EST 40-200	~2900 rpm	ISO 9906 Annex A

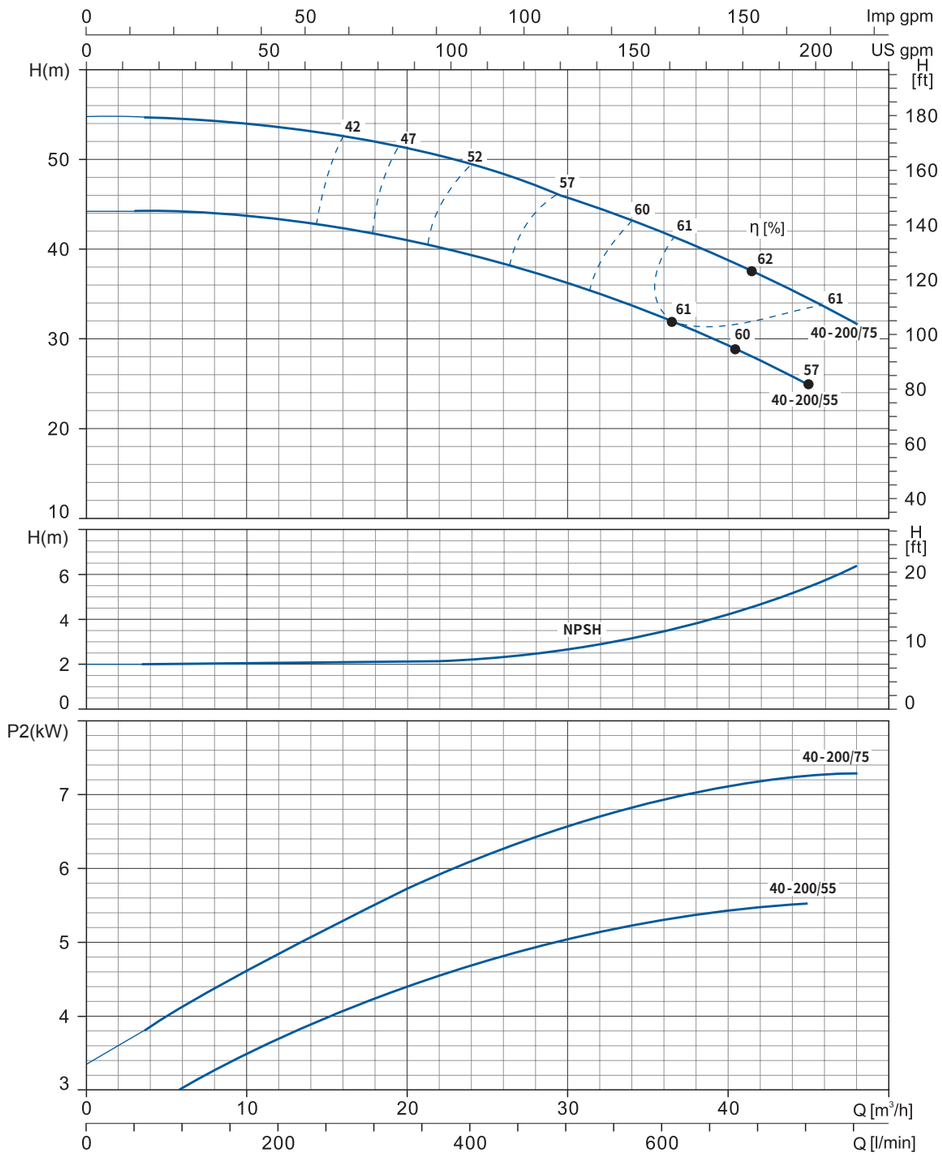

AQUASTRONG
Стандартные Центробежные Насосы

График

EST 40-250	~2900 rpm	ISO 9906 Annex A

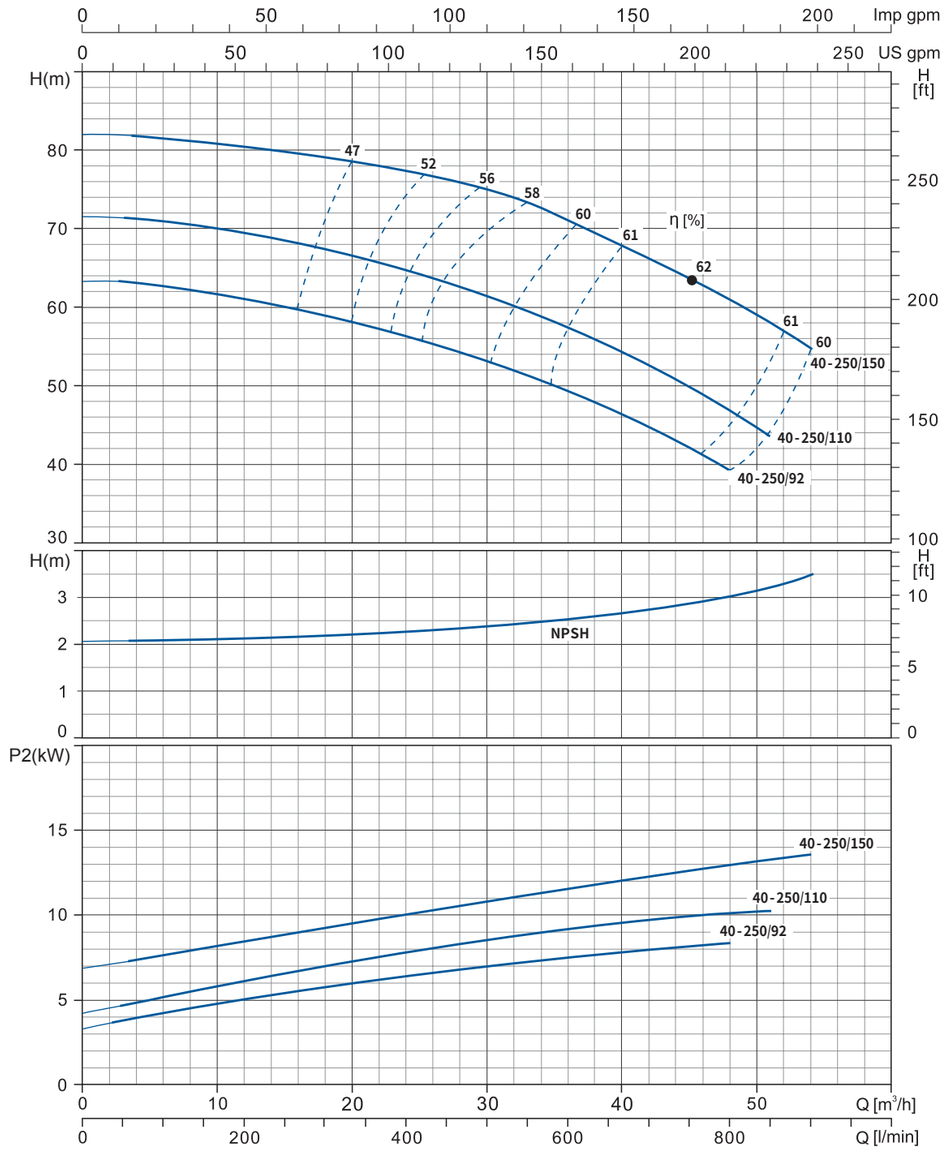

График

EST 50-125	~2900 rpm	ISO 9906 Annex A

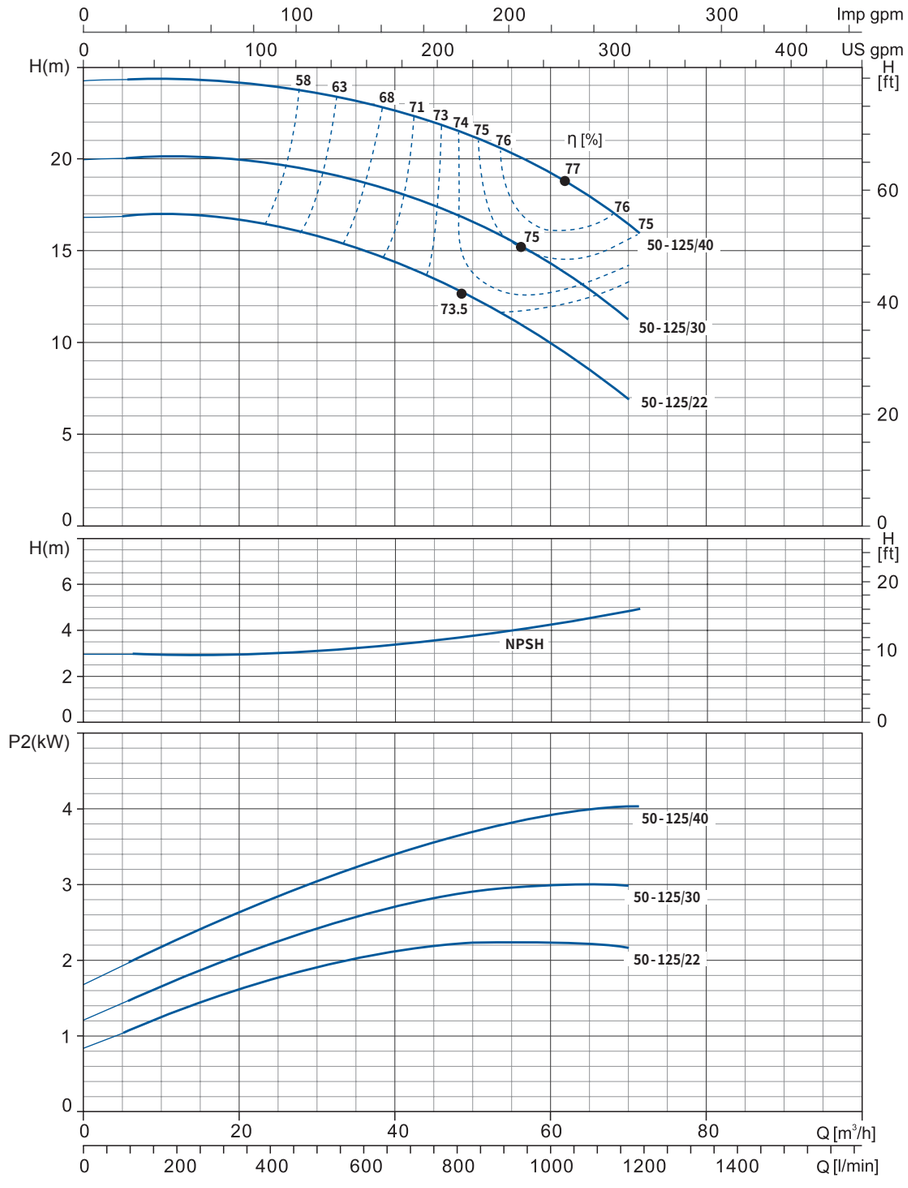

График

EST 50-160	~2900 rpm	ISO 9906 Annex A

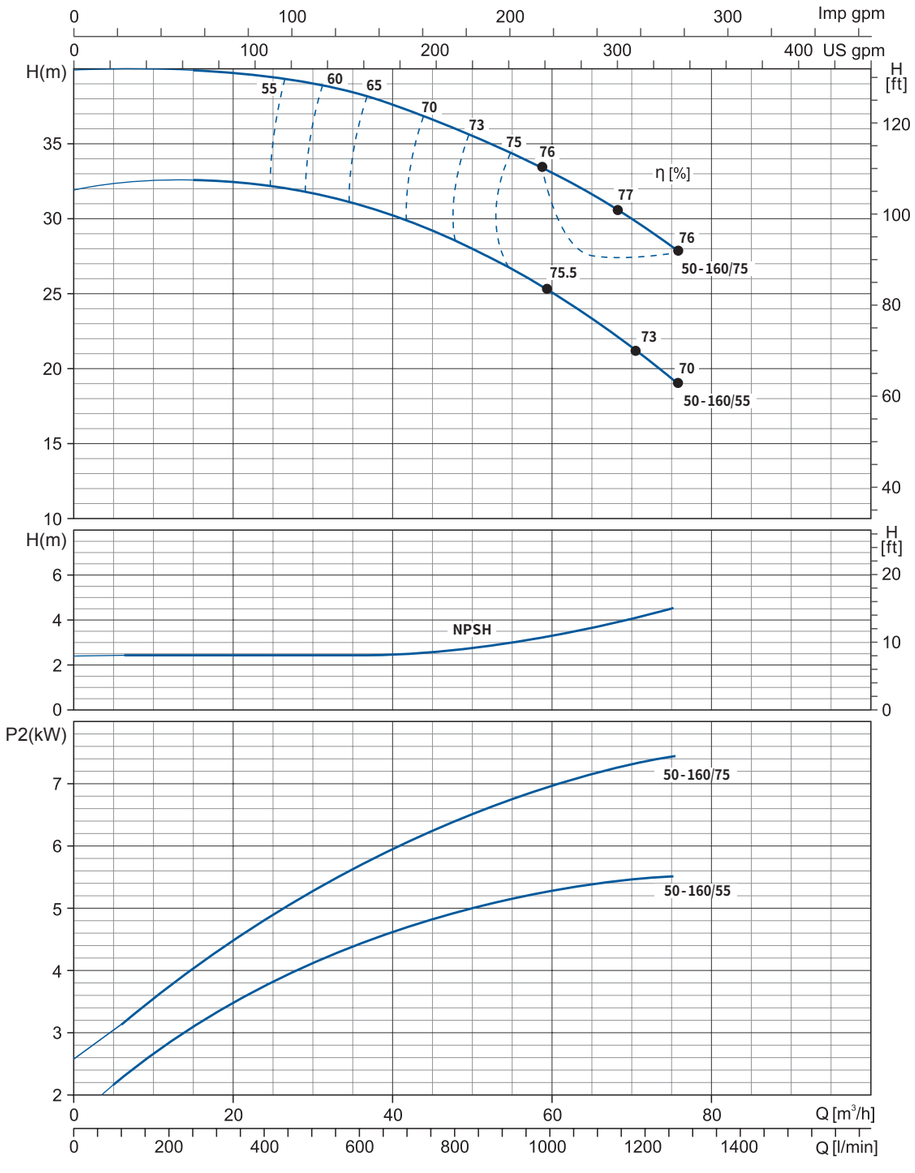

График

EST 50-200	~2900 rpm	ISO 9906 Annex A

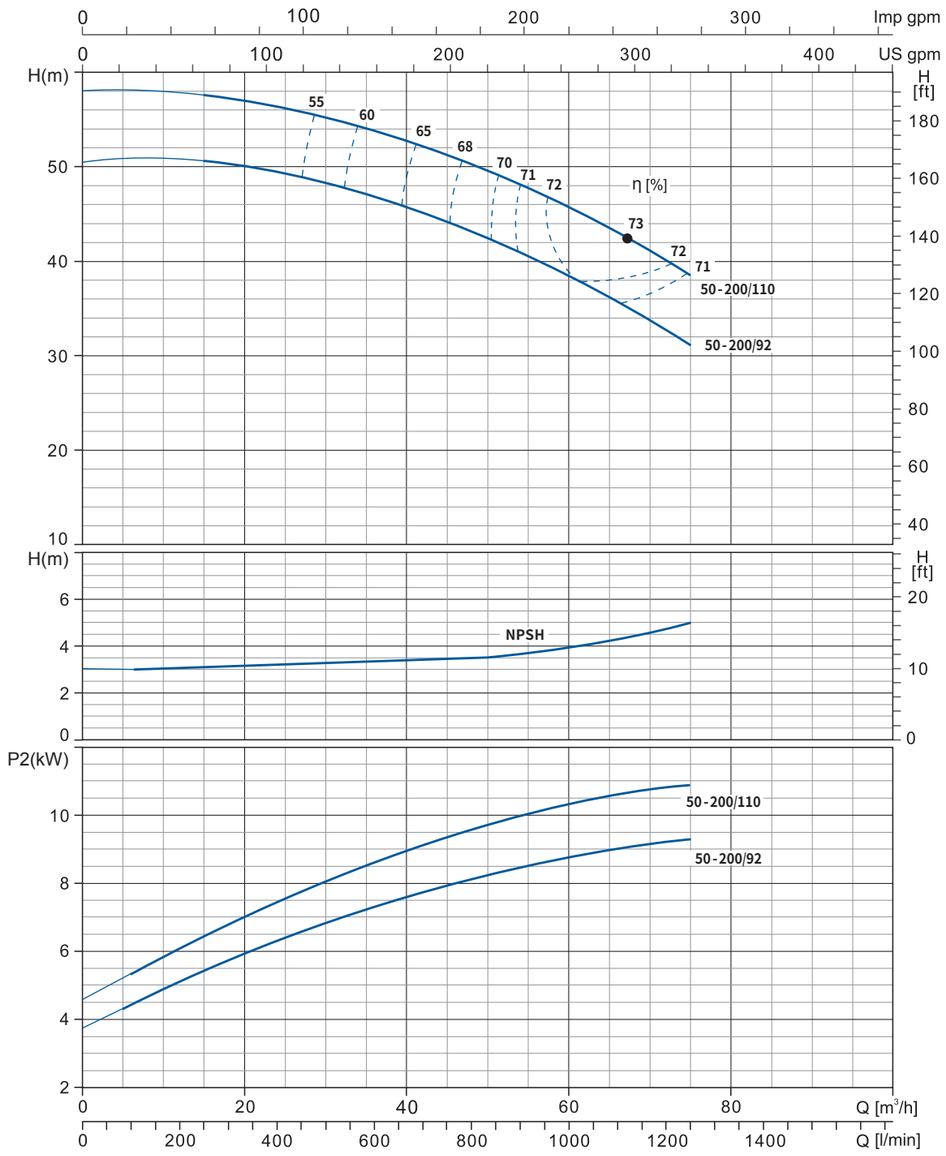

AQUASTRONG
Стандартные Центробежные Насосы

График

EST 50-250	~2900 rpm	ISO 9906 Annex A

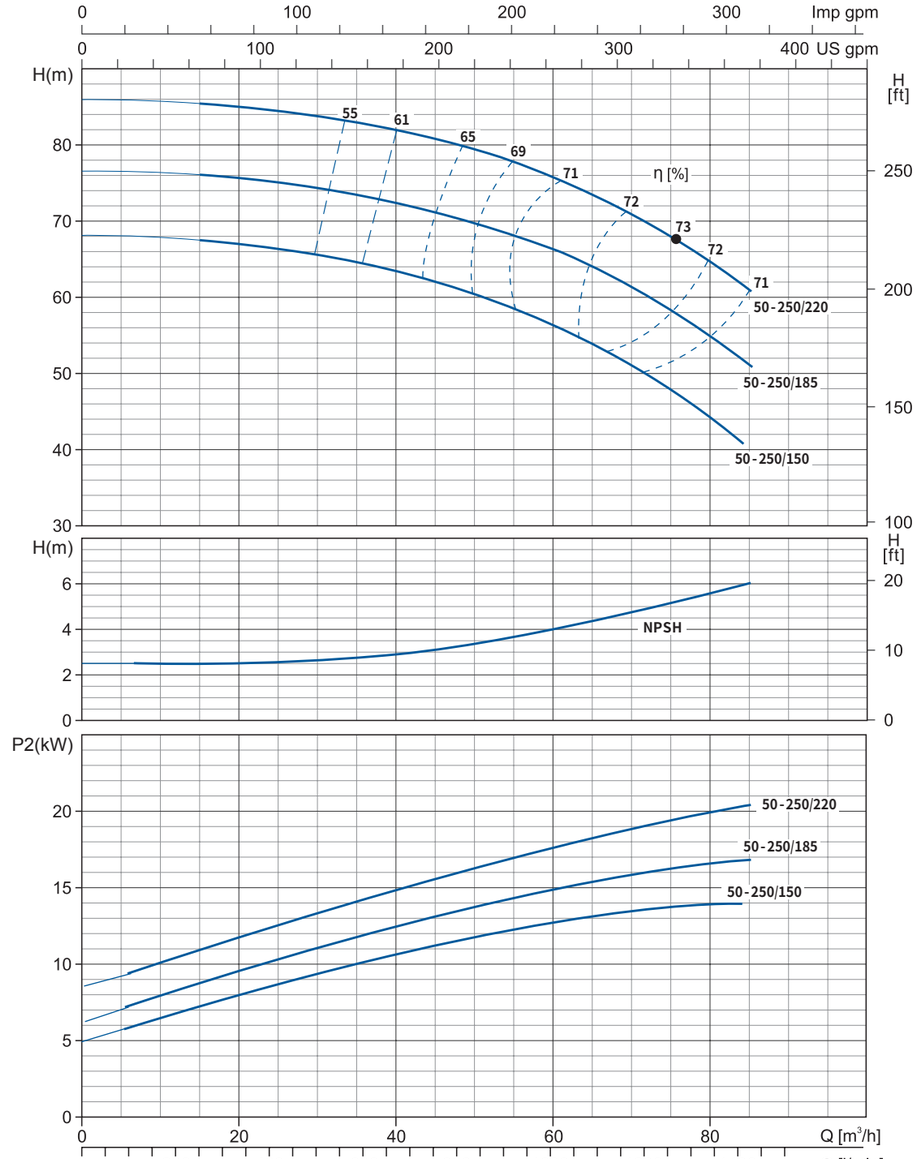

График

EST 65-125	~2900 rpm	ISO 9906 Annex A

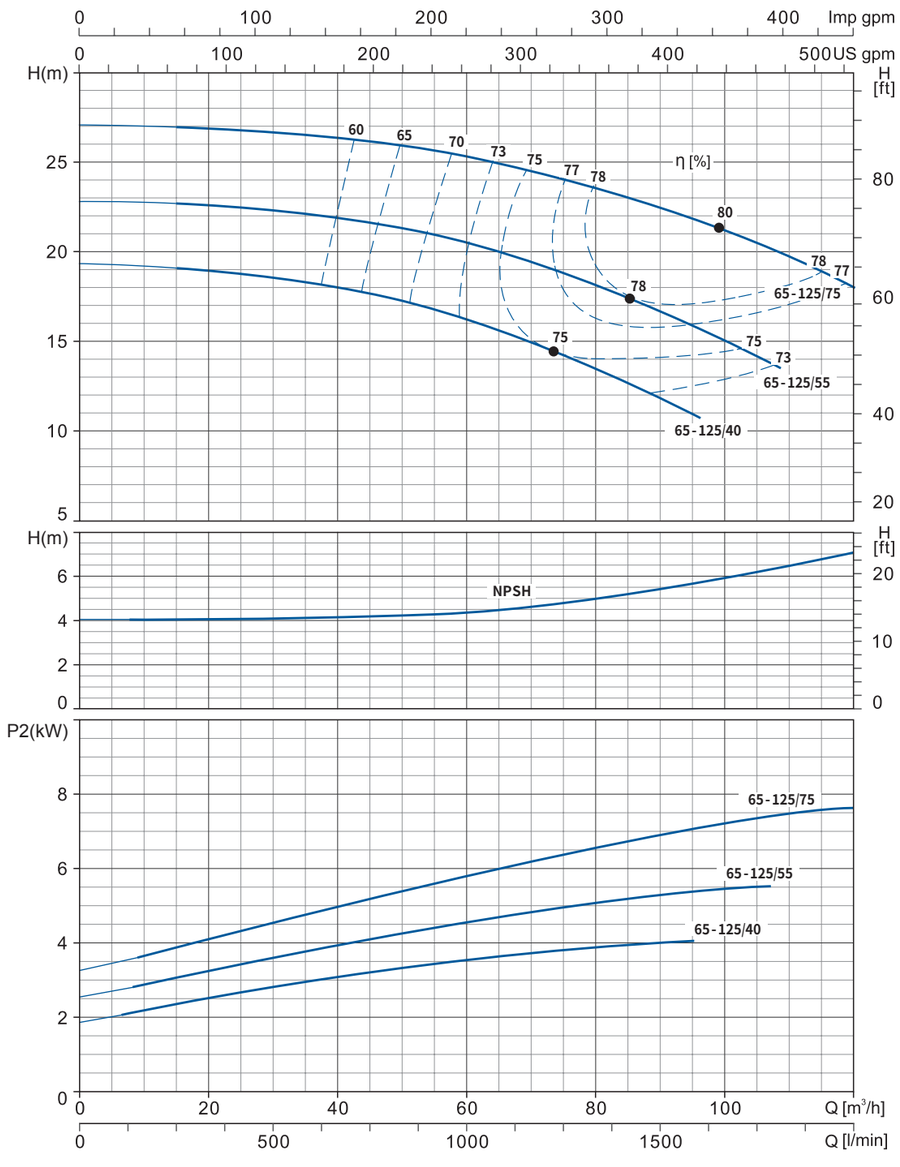

AQUASTRONG
Стандартные Центробежные Насосы

График

EST 65-160	~2900 rpm	ISO 9906 Annex A

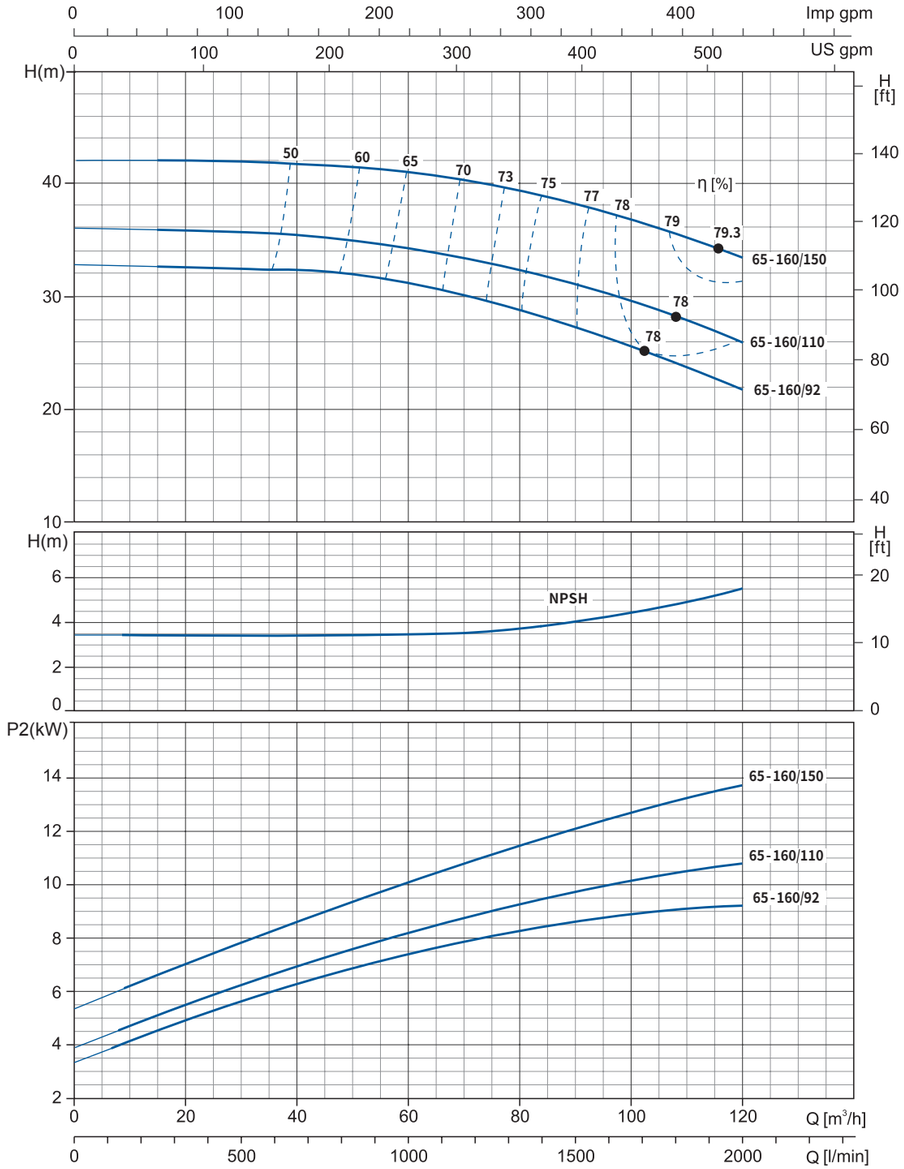

График

EST 65-200	~2900 rpm	ISO 9906 Annex A

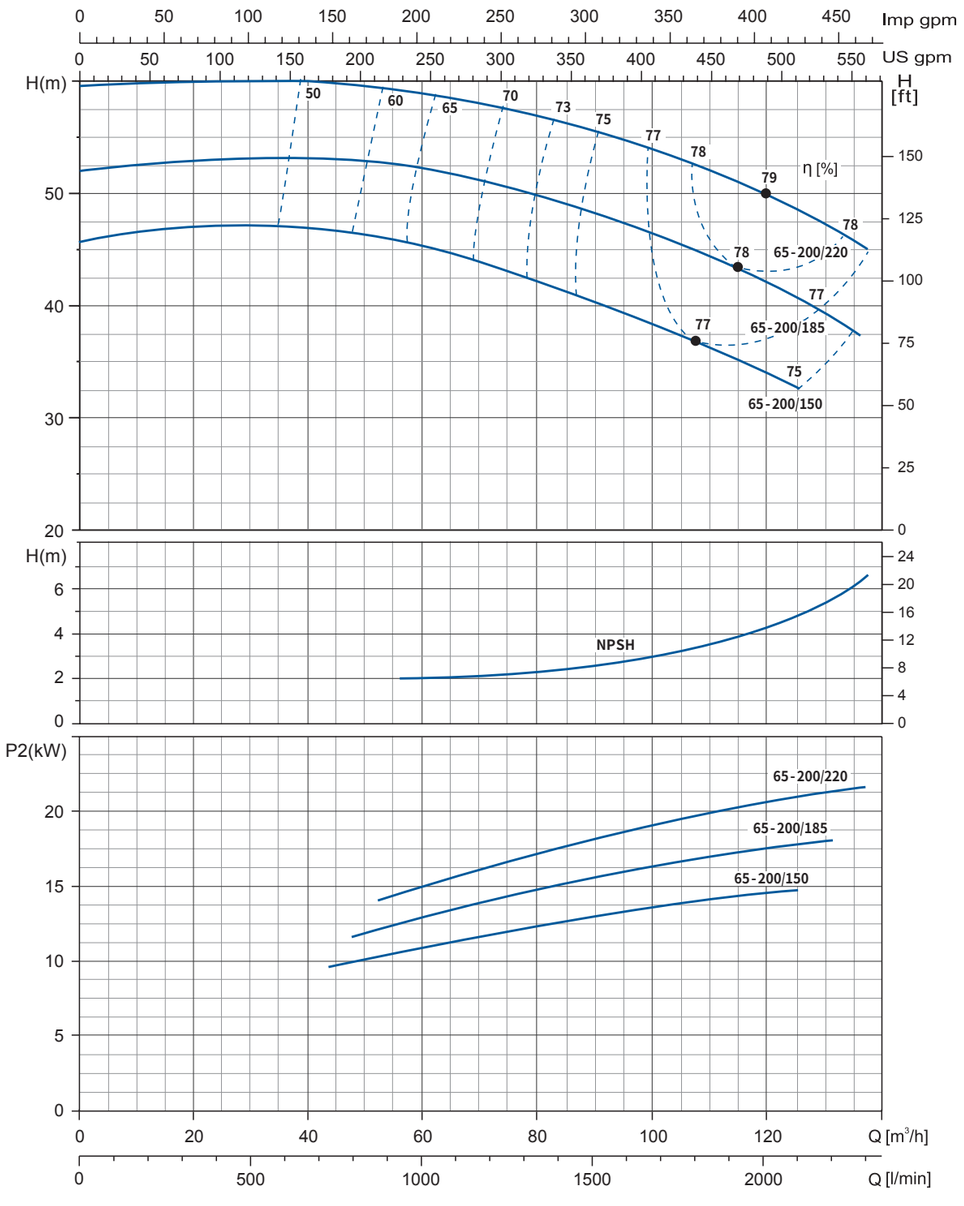

AQUASTRONG
Стандартные Центробежные Насосы

График

EST 65-200K	~2900 rpm	ISO 9906 Annex A

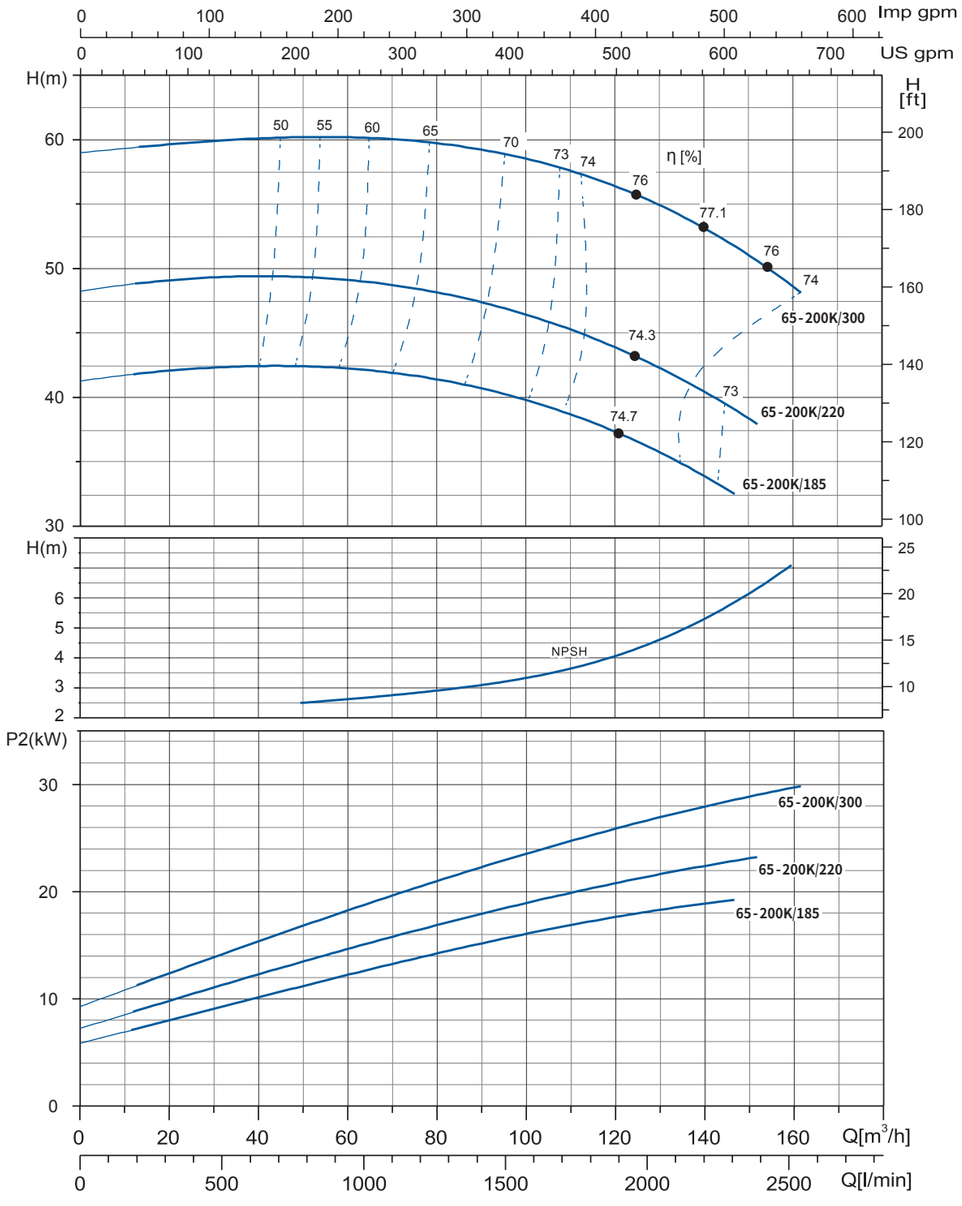

График

EST 65-250	~2900 rpm	ISO 9906 Annex A

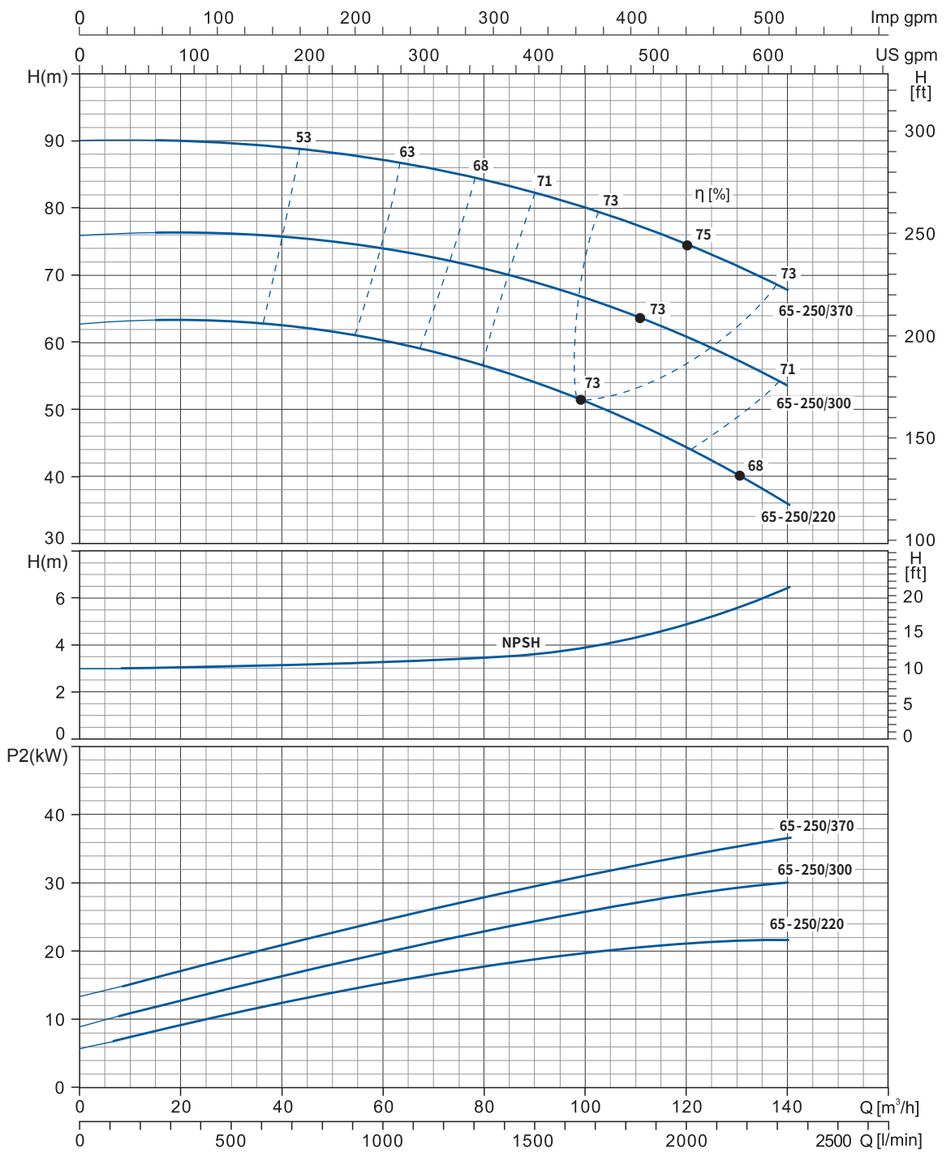

График

EST 80-160	~2900 rpm	ISO 9906 Annex A

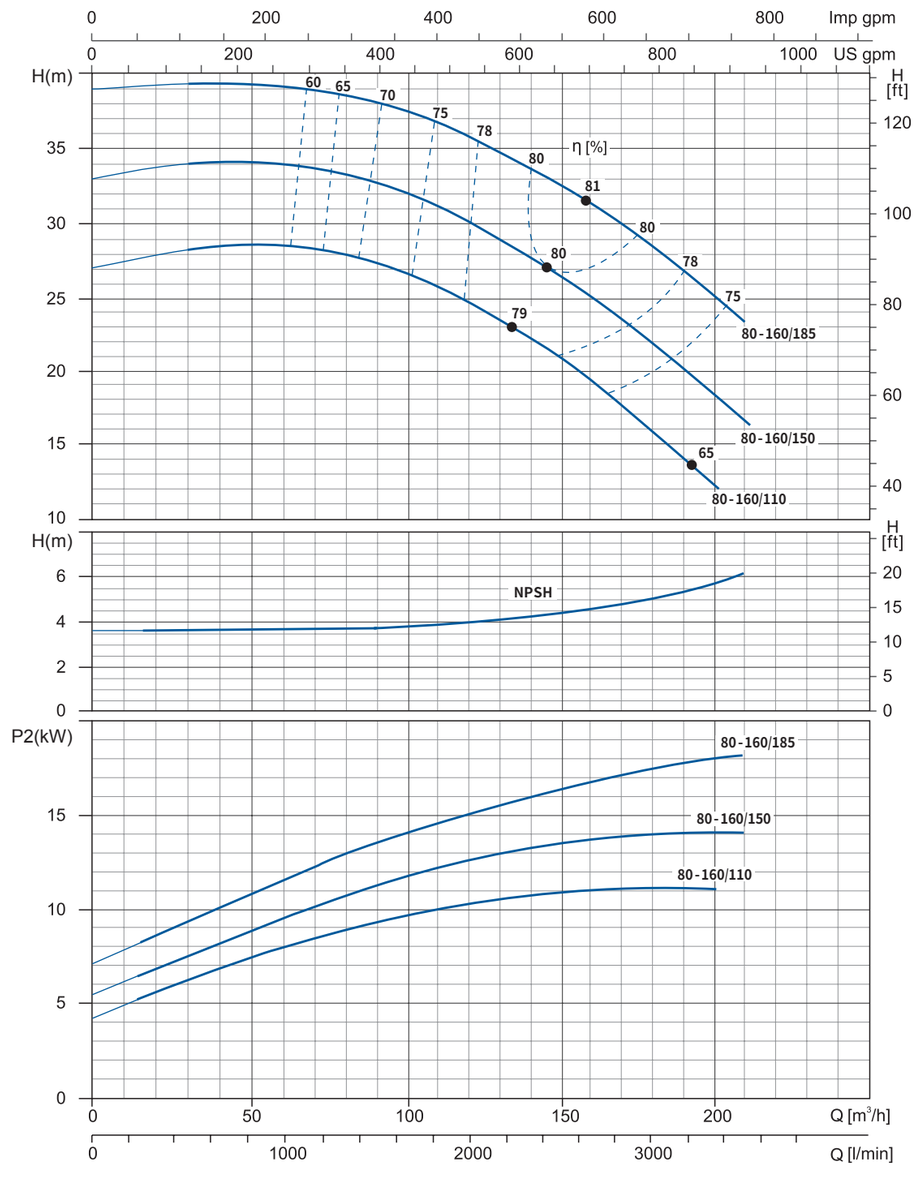

График

EST 80-200	~2900 rpm	ISO 9906 Annex A

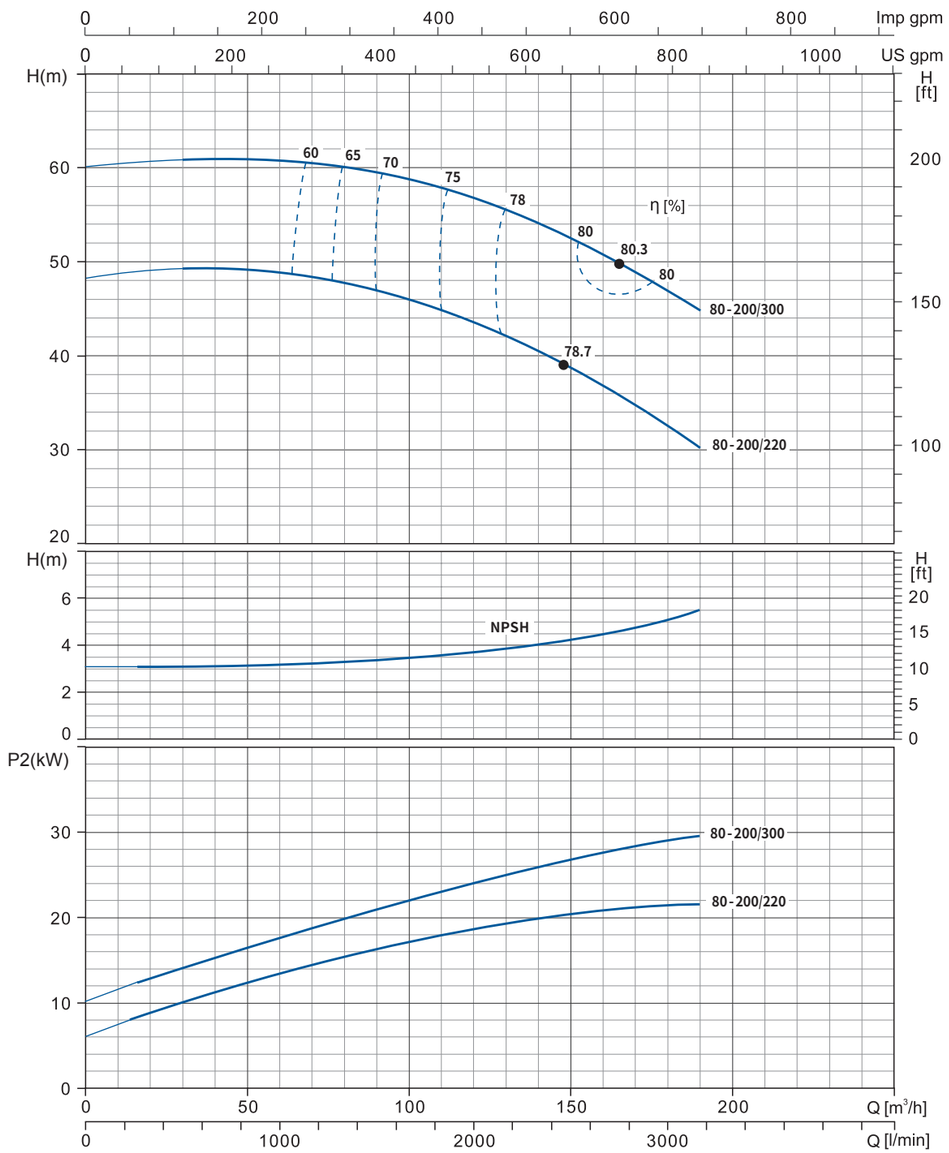

График

EST 80-250	~2900 rpm	ISO 9906 Annex A

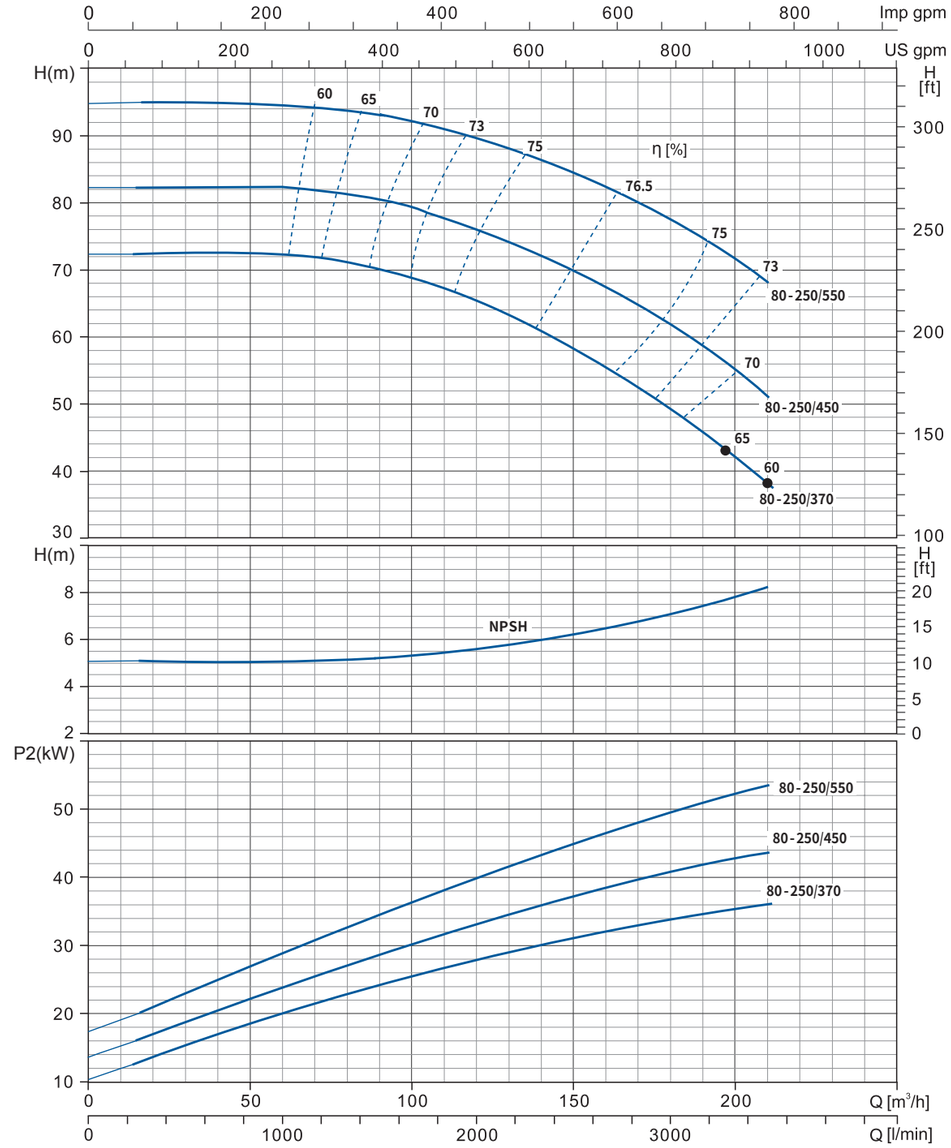

Размеры фланца

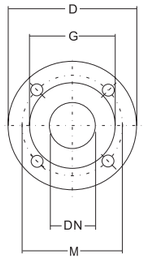

PN16 Фланцы

DN	D	M	G	Отверстия N°	Отверстия ∅	Макс ТОЛЩИНА
32	140	100	78	4	18	18
40	150	110	88	4	18	18
50	165	125	102	4	18	20
65	185	145	122	4	18	20

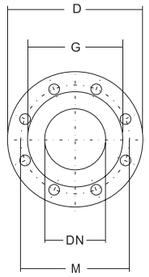

PN16 Фланцы

DN	D	M	G	Отверстия N°	Отверстия ∅	Макс ТОЛЩИНА
80	200	160	135	8	18	22
100	220	180	158	8	18	22

Эскиз установки

до7.5 кВт включительно

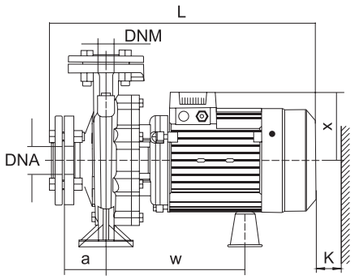

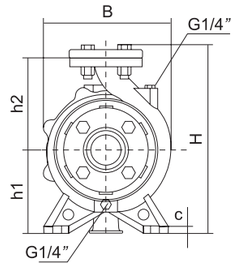

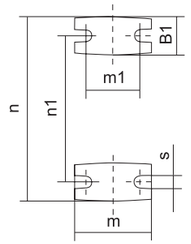

Модель	DNM	DNA	a	w	x	h2	B1	c	h1	m	m1	n	n1	s	B	H	L	K
32-125/7	32	50	80	223	113	140	48	12	112	100	70	190	140	15	192	281	427	85
32-125/11																		
32-160/15				231	123	160	50	16	132			240	190	14	240	321	430	95
32-160/22					141													
32-160/30				266													496	
32-200/30				258	127	180	48	12	160						248	369	490	
32-200/40																		
32-250/55			155	264	180	198	60	15	160			272	212	15	308	386	610	60
32-250/75																	640	
40-125/11	40	65	80	255	127	140	45	12	112			210	160		218	282	489	95
40-125/15																		
40-125/22																		
40-160/30				238		168	48		132			240	190		249	330	494	105
40-160/40																		
40-200/55			100	259	180	180	50		160			264	212		275	370	553	
40-200/75																	583	
50-125/22	50			262	127	160			132			240	190		243	322	518	110
50-125/30																		
50-125/40																		
50-160/55					180	180	52		160			264	212		272	370	556	
50-160/75																	586	
65-125/40	65	80		265			68	14		125	95	280	212		283	372	564	
65-125/55																		
65-125/75																	594	

Эскиз установки

после 7.5 кВт

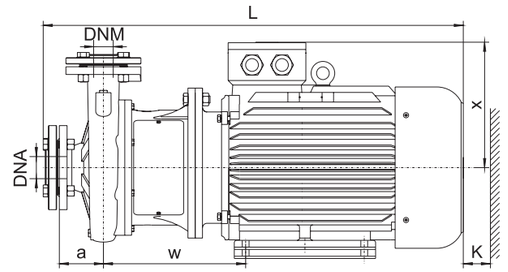

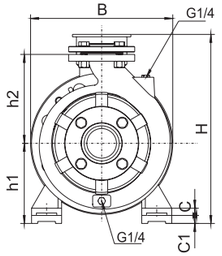

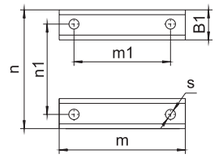

Модель	DNM	DNA	a	w	x	h2	B1	C	C1	h1	m	m1	n	n1	s	B	H	L	K
40-250/92	40	65	100	310	260	225	65	20	20	180	260	210	320	254	14.5	350	440	845	110
40-250/110																			
40-250/150																			
50-200/92	50	65	100	310	260	200	65	20	-	160	260	210	320	254		350	420	845	120
50-200/110																			
50-250/150						225			20	180							440		110
50-250/185											304	254						895	
50-250/220				323	275		70	25	-		311	241	355	279			455	925	
65-160/92	65	80	100	310	260	200	65	20	-	160	260	210	320	254	14.5	350	420	845	125
65-160/110																			
65-160/150																			
65-200/150						225			20	180							440		
65-200/185											304	254						895	
65-200/220				323	275		70	22	-		311	241	355	279			455	925	
65-200K/185				337	260		65	20	20		304	254	320	254		355	440	920	
65-200K/220				350	275			22			311	241	355	279			455	950	
65-200K/300				362	305		70	25			369	305	395	318	18.5		505	1020	
65-250/220				353	275	250		22			311	241	355	279	14.5		455	956	
65-250/300				365	305			25		200	369	305	395	318	18.5	400	505	1026	
65-250/370																			
80-160/110	80	100	125	315	260	225	65	20	-	160	260	210	320	254	14.5	350	420	870	130
80-160/150																			
80-160/185											304							926	
80-200/220				352	275	250	70	22		180	311	241	355	279		355	461	978	
80-200/300				365	305			25		200	369	305	395	318	18.5	400	505	1050	
80-250/370																	508		
80-250/450				381	330	280	75	28		225	404	311	435	356	18.5	450	555	1098	120
80-250/550				433	365		80	30	30	280	450	349	490	406	24	550	646	1192	







Применение

- Чистая вода или другая жидкость, похожая на воду по физико-химическим свойствам
- Повышение или циркуляция давления для бытового водоснабжения
- Система очистки воды

Насос

- Автоматическое повышение давления с помощью датчика потока
- Температура жидкости: 0 ~ 40 ▫
- Рабочее колесо из латуни и корпус насоса
- Макс. давление в системе: 6 бар
- Вал насоса из нержавеющей стали

Электродвигатель

- Встроенная штамповка корпуса двигателя из нержавеющей стали
- Медная обмотка
- Степень защиты: IP44
- Класс изоляции: B

Расшифровка обозначения

E (S) BP 20 – 15 A / 95

- 95 — Расстояние между входом и выходом (мм)
- A — Автоматический
- 15 — Макс.высота (м)
- 20 — Вход/выход диаметр (мм)
- BP — Повышение давления
- (S) — Самовсасывающий тип
- E — Принадлежность к AQUASTRONG

Технические параметры

Модель	мощность (Вт)	вольтаж (В)	частота (Гц)	размер (дюйм)	об/мин	макс.H (м)	ном.H (м)	макс.Q (л/мин)	ном.Q (л/мин)	G.W. (Kg)
EBP20-15A/105	120	110/220	50/60	3/4"	2860	15	10	25	13	4.0
EBP25-15A/125	120	110/220	50/60	1"	2860	15	10	30	15	4.2
ESBP20-15A/95	120	110/220	50/60	3/4"	2860	15	10	25	13	4.5

График

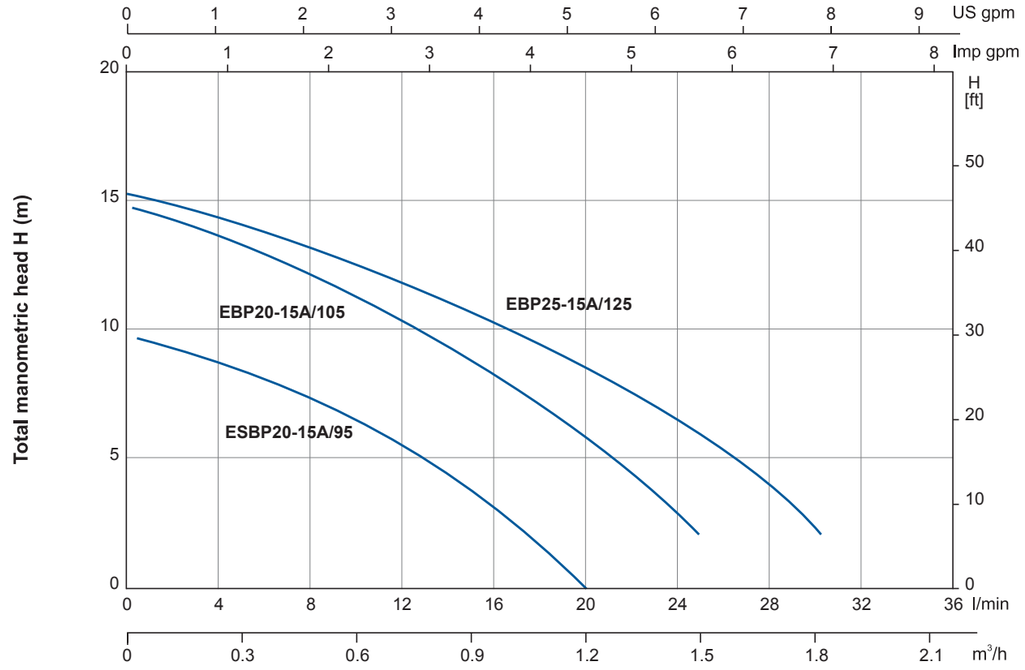

Размерный чертёж

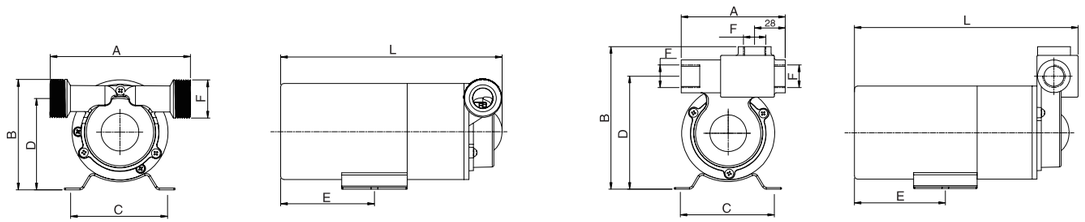

For ESBP20-15A/95 only

Модель	A	B	C	D	E	L	F
EBP20-15A/105	105	95	81	82	83	196	3/4"
EBP25-15A/125	125	95	81	79	83	196	1"
ESBP20-15A/95	95	130	81	103	83	205	3/4"



Разъемы по запросу

G1/2"



G3/4"

Применение

- Широко используется для повышения давления для бытового водоснабжения. Система напольного отопления. Солнечная насосная система.

Насос

- Автоматическое повышение давления
- Антикоррозийный чугунный корпус насоса
- Рабочее колесо Noryl с термостойкостью до 150 ▫
- 99% глинозем керамический вал
- Температура жидкости: 2 ▫ - 60 ▫

Электродвигатель

- Класс изоляции: H
- Степень защиты: IP42
- 99% глинозем керамический подшипник
- Медная обмотка

Модель	вольтаж, переменность	мощность (Вт)	Макс Q (l/min)	Макс.H (m)	вход/выход (mm)	диаметр трубы (inch)
ERP15-90A/160	1~230V/50Hz	123	25	9	Ф15	1/2

Таблица Материалов

No.	Части	Материал
1	Ротор	
2	Упорный подшипник	Noryl
3	Упорный резиновый коврик	Silicon rubber
4	Упорный подшипник	Graphite
5	Передний подшипник	Alumina
6	Крышка опоры насоса	Нержавеющая сталь
7	Контрольный шар	Silicon rubber
8	Рабочее колесо	PPO
9	Корпус насоса	Cast iron/bronze
10	Вставка корпуса насоса	Нержавеющая сталь
11	Прокладка кузова	
12	Задний подшипник	HT200
13	Втулка	Нержавеющая сталь
14	Кольцо втулки	Silicon rubber
15	Крышка статора (передняя)	PA66
16	Мотор статора с обмоткой	
17	Крышка статора (задняя часть)	PA66
18	Корпус	ADC12
19	Гайка кабельного вывода	ABS
20	Кнопка	ABS
21	Клеммная коробка	PA6
22	Регулировочный выключатель	
23	Конденсатор	
24	Крышка клеммной коробки	ABS
25	Блок реле потока	

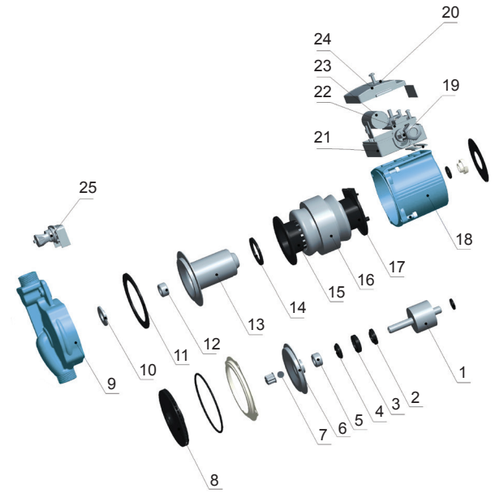

Размерный чертёж

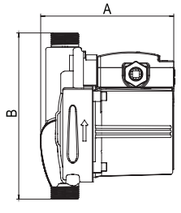

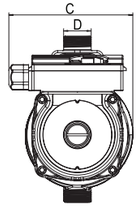

Расшифровка обозначения

ERP 15 - 90 A / 160

- 160 — Расстояние между входом и выходом (мм)
- A — Автоматический
- 90 — Макс высота (ДМ)
- 15 — Диаметр входа / выхода (мм)
- ERP — Насос повышения давления и циркуляции

Модель	A (mm)	B (mm)	C (mm)	D
ERP15-90A/160	129	160	120	G3/4

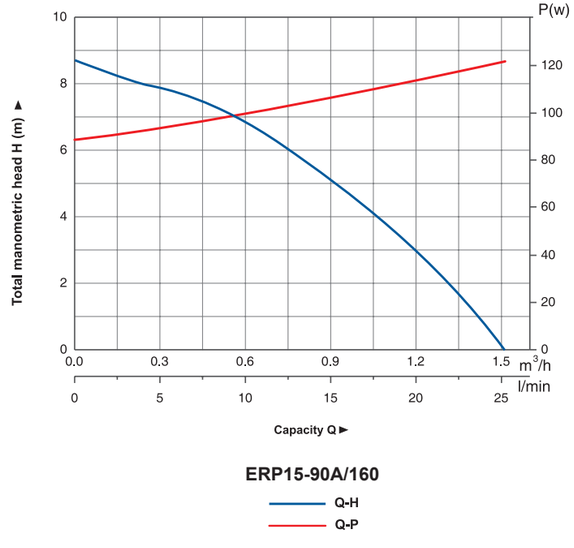





G1"
G1½"
G1¼"
G2"

Применение

- Для систем циркуляции воды в тёплых домах, квартирах, автономных тепловых узлах, газовых котлах, системах
- кондиционирования,
- солнечных водонагревателях и.т.п.

Насос

- Бронзовый или антикоррозийный чугунный корпус насоса
- Рабочее колесо Noryl с термостойкостью до 150 ▫
- 99% глинозем керамический вал
- Температура жидкости: 2 ~ 110 ▫

Электродвигатель

- Класс изоляции: B
- Степень защиты: IP44
- 99% глинозем керамический подшипник
- Медная обмотка
- Трехскоростной мотор

Модель	A (mm)	B (mm)	C (mm)	D
ERP15-40/130	130	130	125	G1
ERP15-40B/130	130	130	125	G1
ERP20-40/130	130	130	125	G1.2
ERP25-40/130	130	130	125	G1.5
ERP25-40/180	130	180	125	G1.5
ERP32-40/180	135	180	125	G2
ERP15-50/130	130	130	125	G1
ERP15-50B/130	130	130	125	G1
ERP20-50/130	130	130	125	G1.2
ERP25-50/130	130	130	125	G1.5
ERP25-50/180	130	180	125	G1.5
ERP32-50/180	135	180	125	G2
ERP15-60/130	130	130	125	G1
ERP15-60B/130	130	130	125	G1
ERP20-60/130	130	130	125	G1.2
ERP25-60/130	130	130	125	G1.5
ERP25-60/180	130	180	125	G1.5
ERP32-60/180	135	180	125	G2
ERP25-70/130	130	130	125	G1.5
ERP25-70/180	130	180	125	G1.5
ERP32-70/180	135	180	125	G2
ERP25-80/180	154	180	134	G1.5
ERP25-120/180	155	180	148	G1.5
ERP32-80/180	168	180	137	G2

Размерный чертеж

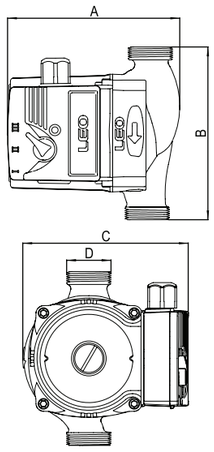

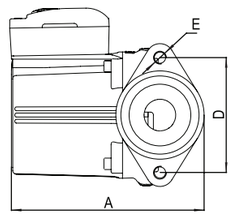

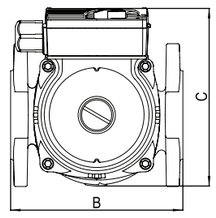

Модель	A (mm)	B (mm)	C (mm)	D (mm)	E
ERP21-40F/120	130	120	125	80	M10
ERP21-50F/120	130	120	125	80	M10
ERP21-60F/120	130	120	125	80	M10
ERP21-70F/120	130	120	125	80	M10

AQUASTRONG
Циркуляционный Насос

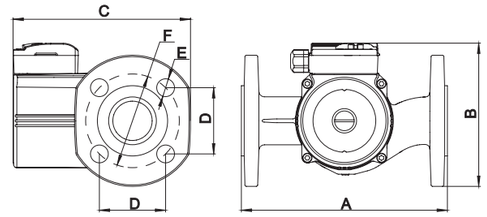

Модель	A (mm)	B (mm)	C (mm)	D (mm)	E (mm)	F (mm)
ERP32-80F/220	220	150	191.5	70.7	Φ19	Φ100
ERP36-80F/200	200	138	174.5	63.6	Φ11.5	Φ90
ERP40-80F/250	250	155	196.5	77.8	Φ19	Φ110

Расшифровка обозначения

ERP 15 - 50 B / 130

- **Расстояние** между входом и выходом (мм)
- **Отсутствие** выделения = чугунный корпус насоса и резьбовое соединение
  F = корпус насоса из чугуна и фланцевое соединение
  B = бронзовый корпус насоса и резьбовое соединение
- Макс. высота (дм)
- **Диаметр** входа / выхода (мм)
- Циркуляционный насос

Модель	вольтаж, переменность	мощность (Вт)			Макс Q (l/min)	Макс. H (m)	вход/выход (mm)	диаметр трубы (inch)	N.W. (kgs)	G.W. (kgs)	Упаковочный размер (mm)
		3	2	1							
ERP15-40/130	220~240/50Hz	67	58	40	46/42/30	4.5/4.4/3.6	Φ15	1	2.32	2.45	154x143x153
ERP15-40B/130	220~240/50Hz	67	58	40	46/42/30	4.5/4.4/3.6	Φ15	1	2.41	2.54	154x143x153
ERP20-40/130	220~240/50Hz	68	59	40	51/46/32	4.3/4.1/3.6	Φ20	1.25	2.37	2.5	154x143x153
ERP21-40F/120	220~240/50Hz	74	54	34	55/42/30	4.0/3.3/2.3	Φ21	1.25	2.65	2.78	154x143x153
ERP25-40/130	220~240/50Hz	72	63	42	60/55/33	4.6/3.3/2.3	Φ25	1.5	2.44	2.57	154x143x153
ERP25-40/180	220~240/50Hz	73	64	43	64/58/35	4.6/4.3/3.9	Φ25	1.5	2.55	2.705	198x143x160
ERP32-40/180	220~240/50Hz	69	60	41	60/54/37	4.3/4.0/3.4	Φ32	2	2.73	2.885	198x143x160
ERP15-50/130	220~240/50Hz	85	60	40	40/32/23	4.5/3.8/2.5	Φ15	1	2.32	2.45	154x143x153
ERP15-50B/130	220~240/50Hz	85	60	40	47/37/25	4.5/3.8/2.5	Φ15	1	2.41	2.54	154x143x153
ERP20-50/130	220~240/50Hz	75	65	42	50/43/28	5.2/4.9/3.4	Φ20	1.25	2.37	2.5	154x143x153
ERP21-50F/120	220~240/50Hz	85	60	40	55/43/28	4.5/3.8/2.5	Φ21	1.25	2.65	2.78	154x143x153
ERP25-50/130	220~240/50Hz	73	62	41	60/52/33	5.3/5.0/3.6	Φ25	1.5	2.44	2.57	154x143x153
ERP25-50/180	220~240/50Hz	75	66	43	63/53/35	5.2/4.9/3.2	Φ25	1.5	2.55	2.705	198x143x160
ERP32-50/180	220~240/50Hz	73	65	42	63/54/35	5.2/4.9/3.7	Φ32	2	2.73	2.885	198x143x160
ERP15-60/130	220~240/50Hz	85	71	44	48/42/28	6.0/5.8/4.2	Φ15	1	2.32	2.45	154x143x153
ERP15-60B/130	220~240/50Hz	85	71	44	48/42/28	6.0/5.8/4.2	Φ15	1	2.41	2.54	154x143x153
ERP20-60/130	220~240/50Hz	96	69	45	53/37/25	5.5/4.5/2.8	Φ20	1.25	2.37	2.5	154x143x153
ERP21-60F/120	220~240/50Hz	96	69	45	60/45/32	5.5/4.5/2.8	Φ21	1.25	2.65	2.78	154x143x153
ERP25-60/130	220~240/50Hz	83	70	43	58/43/28	5.5/4.5/2.8	Φ25	1.5	2.44	2.57	154x143x153
ERP25-60/180	220~240/50Hz	83	69	44	68/60/35	6.1/5.8/4.5	Φ25	1.5	2.55	2.705	198x143x160
ERP32-60/180	220~240/50Hz	85	77	44	66/58/38	5.9/5.5/4.1	Φ32	2	2.73	2.885	198x143x160
ERP21-70F/120	220~240/50Hz	150	130	105	67/50/37	6.3/6.0/5.2	Φ21	1.5	2.65	2.805	154x143x153
ERP25-70/130	220~240/50Hz	150	130	105	67/50/37	6.3/6.0/5.2	Φ25	1.5	2.45	2.605	154x143x153
ERP25-70/180	220~240/50Hz	150	130	105	67/50/37	6.3/6.0/5.2	Φ25	1.5	2.57	2.725	198x143x160
ERP32-70/180	220~240/50Hz	150	130	105	67/50/34	6.3/6.0/5.2	Φ32	2	2.75	2.905	198x143x160
ERP25-80/180	220~240/50Hz	200	190	160	120/100/60	7.1/6.5/5.5	Φ28	1.5	4.23	4.57	192x170x190
ERP32-80/180	220~240/50Hz	270	245	160	167/100/60	7.3/6.7/5.4	Φ42	2	4.75	5.09	192x170x190
ERP32-80F/220	220~240/50Hz	270	245	160	170/113/65	7.3/6.7/5.4	Φ42	2	7.57	8	235x181x207
ERP36-80F/200	220~240/50Hz	270	245	160	170/113/65	7.3/6.7/5.4	Φ42	2	5.98	6.36	214x170x190
ERP40-80F/250	220~240/50Hz	270	245	160	170/113/65	7.3/6.7/5.4	Φ42	2	8.27	8.74	264x186x212
ERP25-120/180	220~240/50Hz	268	249	163	81/47/30	12/11/8	Φ18	1.5	4.62	4.96	192x170x190

Таблица Материалов

No.	Части	Материал
1	Роторг	
2	Упорный подшипник	Noryl
3	Резиновый коврик	Silicon rubber
4	Упорный подшипник	Graphite
5	Передний подшипник	Alumina
6	Крышка опоры насоса	Stainless steel
7	Контрольный шар	Silicon rubber
8	Блокировка	Stainless steel
9	Рабочее колесо	PPO
10	Корпус насоса	Cast iron/bronze
11	Вставка корпуса насоса	Stainless steel
12	Задний подшипник	Alumina
13	Втулка	Stainless steel
14	Кольцо	Silicon rubber
15	Крышка статора	PA66
16	Статор	
17	Обратная крышка статора	PA66
18	Корпус насоса	ADC12
19	Сливная пробка	Copper
20	Планка регулирования скорости	
21	Крышка клеммной коробки	ABS
22	Клеммная коробка	PC
23	Конденсатор	

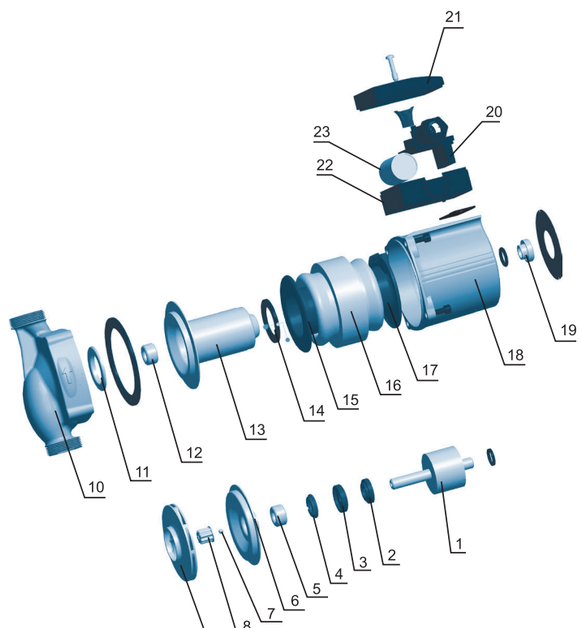

График

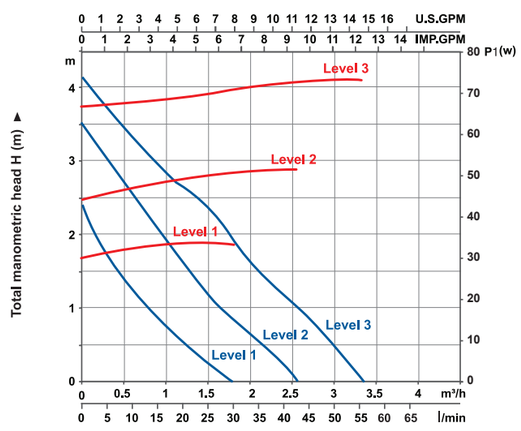

ERP21-40F/120
Q-H
Q-P

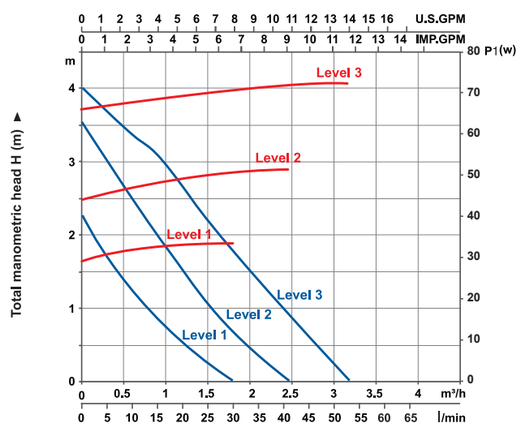

ERP25-40/130
Q-H
Q-P

График

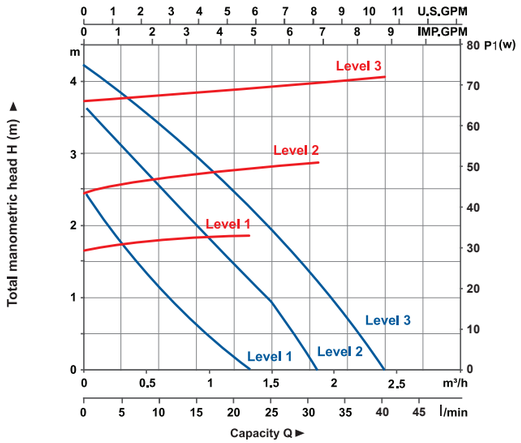

ERP15-40B/130
ERP15-40/130
Q-H
Q-P

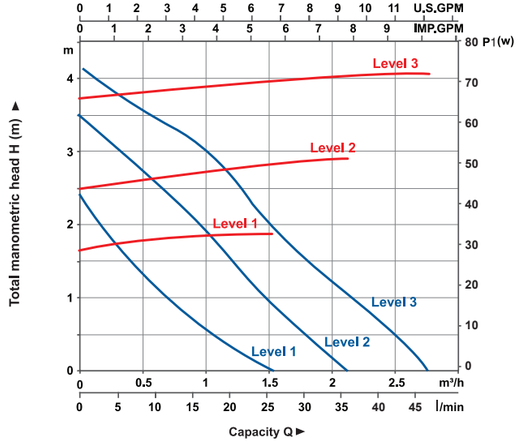

ERP20-40/130
Q-H
Q-P

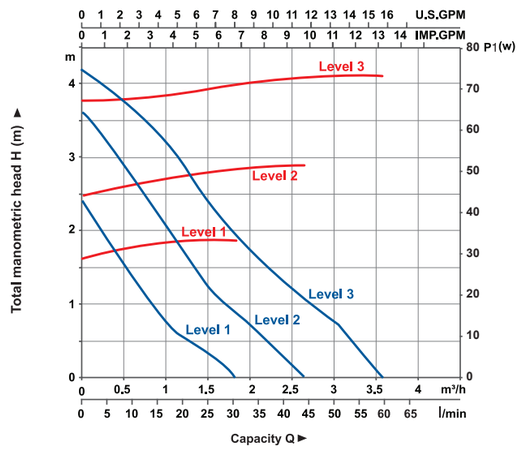

ERP25-40/180
Q-H
Q-P

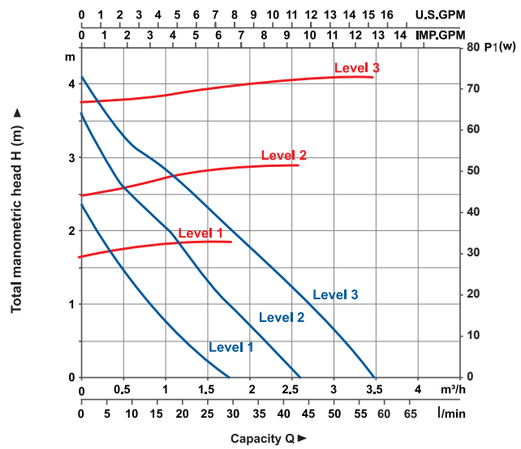

ERP32-40/180
Q-H
Q-P

График

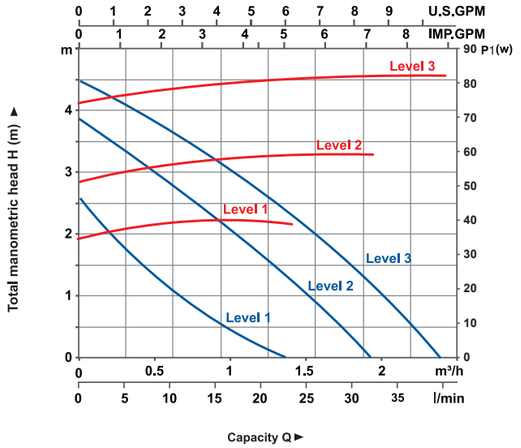

ERP15-50B/130
ERP15-50/130

Q-H
Q-P

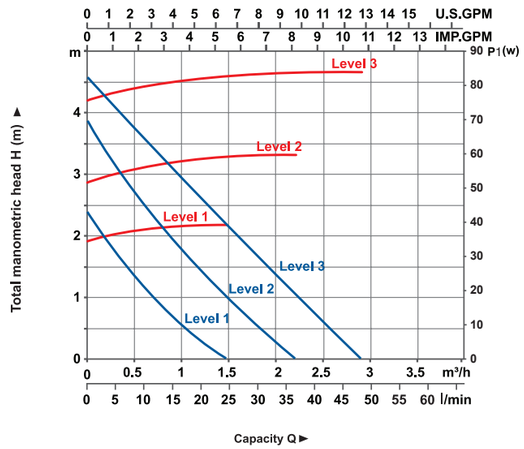

ERP20-50/130

Q-H
Q-P

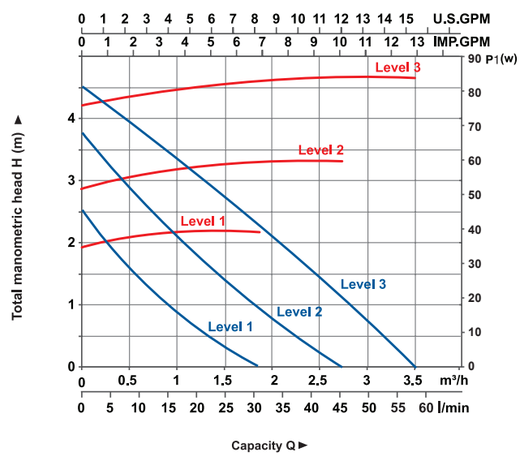

ERP21-50F/120

Q-H
Q-P

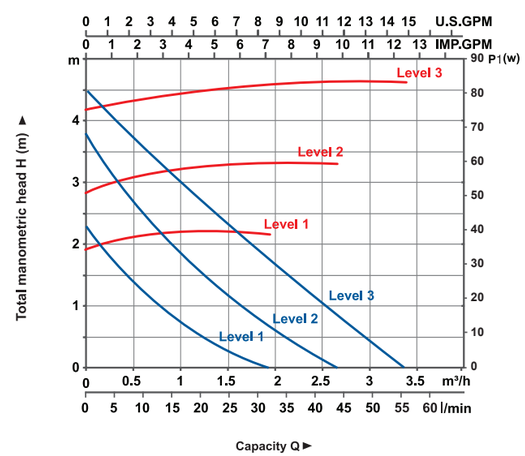

ERP25-50/130

Q-H
Q-P

График

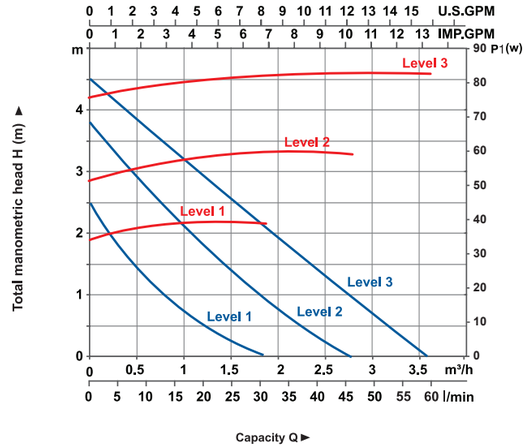

ERP25-50/180

Q-H
Q-P

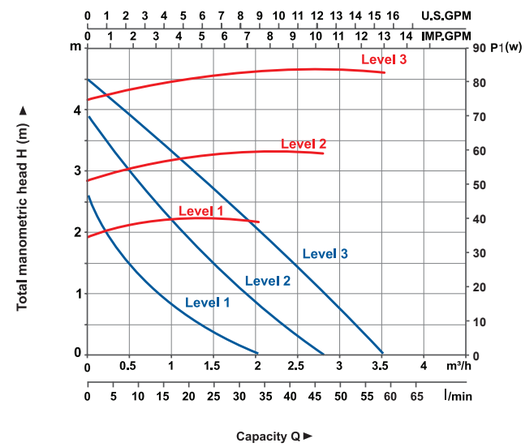

ERP32-50/180

Q-H
Q-P

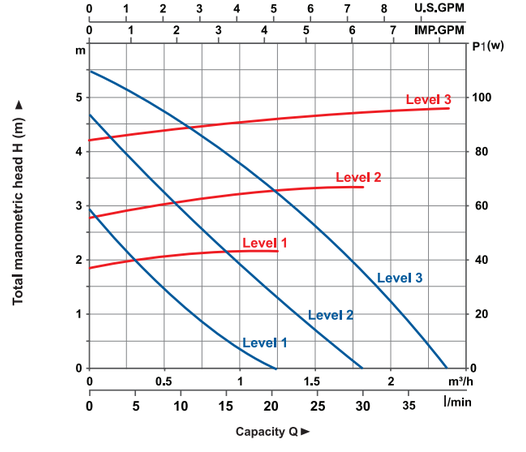

ERP15-60B/130
ERP15-60/130

Q-H
Q-P

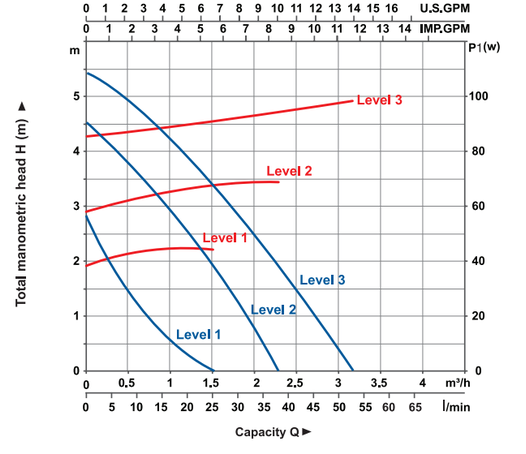

ERP20-60/130

Q-H
Q-P

График

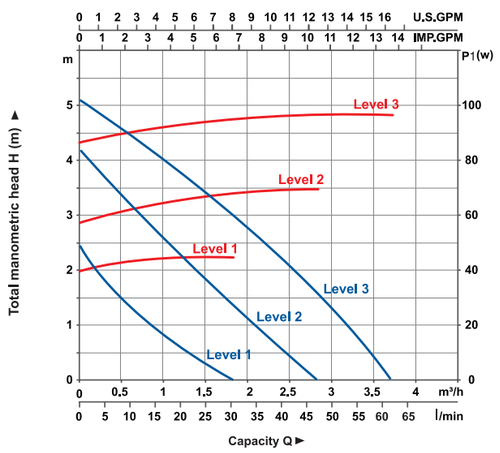

ERP21-60F/120

Q-H

Q-P

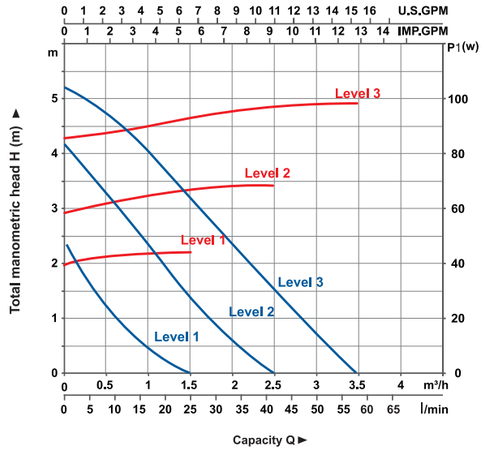

ERP25-60/130

Q-H

Q-P

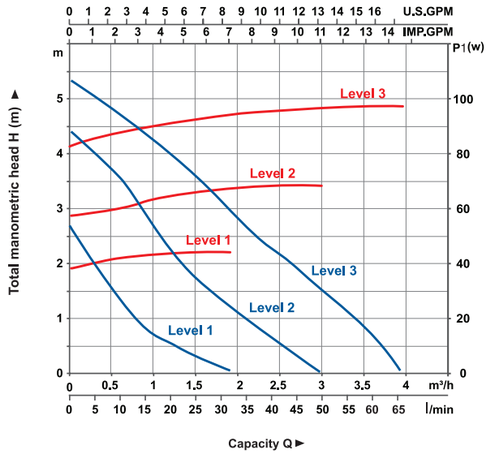

ERP25-60/180

Q-H

Q-P

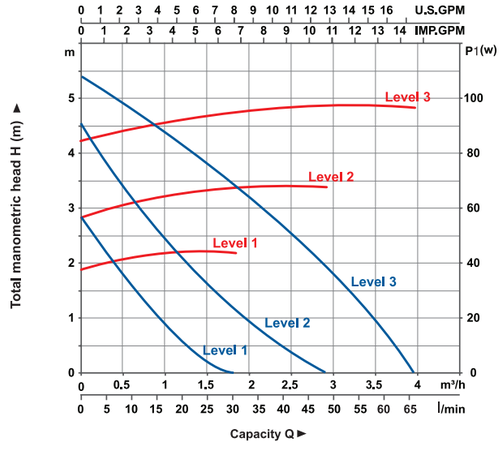

ERP32-60/180

Q-H

Q-P

График

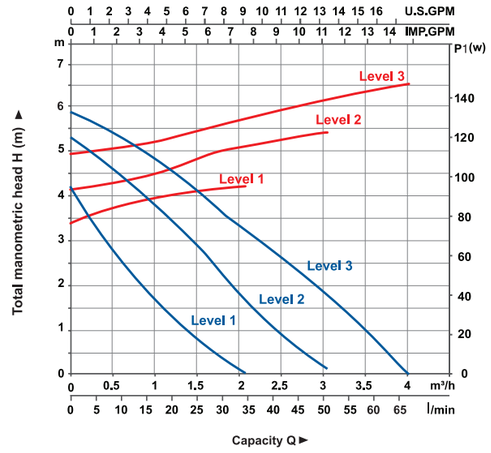

ERP21-70F/120

Q-H

Q-P

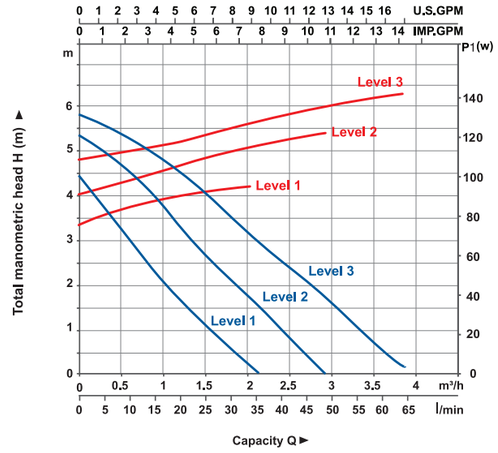

ERP25-70/130

Q-H

Q-P

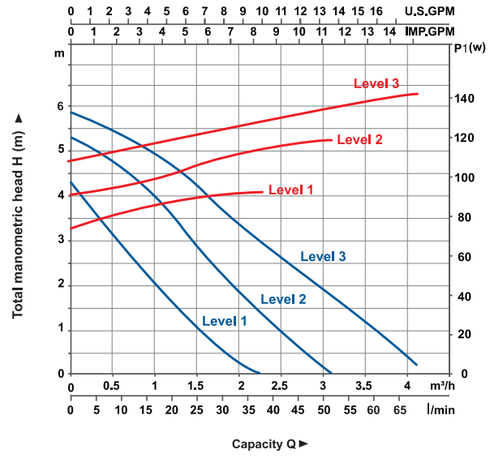

ERP25-70/180

Q-H

Q-P

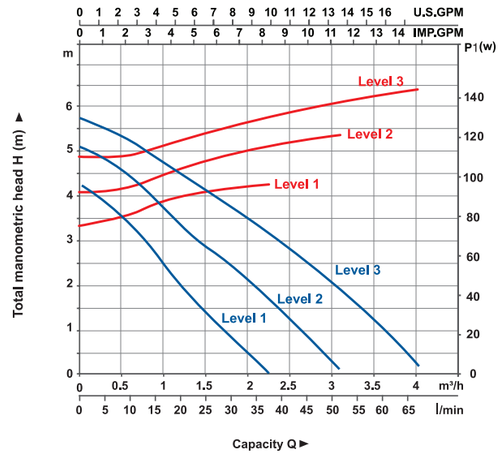

ERP32-70/180

Q-H

Q-P

График

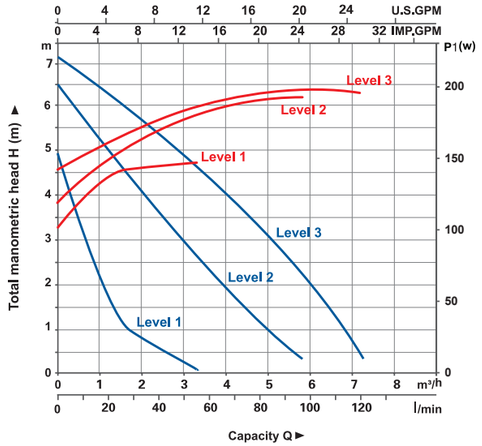

ERP25-80/180

Q-H

Q-P

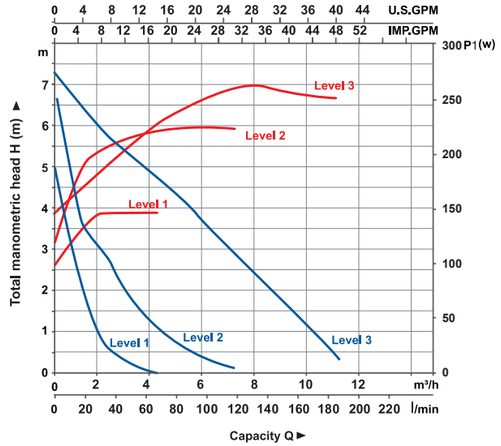

ERP32-80/180
ERP32-80F/220
ERP36-80F/200

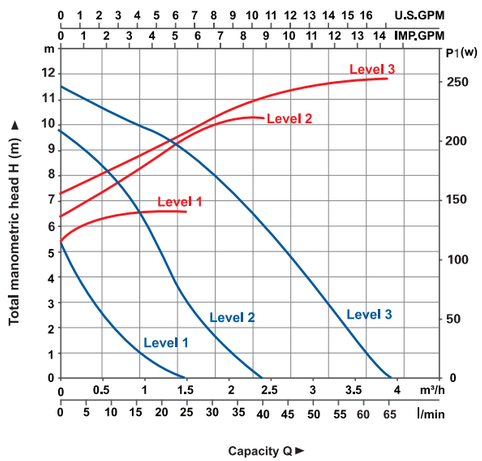

ERP25-120/180

Q-H

Q-P

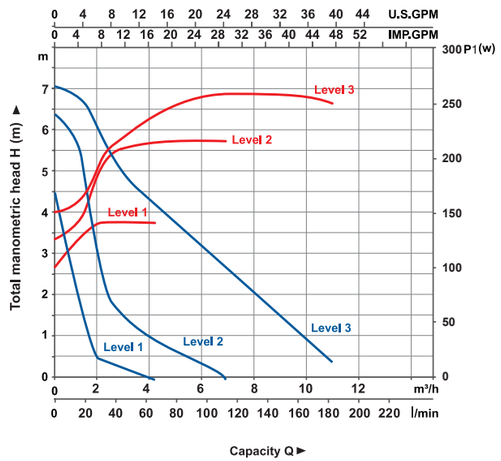

ERP40-80F/250

Q-H

Q-P



Шкаф управления

- Устройство специально разработано для автоматического отвода воды из насосных станций, шахт лифтов, канализационных колодцев и т. Д.

Функции

- Контроль уровня жидкости
- **От**личная защита от помех. Основной насос и резервные насосы могут быть установлены произвольно. В случае отказа основного насоса или если выход воды меньше, чем на входе, резервный насос (ы) запускается автоматически
- Отображение питания и рабочего состояния
- Ручной и автоматический режим работы для выбора
- Защита от утечки на землю, перегрузки по току, перенапряжения, перегрева и потери фазы. Визуальная и сигнализация

Условия эксплуатации

- Температура окружающей среды: 5 ~ 40 ▫
- Влажность: ≤90%
- Рабочее напряжение: 380 В ± 10%
- Окружающая среда: отсутствие агрессивных газов и / или проводящей пыли.

Инструкции

- DOL (Direct On Line): высокий пусковой ток. Применимо для насосов мощностью до 15 кВт.
- Частотный преобразователь: Малый пусковой ток. Применимо для насосов мощностью более 15 кВт.
- Плавный пусковой ток с небольшим влиянием на сеть. Применимо для насосов мощностью более 15 кВт.

Расшифровка обозначения

D – 2 – 1.5 – Z

- Способ запуска (опущен для прямого запуска)
- Мощность для одного насоса
- Количество Насоса
- Шкаф управления

	Q	Z	R
Способ Запуска	Прямой пуск	Частотный преобразователь	Устройство плавного пуска

Контролируемое Количество	1	2	3
режим управления	Для Одного Насоса	Для Трех Насосов	Для Четырех Насосов

Бак-гидроаккумулятор



Модель	Макс давление (bar)	Ном местимость (L)	фактически местимость (L)	мембрана	Макс.темпер	Соединение
24ST	8	24	20	EPDM	99℃	G1"
24STT	8	24	24	EPDM	99℃	G1"
Срок службы мембраны составляет 50000 циклов.						



Модель	Макс давление (bar)	Ном местимость (L)	фактически местимость (L)	мембрана	Макс.темпер	Соединение
2VT	8	2	2	EPDM	99℃	G1/2"
4VT	8	4	4	EPDM	99℃	G1"
8VT	8	8	8	N.R	60℃	G1"
19VT	8	19	18	EPDM	99℃	G1"
24VT	8	24	20	EPDM	99℃	G1"
24VTT	8	24	24	EPDM	99℃	G1"
Срок службы мембраны составляет 50000 циклов.						



Модель	Макс. давление (bar)	Ном Вместимость (L)	фактически Вместимость (L)	мембрана	Макс.темпер	Соединение
19CT	8	19	18	EPDM	99℃	G1"
24CT	8	24	20	EPDM	99℃	G1"
24CTT	8	24	24	EPDM	99℃	G1"
50CT	8	50	36	EPDM	99℃	G1"
50CTT	8	50	50	EPDM	99℃	G1"
60CTT	8	60	60	EPDM	99℃	G1"
100CT	8	100	80	EPDM	99℃	G1"
100CTT	8	100	100	EPDM	99℃	G1"
Срок службы мембраны составляет 50000 циклов.						



Модель	Макс давление (bar)	Ном Вместимость (L)	фактически Вместимость (L)	мембрана	Макс.темпер	Соединение
50FT	8	50	36	EPDM	99℃	G1"
50FTT	8	50	50	EPDM	99℃	G1"
60FTT	8	60	60	EPDM	60℃	G1"
100FT	8	100	80	EPDM	99℃	G1"
100FTT	8	100	100	EPDM	99℃	G1"
Срок службы мембраны составляет 50000 циклов.						

3-муфта/5-муфта



5TA 5TB 3TA

Модель	соединение	Длина
3TA	G1"	70.80.90
5TA	G1"	70.80.90
5TA	G1"	70.80.90

Донный обратный клапан



FVA

Модель	Соединение
FVA1	G1"
FVA1.25	G1 1/4"
FVA1.5	G1 1/2"
FVA2	G2"
FVA3	G3"

- Сетка из нержавеющей стали
- Может использоваться как обратный клапан

Гибкий шланг



Модель	FH12.8-01(L=128mm)	FH44-03(L=440mm)
Вход	G3/4"	G1"
Выход	G3/8"	G1"
материал	Провод из нержавеющей стали	
Ограничения	Температура жидкости до 35 □ Максимум. температура окружающей среды 40 □	

Фильтр



Модель	WF-01A	WF-02A
вход/выход	1"x1"	1"x1"
Вместимость	1L	2L
Макс.давление	5 bar	5 bar
Ограничения	Температура жидкости до 35 ▫ Максимум. температура окружающей среды 40 ▫	

Реле давления



PS-02B

- Высокоточный
- Высокочувствительный
- Регулируемый диапазон давления 1.4~5.6 бар
- G1/4"



PS-02C

- Высокоточный
- Высокочувствительный
- Регулируемый диапазон давления 1.4~5.6 бар
- G1/4"

Манометр



осевой; радиальный

PG - P 40 A

- A: осевой; R: радиальный
- Диаметр (40mm,50mm,60mm)
- P:Пластик; S:Металл; SS: Нержавеющая сталь
- Манометр

- Два типа соединения: (1) G1 / 4" (2)M10x1
- Для 40mm датчик, шкала: 0-6 бар
- Для датчика 50мм, шкала: 0-6 бар или 0-10 бар или 0-12 бар
- Заднее / нижнее соединение

Поплавковый выключатель



EF-01



EF-01B (С блоком баланса)

Модель	EF-01	EF-01B (С блоком баланса)
Спецификация	16(8)250V 16(14)125V	16(8)250V 16(14)125V
Кабель	H07-RN-F 3G1x0.5m	H07-RN-F 3G1x3m
Срок службы	5000 циклов	5000 циклов
Эксплуатационные ограничения	Температура жидкости до 35 ◻ Макс. температура окружающей среды 40 ◻	

Автоматика для насоса



EPS-01

Ном. напряжение	220~240 V
Макс. текущий	10A
Макс. мощность	1.1 kW
Частота	50/60HZ
Установка начального давления	1.2bar/1.5bar/2.2bar
Макс.Рабочее давление	10bar
Соединительная резьба	G1"
Степень защиты	IP65
Макс. рабочая температура	55℃



EPS-02

Ном. напряжение	220~240 V
Макс. текущий	10A
Макс. мощность	1.1 kW
Частота	50/60HZ
Установка начального давления	1.2bar/1.5bar/2.2bar
Макс.Рабочее давление	10bar
Соединительная резьба	G1"
Степень защиты	IP65
Макс. рабочая температура	55℃



EPS-03

Ном. напряжение	220~240 V
Макс. текущий	10A
Макс. мощность	1.1 kW
Частота	50/60HZ
Установка начального давления	1.2bar/1.5bar/2.2bar
Макс.Рабочее давление	10bar
Соединительная резьба	G1"
Степень защиты	IP65
Макс. рабочая температура	55℃

Сервисная книга